

AUTHOR 2018

EDITORIAL 2018



В 2018 г. Author представляет свою 25 коллекцию. Двадцать пять лет – это много или мало? В жизни человека или в существовании бренда? А что, собственно, значит эта цифра?

Author и мы вместе с ним повзрослели. Чему-то научились, многому разучились. За нами стоит большое количество велосипедов и их аксессуаров, которые, мы надеемся, надежно служат своим владельцам.

«Думай о прошлом, и будешь знать будущее».

На протяжении четверти века мы научились быть лучшими и более внимательными. У нас есть свои цели и пути, которые к ним ведут. Мы знаем, что все идет по кругу. Если наш клиент будет доволен, а наш продавец успешен, мы можем спокойно продолжать делать свою работу.

«Тот, кто верит в себя, опережает других».

У меня была и есть возможность сотрудничать с выдающимися коллегами. Я встретил много способных и умных продавцов. И всегда, кроме всего прочего, нас связывала гордость за Author. Не потому, что мы наилучшие, а потому, что мы стараемся быть такими. Уверенность, основанная на знаниях, усердие и порядочность в жизни и работе незаменимы.

«Лучше зажечь свечу, чем жаловаться на тьму».

Не все, что мы пытались сделать на протяжении 25 лет, нам удалось. Не всегда мы принимали правильные решения. Но мы всегда будем стремиться к тому, чтобы Author был прогрессивным брендом, который определяет тенденции и создает новые модели велосипедов, разрабатывает дизайн и технические решения. Благодарим Вас за терпеливость.

И в заключение, дорогие коллеги, последняя азиатская пословица:

«Человек, который не может улыбаться, не должен открывать магазин».

С улыбкой, Ваш Мартин Г.



E-BIKES	ГОРНЫЕ ЭЛЕКТРОВЕЛОСИПЕДЫ	4 – 13
ROAD | GRAVEL	ШОССЕЙНЫЕ | GRAVEL ВЕЛОСИПЕДЫ	14 – 25
FSX	ПОЛНОПОДВЕСОЧНЫЕ ГОРНЫЕ ВЕЛОСИПЕДЫ DH | ENDURO | XC | TRAIL	26 – 37
MTB 29	29" ГОРНЫЕ ВЕЛОСИПЕДЫ	38 – 51
MTB 27,5	27,5" ГОРНЫЕ ВЕЛОСИПЕДЫ	52 – 65
MTB ASL 27,5	27,5" ЖЕНСКИЕ СПОРТИВНЫЕ ГОРНЫЕ ВЕЛОСИПЕДЫ	66 – 75
MTB 26	26" ГОРНЫЕ ВЕЛОСИПЕДЫ	76 – 87
CROSS	КРОССОВЫЕ	88 – 107
CROSS ASL	ЖЕНСКИЕ КРОССОВЫЕ	108 – 117
TOURING	ТУРИСТИЧЕСКИЕ ВЕЛОСИПЕДЫ	118 – 127
JUNIOR	ДЕТСКИЕ ВЕЛОСИПЕДЫ	128 – 149

E-BIKES



Kitzbüheler Alpen
www.kitzalps.com

AUTHOR 27,5" И 29" MTB ЭЛЕКТРОВЕЛОСИПЕДЫ

В 2018 г. мы расширяем предложение горных MTB электровелосипедов – к двум 27,5" моделям ELEVATION и ELEVATION+ добавляется 29" модель ELEVATION 29. Однако наивысшей моделью продолжает оставаться 27.5" ELEVATION+, которая в следующем году будет оснащена амортизационная вилкой FOX 34 Float 27.5 Remote, покрышками Vittoria e-Goma 2.4" и Kind Shock с регулируемым по высоте подседельным штырем. Речь идет об электровелосипеде с новой системой SHIMANO, которая называется STEPS E8000. Эта система предназначена для сложной пересеченной местности, она даже сконструирована для дисциплин типа All Mountain, Trail и конечно же XC. Она оснащена совершенно новым, меньшего размера и более легким центральным двигателем, так называемым «drive unit», с крутящим моментом 70 Нм и мощностью 250 Вт. Новый Li-Ion аккумулятор BT-E8010 с большей мощностью и параметрами 36 В, 500 Втч, 14 Ач.





Все три модели сконструированы на базе нашей новой оригинальной рамы с комфортной геометрией и симбиотически встроенной системой Shimano STEPS E8000 или E6000. Будет представлена рама собственного дизайна и концепции с интересным профилем, при этом функциональная и прочная, с центральным креплением двигателя, закрепленного под углом 30-45°, отличающаяся более легкой проходимостью по пересеченной местности и лучшим распределением общего веса велосипеда.

Конечно же рама оснащена всеми конструкционными элементами, необходимыми для горного электровелосипеда. Прежде всего это прочная ось заднего колеса со стандартом 12x142 или 12x148 мм, коническая рулевая трубка, совместимая с конусной колонкой вилки 1,5" tapered, держатель корзины для фляги на нижней трубе рамы, резьбовые проушины для крепления багажника и резьба в упорах рамы для распорок крыльев. Имеется также встроенная платформа для крепления подножки в левом основании рамы.

Электропроводка проведена внутри переднего треугольника, аккумулятор прикреплен с помощью специального адаптера к нижней трубе рамы.

За привод моделей ELEVATION и ELEVATION 29 отвечает система Shimano STEPS E6000 с LCD дисплеем, дистанционным управлением четырех режимов и поддержкой при ходьбе с велосипедом – walk assist.

Система оснащена двигателем мощностью 250 Вт весом 3,7 кг, однако значительным улучшением системы STEPS E6000 и обеих моделей ELEVATION / ELEVATION 29 является повышенная мощность Li-Ion аккумулятора BT-E8010, предназначенного для более высокой системы STEPS E8000 с параметрами 36 В, 500 Втч, 14 Ач.









AUTHOR E-CROSS

Следующей категорией электровелосипедов AUTHOR является E-Cross, в которой мы оставляем уже тестированную и проверенную систему STEPS японской марки SHIMANO. Модели, которые будут оснащены этой системой, называются EMPIRE (мужская рама) и ENIGMA (женская рама).

Вышеуказанные модели оснащены системой STEPS E6000 с центральным двигателем мощностью 250 Вт, весом 3,5 кг и Li-Ion аккумулятором весом 2,6 кг с параметрами 36 В, 11,6 Ач, 418 Втч, прикрепленным с помощью специального адаптера к нижней трубе рамы, а также LCD дисплеем, дистанционным управлением с четырьмя режимами и поддержкой при ходьбе рядом с велосипедом – walk assist.

Двигатель прикреплен к раме с помощью специального крепления, разработанного для этого конкретного двигателя. Электропровода проведены внутри переднего треугольника.

Визуальное изменение наглядно видно в переднем треугольнике рамы, где мы попытались добиться частичной интеграции с аккумулятором, так называемой полуинтегрированной нижней трубки рамы, которая продолжает форму аккумулятора. Благодаря этой полуинтегрированной трубке нам также удалось снизить положение аккумулятора.





Конечно же рама оснащена всеми конструкционными элементами, необходимыми для кроссового электровелосипеда. Имеется также встроенная платформа для крепления подножки в левом основании рамы. Также есть держатель корзины для фляги на подседельной трубе, резьбовые проушины для крепления багажника и резьба в упорах рамы для распорок крыльев.

AUTHOR E-TOURING

Мы верим в электровелосипеды. Мы знаем, что у них хорошее будущее, поэтому следующей альтернативой кроссовых электровелосипедов в нашем предложении на 2018 г. будут touring электровелосипеды. Здесь мы снова останавливаемся на японской системе, однако в этом случае марки SR Suntour. Не меняется ни поставщик электросистемы, ни названия наших моделей, поэтому и в дальнейшем речь пойдет о велосипедах ELEMENT и ELECTRA. Также осталась нами профилируемая рама, дизайн которой разработан специально для электровелосипедов, с гидроформным формированием дюралевых труб с обозначением ALLOY 6061 HYDROFORM DESIGN. Однако мы изменили концепцию наших велосипедов. Двигатель встроен в заднюю втулку, а аккумулятор мы по-новому прикрепили к нижней трубе рамы. Для такой концепции заднего двигателя мы разработали собственные упоры рамы с границей крепления Post Mount (PM) для гидравлического тормоза, которыми будут оснащены обе модели.

У мужской модели мы уделяли особое внимание прежде всего ее прочности и функциональности.

Женская рама сконструирована с учетом более легкой посадки на велосипед, однако аккумулятор на нижней трубе рамы частично ограничивает это преимущество. Кроме параметров прочности рамы особое внимание здесь уделялось элегантности и общей дизайнерской слаженности велосипеда.

Визуальное изменение наглядно видно в переднем треугольнике рамы, где мы попытались добиться частичной интеграции с аккумулятором, так называемой полуинтегрированной нижней трубки рамы, которая продолжает форму аккумулятора. Благодаря этой полуинтегрированной трубке нам также удалось снизить положение аккумулятора.

Рамы оборудованы всеми конструкционными элементами, необходимыми для туристических велосипедов – резьбовыми проушинами для креплений багажника и встроенного замка в салазках седла или же нижнего пера, так же как и резьбой в упорах рам для опор крыльев. Также имеется платформа для присоединения подножки с центральной втулкой. Все эти компоненты для touring велосипеда мы конечно же дополнили необходимыми вещами для электровелосипеда. То есть прежде всего для проведения всей электропроводки, крепления аккумулятора и т.п. Главным образом речь идет о входах и выходах из рамы/в раму, а также о закрывании кабельной проводки внутри рамы.

Система оборудована двигателем с параметрами 250 Вт, 36 В, 3 кг, скрытым в задней втулке, LCD дисплеем и Phylion Li-Ion аккумулятором из элементов Panasonic 36 В, 11,6 Ач, 418 Втч.


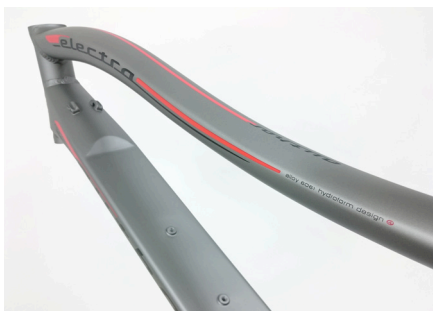


AUTHOR E-TOURING

В 2018 г. мы расширяем и предложение наших E-touring электровелосипедов, добавляя модель ELAN. Наибольшим спросом на рынке пользуются электровелосипеды с низкой «посадкой», поэтому мы сконструировали эту модель. Речь идет о типичном городском велосипеде с 26" колесами с «low step» рамой, у которого аккумулятор не создает неудобств, т.к. расположен не на нижней трубе рамы, а на багажнике. Эта модель оснащена системой Bafang, которая уже более 10 лет является одним из самых крупных производителей компонентов для электровелосипедов в мире. В Европе его электродвигатели практически являются стандартом для среднего и низшего классов. Речь идет о системе с использованием заднего двигателя с номинальной мощностью 250 Вт и аккумулятором на багажнике с емкостью 10,4 Ач и с напряжением питания в системе 43 В. Благодаря этому абсолютная емкость аккумулятора достигает почти 450 Втч. Конечно же, имеется и дистанционное управление для переключения между 5 режимами и «walk assist» (поддержка при ходьбе рядом с велосипедом).

Этот велосипед не является только женской моделью, и с дизайнерской точки зрения он относится к категории унисекс.







SHIMANO 1x11

Boost 12x148

Boost 15x110



| ELEVATION+ |

РАМА	дюраль двойного баттирования, гидроформинг 6061	**АККУМУЛЯТОР**	Shimano BT-E8010 Li-Ion, 36 В, 14 Ач, 500 Втч
ВИЛКА	FOX 34 Float 27,5 Remote, 15 мм ось, 1,5" tapered (120 мм ход)	**ДИСПЛЕЙ**	ЖКД, 5 режимов
СИСТЕМА (ШАТУНЫ)	Shimano Steps E8000 (38 зубьев)	**ТОРМОЗА**	TRP Slate 4 (7"), гидравлические
ЗАДНИЙ ПЕРЕКЛЮЧАТЕЛЬ / МАНЕТКИ	Shimano SLX, 11 скоростей	**ПОКРЫШКИ**	Vittoria e-Goma TNT Кевлар 27,5" x 2,40"
ДВИГАТЕЛЬ	Shimano Steps DU-E8000, 250 Вт	**ЦВЕТ**	Матовый Черный / Neon Желтый

SHIMANO 1x10

12x142

15x100



| ELEVATION 29 |

РАМА	дюраль двойного баттирования, гидроформинг 6061	**АККУМУЛЯТОР**	Shimano BT-E8010 Li-Ion, 36 В, 14 Ач, 500 Втч
ВИЛКА	RST F1RST 29 15 TRL (100 мм ход)	**ДИСПЛЕЙ**	ЖКД, 5 режимов
СИСТЕМА (ШАТУНЫ)	Shimano Steps E6000 (38 зубьев)	**ТОРМОЗА**	TRP Slate 4 (7"), гидравлические
ЗАДНИЙ ПЕРЕКЛЮЧАТЕЛЬ / МАНЕТКИ	Shimano Deore, 10 скоростей	**ПОКРЫШКИ**	Vittoria e-Barzo Кевлар 29" x 2,25"
ДВИГАТЕЛЬ	Shimano Steps DU-E6001, 250 Вт	**ЦВЕТ**	Temple Матовый Серый / Andaman Синий

SHIMANO 1x10

12x142

15x100



| ELEVATION |

РАМА	дюраль двойного баттирования, гидроформинг 6061	**АККУМУЛЯТОР**	Shimano BT-E8010 Li-Ion, 14 Ач, 500 Втч
ВИЛКА	RST F1RST 27,5 15 TRL (120 мм ход)	**ДИСПЛЕЙ**	ЖКД, 5 режимов
СИСТЕМА (ШАТУНЫ)	Shimano Steps E6000 (38 зубьев)	**ТОРМОЗА**	TRP Slate 4 (7"), гидравлические
ЗАДНИЙ ПЕРЕКЛЮЧАТЕЛЬ / МАНЕТКИ	Shimano Deore, 10 скоростей	**ПОКРЫШКИ**	Vittoria e-Barzo Кевлар 27,5" x 2,25"
ДВИГАТЕЛЬ	Shimano Steps DU-E6001, 250 Вт	**ЦВЕТ**	Матовый Черный / Racing Красный

SHIMANO 1x10



EMPIRE

РАМА	дюраль двойного баттирования, гидроформинг 6061	АККУМУЛЯТОР	Shimano E6010, 36 В, 11,6 Ач, 418 Втч
ВИЛКА	RST Volant Air TnL (60 мм ход)	ДИСПЛЕЙ	ЖКД SC-E6010
СИСТЕМА (ШАТУНЫ)	Shimano Steps E6000 (38 зубьев)	ТОРМОЗА	Tektro Gemini (7"), гидравлические
ЗАДНИЙ ПЕРЕКЛЮЧАТЕЛЬ / МАНЕТКИ	Shimano Deore, 10 скоростей	ПОКРЫШКИ	Author Panaracer Silk Road Cross 700 x 42c
ДВИГАТЕЛЬ	Shimano Steps E6001, 250 Вт	ЦВЕТ	Матовый Черный / Neon Желтый

SHIMANO 1x10



ENIGMA

РАМА	дюраль двойного баттирования, гидроформинг 6061	АККУМУЛЯТОР	Shimano E6010, 36 В, 11,6 Ач, 418 Втч
ВИЛКА	RST Volant Air TnL (60 мм ход)	ДИСПЛЕЙ	ЖКД SC-E6010
СИСТЕМА (ШАТУНЫ)	Shimano Steps E6000 (38 зубьев)	ТОРМОЗА	Tektro Gemini (7"), гидравлические
ЗАДНИЙ ПЕРЕКЛЮЧАТЕЛЬ / МАНЕТКИ	Shimano Deore, 10 скоростей	ПОКРЫШКИ	Author Panaracer Silk Road Cross 700 x 42c
ДВИГАТЕЛЬ	Shimano Steps E6001, 250 Вт	ЦВЕТ	Temple Матовый Серый / Suzy Розовый



ELEMENT

РАМА	дюраль 6061 700c	**АККУМУЛЯТОР**	PHYLION Li-Ion, 36 В, 11,6 Ач, 418 Втч
ВИЛКА	Suntour NEX-E25 (63 мм ход)	**ДИСПЛЕЙ**	ЖКД
СИСТЕМА (ШАТУНЫ)	Suntour EBCW (42 зубьев)	**ТОРМОЗА**	Tektro Vela (6"), гидравлические
ЗАДНИЙ ПЕРЕКЛЮЧАТЕЛЬ / МАНЕТКИ	Shimano Alivio, 9 скоростей	**ПОКРЫШКИ**	700 x 40c
ДВИГАТЕЛЬ	Suntour 250 Вт	**ЦВЕТ**	Матовый Черный / Arctic Синий



ELECTRA

РАМА	дюраль 6061 700c	**АККУМУЛЯТОР**	PHYLION Li-Ion, 36 В, 11,6 Ач, 418 Втч
ВИЛКА	Suntour NEX-E25 (63 мм ход)	**ДИСПЛЕЙ**	ЖКД
СИСТЕМА (ШАТУНЫ)	Suntour EBCW (42 зубьев)	**ТОРМОЗА**	Tektro Vela (6"), гидравлические
ЗАДНИЙ ПЕРЕКЛЮЧАТЕЛЬ / МАНЕТКИ	Shimano Alivio, 9 скоростей	**ПОКРЫШКИ**	700 x 40c
ДВИГАТЕЛЬ	Suntour 250 Вт	**ЦВЕТ**	Treasure Матовый Серебряный / Racing Красный



ELAN [А]

РАМА	дюраль 6061 26"	**АККУМУЛЯТОР**	Bafang Li-Ion, 43 В, 10,4 Ач, 447 Втч
ВИЛКА	RST Gila 26T (80 мм ход)	**ДИСПЛЕЙ**	LED
СИСТЕМА (ШАТУНЫ)	Prowheel (38 зубьев)	**ТОРМОЗА**	Tektro V
ЗАДНИЙ ПЕРЕКЛЮЧАТЕЛЬ / МАНЕТКИ	Shimano TX800 / Tourney, 8 скоростей	**ПОКРЫШКИ**	Classic Venice 26" x 2,00"
ДВИГАТЕЛЬ	Bafang 250 Вт	**ЦВЕТ А**	Матовый Серый / Arctic Синий



ELAN [Б]

РАМА	дюраль 6061 26"	**АККУМУЛЯТОР**	Bafang Li-Ion, 43 В, 10,4 Ач, 447 Втч
ВИЛКА	RST Gila 26T (80 мм ход)	**ДИСПЛЕЙ**	LED
СИСТЕМА (ШАТУНЫ)	Prowheel (38 зубьев)	**ТОРМОЗА**	Tektro V
ЗАДНИЙ ПЕРЕКЛЮЧАТЕЛЬ / МАНЕТКИ	Shimano TX800 / Tourney, 8 скоростей	**ПОКРЫШКИ**	Classic Venice 26" x 2,00"
ДВИГАТЕЛЬ	Bafang 250 Вт	**ЦВЕТ Б**	Treasure Серебряный / Racing Красный

МОДЕЛЬ	ELEVATION+	ELEVATION 29	ELEVATION	EMPIRE	ENIGMA	ELEMENT	ELECTRA	ELAN
РАЗМЕР	17", 19", 21"	17", 19", 21"	17", 19", 21"	16", 18", 20", 22"	17", 19"	18", 20", 22"	17", 19"	16", 18", 20"
РАМА	дюраль двойного баттирования, гидроформного 6061 27,5"	дюраль двойного баттирования, гидроформного 6061 29"	дюраль двойного баттирования, гидроформного 6061 27,5"	дюраль двойного баттирования, гидроформного 6061 700C	дюраль двойного баттирования, гидроформного 6061 700C (L)	дюраль 6061 700c	дюраль 6061 700c (L)	дюраль 6061 700c (L)
ПЕРЕДНЯЯ ВИЛКА	FOX 34 Float 27,5 Remote воздушная дистанционно замыкаемая 15 мм жесткая ось 1,5" tapered колонка (120 мм)	RST F1RST 29 15 TRL воздушная дистанционно замыкаемая 15 мм жесткая ось (100 мм)	RST F1RST 27,5 15 TRL воздушная дистанционно замыкаемая 15 мм жесткая ось (120 мм)	RST Volant Air TnL воздушная замыкаемая (60 мм)	RST Volant Air TnL воздушная замыкаемая (60 мм)	SUNTOUR NEX-E25 (63 мм)	SUNTOUR NEX-E25 (63 мм)	RST Gila 26 T (80 мм)
ДВИГАТЕЛЬ	SHIMANO Steps DU-E8000 250 Вт	SHIMANO Steps DU-E6001 250 Вт	SHIMANO Steps DU-E6001 250 Вт	SHIMANO Steps DU-E6001 250 Вт	SHIMANO Steps DU-E6001 250 Вт	SUNTOUR 250 Вт	SUNTOUR 250 Вт	BAFANG 250 Вт
АККУМУЛЯТОР	SHIMANO BT-E8010 Li-Ion, 36 В, 14 Ач, 500 Втч	SHIMANO BT-E8010 Li-Ion, 36 В, 14 Ач, 500 Втч	SHIMANO BT-E8010 Li-Ion, 36 В, 14 Ач, 500 Втч	SHIMANO BT-E6010 Li-Ion, 36 В, 11,6 Ач, 418 Втч	SHIMANO BT-E6010 Li-Ion, 36 В, 11,6 Ач, 418 Втч	PHYLION Li-Ion, 36 В, 11,6 Ач, 418 Втч	PHYLION Li-Ion, 36 В, 11,6 Ач, 418 Втч	BAFANG Li-Ion, 43 В, 10,4 Ач, 447 Втч
ДИСПЛЕЙ	ЖКД SC-E800	ЖКД SC-E6010	ЖКД SC-E6010	ЖКД SC-E6010	ЖКД SC-E6010	ЖКД	ЖКД	LED
РУЛЕВАЯ КОЛОНКА	FSA Integrated 1-1/8"	FSA Integrated 1-1/8"	FSA Integrated 1-1/8"	AUTHOR Integrated 1-1/8"	AUTHOR Integrated 1-1/8"	PRESTINE Integrated 1-1/8"	PRESTINE Integrated 1-1/8"	PRESTINE Integrated 1-1/8"
СИСТЕМА (ШАТУНЫ)	SHIMANO Steps E8000 38 зубьев 170 / 175 мм шатуны	SHIMANO Steps E6000 38 зубьев 170 / 175 мм шатуны	SHIMANO Steps E6000 38 зубьев 170 / 175 мм шатуны	SHIMANO Steps E6000 38 зубьев 170 / 175 мм шатуны	SHIMANO Steps E6000 38 зубьев 170 мм шатуны	SUNTOUR EBCW 42 зубьев 170 мм шатуны	SUNTOUR EBCW 42 зубьев 170 мм шатуны	PROWHEEL 38 зубьев 170 мм шатуны
КАРЕТКА	SHIMANO Steps	SHIMANO Steps	SHIMANO Steps	SHIMANO Steps	SHIMANO Steps	SUNTOUR	SUNTOUR	BAFANG
ПЕРЕДНИЙ ПЕРЕКЛЮЧАТЕЛЬ	-	-	-	-	-	-	-	-
ЗАДНИЙ ПЕРЕКЛЮЧАТЕЛЬ	SHIMANO SLX	SHIMANO Deore	SHIMANO Deore	SHIMANO Deore	SHIMANO Deore	SHIMANO Alivio	SHIMANO Alivio	SHIMANO TX800
МАНЕТКИ	SHIMANO SLX (11)	SHIMANO Deore (10)	SHIMANO Deore (10)	SHIMANO Deore (10)	SHIMANO Deore (10)	SHIMANO Alivio (9)	SHIMANO Alivio (9)	SHIMANO Tourney (8)
КАССЕТА	SHIMANO M7000-11 11-42 (11)	SHIMANO HG50-10 11-36 (10)	SHIMANO HG50-10 11-36 (10)	SHIMANO HG50-10 11-36 (10)	SHIMANO HG50-10 11-36 (10)	SHIMANO HG-300-9 11-34 (9)	SHIMANO HG-300-9 11-34 (9)	SHIMANO HG-31 11-34 (8)
ЦЕПЬ	KMC X11e	KMC X10e	KMC X10e	KMC X10e	KMC X10e	KMC X9e	KMC X9e	KMC Z72
ВТУЛКИ	AUTHOR Xenon 15+ / Krypton 12+ Boost 15 x 110 мм передняя жесткая ось Boost 12 x 148 мм задняя жесткая ось 32 отверстия	AUTHOR Helium 15 / Xenon 12 15 x 100 мм передняя жесткая ось 12 x 142 мм задняя жесткая ось 32 отверстия	AUTHOR Helium 15 / Xenon 12 15 x 100 мм передняя жесткая ось 12 x 142 мм задняя жесткая ось 32 отверстия	AUTHOR Radon 32 отверстия	AUTHOR Radon 32 отверстия	AUTHOR Radon 36 отверстия SUNTOUR 36 отверстия	AUTHOR Radon 36 отверстия SUNTOUR 36 отверстия	QUANDO 36 отверстия BAFANG 36 отверстия
ТОРМОЗА	TRP Slate 4 дисковые гидравлические (7" диски)	TRP Slate 4 дисковые гидравлические (7" диски)	TRP Slate 4 дисковые гидравлические (7" диски)	TEKTRO Gemini дисковые гидравлические (7" диски)	TEKTRO Gemini дисковые гидравлические (7" диски)	TEKTRO Vela дисковые гидравлические (6" диски)	TEKTRO Vela дисковые гидравлические (6" диски)	TEKTRO V
ТОРМОЗНЫЕ РУЧКИ	TRP Slate 4	TRP Slate 4	TRP Slate 4	TEKTRO Gemini	TEKTRO Gemini WS	TEKTRO Vela	TEKTRO Vela	TEKTRO
ОБОДА	AUTHOR Krypton Plus 27,5 32 отверстия	AUTHOR Krypton 29 32 отверстия	AUTHOR Krypton 27,5 32 отверстия	AUTHOR Xenon Pro 29 32 отверстия	AUTHOR Xenon Pro 29 32 отверстия	AUTHOR Radon Cross 36 отверстия	AUTHOR Radon Cross 36 отверстия	AUTHOR Argon 36 отверстия
СПИЦЫ	нержавеющая сталь 2,0 мм черные	нержавеющая сталь 2,0 мм черные	нержавеющая сталь 2,0 мм черные	нержавеющая сталь 2,0 мм черные	нержавеющая сталь 2,0 мм черные	нержавеющая сталь 2,0 мм черные	нержавеющая сталь 2,0 мм черные	нержавеющая сталь 2,0 мм черные
ПОКРЫШКИ	VITTORIA e-Goma Кевлар 27,5" x 2,40"	VITTORIA e-Barzo Кевлар 29" x 2,25"	VITTORIA e-Barzo Кевлар 27,5" x 2,25"	AUTHOR PANARACER Silk Road Cross Кевлар 700 x 42c	AUTHOR PANARACER Silk Road Cross Кевлар 700 x 42c	CST светоотражающие полоски 700 x 42c	CST светоотражающие полоски 700 x 42c	CST Classic Venice 26" x 2,00"
ПЕДАЛИ	HT платформы-педали	HT платформы-педали	HT платформы-педали	HT платформы-педали	AUTHOR Non Slip дюраль	AUTHOR Non Slip дюраль	AUTHOR Non Slip дюраль	AUTHOR Non Slip дюраль
РУЛЬ	AUTHOR 15 мм 760 мм	AUTHOR 15 мм 700 / 720 мм	AUTHOR 15 мм 700 / 720 мм	AUTHOR 15 мм 660 мм	AUTHOR 15 мм 640 / 660 мм	AUTHOR дюраль 25 мм 660 мм	AUTHOR дюраль 25 мм 640 мм	KALLOY 45 мм 620 мм
ГРИПСЫ	AUTHOR Pro Lock	AUTHOR Pro Lock	AUTHOR Pro Lock	AUTHOR Microtech ErgoGrip	AUTHOR Microtech ErgoGrip	AUTHOR ErgoGrip	AUTHOR ErgoGrip	AUTHOR твердая пена
ВЫНОС РУЛЯ	AUTHOR дюраль	AUTHOR дюраль	AUTHOR дюраль	AUTHOR дюраль	AUTHOR дюраль	UNO регулируемый	UNO регулируемый	UNO регулируемый
ПОДСЕДЕЛЬНЫЙ ШТЫРЬ	KIND SHOCK E30i дистанционное управление регулируемый (30,9)	AUTHOR дюраль (30,9)	AUTHOR дюраль (30,9)	AUTHOR дюраль (27,2)	AUTHOR дюраль (27,2)	UNO подрессоренный (27,2)	UNO подрессоренный (27,2)	UNO подрессоренный (27,2)
ПОДСЕДЕЛЬНЫЙ ЗАЖИМ	AUTHOR (31,8)	AUTHOR (31,8)	AUTHOR (31,8)	AUTHOR (31,8)	AUTHOR (31,8)	AUTHOR (31,8)	AUTHOR (31,8)	AUTHOR (31,8)
СЕДЛО	AUTHOR Navigator	AUTHOR Navigator	AUTHOR Navigator	AUTHOR Sphere Gel	AUTHOR Area Gel	AUTHOR King Sofa	AUTHOR Queen Sofa	AUTHOR Queen Sofa
КОЛИЧЕСТВО СКОРОСТЕЙ	11	10	10	10	10	9	9	8
ВЕС	21,6 кг / 19"	20,7 кг / 19"	20,5 кг / 19"	20,9 кг / 20"	20,8 кг / 17"	23,6 кг / 19"	23,6 кг / 17"	23,5 кг / 16"

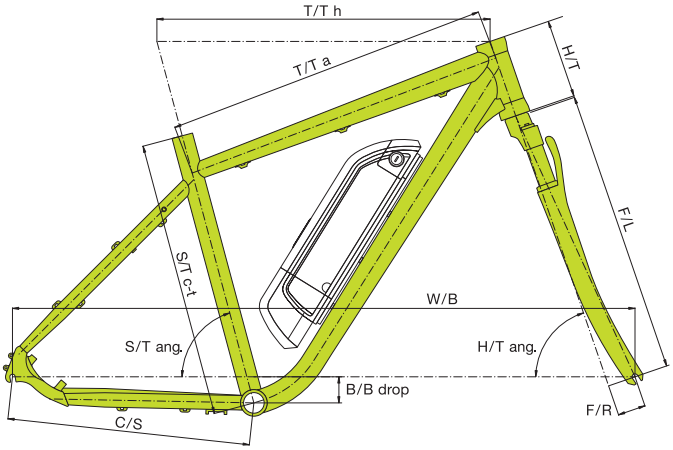

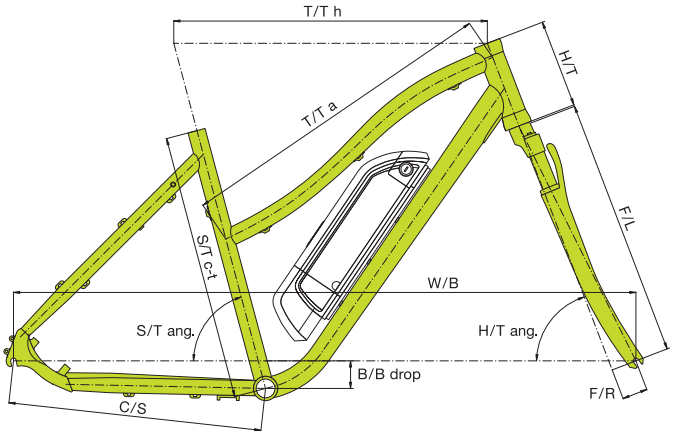

	S/T c-t	T/T h	T/T a	H/T	C/S	W/B	S/T ang.	H/T ang.	F/L	B/B drop	B/B width	F/R
ELEVATION+ * T 1,5" PF												
17"	432	615	590	115	460	1159	71,5	66,0	560	45	-	43
19"	483	630	601	125	460	1187	71,5	66,0	560	45	-	43
21"	533	645	613	130	460	1203	71,5	66,0	560	45	-	43
ELEVATION 29 * T 1,5" PF												
17"	432	595	577	120	480	1127	73,0	70,5	510	60	-	43
19"	483	620	594	130	480	1152	73,0	70,5	510	60	-	43
21"	533	640	612	140	480	1173	73,0	70,5	510	60	-	43
ELEVATION * T 1,5" PF												
17"	432	590	573	130	465	1133	73,5	69,0	510	51	-	42
19"	483	615	592	130	465	1158	73,5	69,0	510	51	-	42
21"	535	635	611	140	465	1173	73,0	69,0	510	51	-	42
EMPIRE *												
16"	406	560	546	130	450	1056	73,0	71,0	470	60	-	44
18"	457	580	560	150	450	1076	73,0	71,0	470	60	-	44
20"	508	600	576	170	450	1097	73,0	71,0	470	60	-	44
22"	559	620	595	180	450	1117	73,0	71,0	470	60	-	44
ENIGMA *												
17"	432	565	545	140	450	1072	73,5	70,5	470	60	-	44
19"	483	585	565	150	450	1093	73,5	70,5	470	60	-	44
ELEMENT *												
18"	457	550	536	130	445	1072	75.0	71.0	470	45	68	46
20"	508	555	538	130	445	1077	75.0	71.0	470	45	68	46
22"	558	559	543	150	445	1082	75.0	71.0	470	45	68	46
ELECTRA *												
17"	432	536	526	160	459	1095	75.0	69.0	470	50	68	46
19"	483	568	557	160	459	1127	75.0	69.0	470	50	68	46
ELAN *												
16"	406	545	533	145	430	1052	75,0	70,0	460	50	68	38
18"	457	560	542	155	430	1089	75,0	70,0	460	50	68	38
20"	508	568	549	160	430	1097	75,0	70,0	460	50	68	38

* t 1,5" PF – полуинтегрированная рулевая колонка 1,5" tapered PF PF – Press Fit
* – 1 1/8" полуинтегрированная рулевая колонка PF 50 мм

ПОЯСНЕНИЯ:

S/T c-t – seat tube (center-top), длина подседельной трубы, от центра каретки до ее вершины
T/T h – top tube horizontal, горизонтальная длина верхней трубы рамы
T/T a – top tube actual, действительная длина верхней трубы рамы
H/T – head tube, длина рулевой трубы
C/S – chain stay, длина нижнего пера
W/B – wheel base, колесная база (расстояние между центрами осей переднего и заднего колеса)
S/T ang. – seat tube angle, угол между осью подседельной трубы и воображаемой соединительной линией оси переднего и заднего колеса
H/T ang. – head tube angle, угол между осью рулевой трубки и воображаемой соединительной осью переднего и заднего колеса
F/L – fork length, длина вилки, от нижней части рулевой колонки до центра переднего колеса
B/B drop – bottom bracket drop, расстояние между воображаемой соединительной линией центра колес с центром каретки, измеряемое от каретки
B/B width – bottom bracked width, ширина центральной муфты
F/R – fork rake, расстояние между осью рулевой трубы и осью вилки, измеряемое в центре переднего колеса, так называемый off set

Рекомендуемые размеры рам в зависимости от роста пользователя можно найти у каждой конкретной модели на нашем сайте **www.author.eu**

ROAD



ФОТО: Jan Brychta

AUTHOR KARBON ROAD

CHARISMA

В коллекции 2018 г. мы будем использовать 3-е поколение карбоновых шоссейных платформ рам AUTHOR для наших моделей CHARISMA 77, 66 и 55 с различными уровнями прочности и качества используемого карбонового материала.

Конструкционные элементы комплекта рамы CHARISMA

1. Ведение тросов для обоих переключателей и заднего тормоза внутри рамы (ICR – Inner Cable Routing).
2. Крепление переднего переключателя так наз. способом «Braze On» или путем непосредственного монтажа.
3. Более широкая центральная втулка 86,5 мм совместима со стандартом SHIMANO PF SM-BB91-41.
4. Подготовка установки источника питания для электронного комплекта Shimano Di2 на нижней грани левого нижнего пера или в подседельной трубе рамы.
5. Коническая рулевая трубка, совместимая с конусной колонкой вилки 1,5" tapered.
6. Нержавеющая металлическая защита встроена непосредственно в стенке рамы, служащей для защиты рамы от повреждения цепью.
7. Аэродинамически сформированная передняя вилка.

1.



2.





3. / 6.

AUTHOR DURAL ROAD

AURA

С момента своего создания для более доступных шоссейных моделей по сравнению со своим предшественником дюралевая рама оборудована разработанной геометрией, соответствующей требованиям спортивных рекреационных велосипедистов. Стремясь достичь более низкого веса рамы, для всех моделей платформы рамы AURA мы используем трижды утонченный (triple butted) дюраль 6061.

Конструкционные элементы комплекта рамы AURA

1. Коническая рулевая трубка совместима с конусной колонкой вилки 1,5" tapered.
2. Выразительный наклон переднего треугольника.
3. Аэродинамически сформированная передняя вилка.

Платформа рамы AURA предлагается 6 размеров: 480, 500, 520, 540, 560 и 580 мм. И здесь обозначение размера означает длину подседельной трубки от центра каретки до ее вершины.

AURA DISC

Начиная с коллекции 2016 г., мы предлагаем версию дюралевой шоссейной платформы рамы AURA для дисковых тормозов, которые будем называть AURA DISC. Геометрия рамы здесь не будет изменена как у моделей платформы рамы AURA, так и у линейки размеров. В коллекции 2018 г. в качестве классической шоссейной модели остается только AURA 55 DISC, которая будет оснащена новыми дисковым тормозами в механическом тросовом исполнении, поддерживаемая прочной осью передней вилки стандарта 12x100 мм.

AURA XR

Модификацией действующей модели AURA 44 DISC является gravel модель AURA XR. Обозначение XR обозначает Cross Road, английское сокращение X=Cross. Эта модель также будет оснащена дисковыми тормозами, но будет иметь более широкие покрышки, нежели AURA 44 DISC, а именно модель Terreno Dry 33 мм брэнда Vittoria. Речь идет о кевларовых покрышках, предназначенных для более легких участков пересеченной местности, с мелкими боковыми и центральными выступами. К этой более широкой покрышке приспособлена передняя карбоновая вилка с прочной осью стандарта 12x100, а также задняя подвеска.





AUTHOR CR-MO GRAVEL BIKE KONCEPT

RONIN И RONIN SL

Приключения, преодоления самого себя, классика в виде стальной рамы, широкой шины, дисковых тормозов, а главное развлечение и открытие новых мест. Это новая и все более популярная категория велосипедов, предлагающая gravel велосипед Ronin и новую модель RONIN SL. Эти модели должны соответствовать вашим видениям о современном, универсальном gravel велосипеде на Cr-Mo раме, предназначенной для путешествий без границ и ограничений.

RONIN SL

Эта новая модель базируется на успешном велосипеде RONIN, однако основное усилие у нее было направлено на значительное снижение веса (SL = Super Light). Поэтому мы использовали трубы рамы с брендом Reynolds с обозначением 725, кроме прочего в комбинации с дюралевой вилкой с 12 мм прочной осью. Следующей редукцией является использование современной технологии манеток 1x11 SRAM APEX, включая гидравлические тормоза. «Вишенкой на торте» являются колеса MAVIC AKSIUM ALLROAD DISC с кевларовыми покрышками Ritchey иконической модели Speed Max шириной 40 мм.

REYNOLDS CR 725 TB

Это обозначение термически обработанной хромолибденовой стали. Благодаря этой тепловой и механической обработке труб рам толщина стенки может быть уменьшена до 0,4 мм, снижая общий вес стальной рамы.
Стальные трубы уровня Reynolds 725 базируются на легендарном сете под номером 753, который являлся первым термически обработанным сетом для производства стальных рам. Примесь 0,3 % углерода и добавление других химических элементов приводит к повышению среднего предела прочности на разрыв UTS (Rm) = 1080 – 1280 МПа.

AUTHOR CARBON MONOCOQUE

MAVIC
КОЛЕСА

CERTIFICATED

SHIMANO 2x11



CHARISMA 77

РАМА	Author A карбон монокок	**ТОРМОЗА**	Shimano Dura Ace
ВИЛКА	Author A карбон монокок	**КОЛЕСА**	Mavic Ksyrium Pro Exalith SL 25 WTS
СИСТЕМА (ШАТУНЫ)	Shimano Dura Ace (53-39 зубьев), BB unit	**ПОКРЫШКИ**	Mavic Yksion Pro SSC Кевлар 700 x 25c
ЗАДНИЙ ПЕРЕКЛЮЧАТЕЛЬ / МАНЕТКИ	Shimano Dura Ace, 22 скорости	**ЦВЕТ**	Матовый карбон / Neon Желтый

AUTHOR CARBON MONOCOQUE

MAVIC
КОЛЕСА

CERTIFICATED

SHIMANO 2x11



CHARISMA 66

РАМА	Author B карбон монокок	**ТОРМОЗА**	Shimano Ultegra
ВИЛКА	Author B карбон монокок	**КОЛЕСА**	Mavic Ksyrium Elite 25 WTS
СИСТЕМА (ШАТУНЫ)	Shimano Ultegra (52-36 зубьев), BB unit	**ПОКРЫШКИ**	Mavic Yksion Pro Кевлар 700 x 25c
ЗАДНИЙ ПЕРЕКЛЮЧАТЕЛЬ / МАНЕТКИ	Shimano Ultegra, 22 скорости	**ЦВЕТ**	Author Красный / Белый

AUTHOR CARBON MONOCOQUE

MAVIC КОЛЕСА

CERTIFICATED

SHIMANO 2x11



CHARISMA 55

РАМА	Author B карбон монокок	**ТОРМОЗА**	Shimano 105
ВИЛКА	Author C карбон монокок	**КОЛЕСА**	Mavic Ksyrium
СИСТЕМА (ШАТУНЫ)	Shimano 105 Compact (50-34 зубьев), BB unit	**ПОКРЫШКИ**	Vittoria Zaffiro Pro Кевлар 700 x 25c
ЗАДНИЙ ПЕРЕКЛЮЧАТЕЛЬ / МАНЕТКИ	Shimano 105, 22 скорости	**ЦВЕТ**	Карбон / Andaman Синий



ФОТО: Jan Mocňak

MAVIC
КОЛЕСА

SHIMANO 2x11

12x100



AURA 55 DISC

РАМА	дюраль тройного баттирования 6061	**ТОРМОЗА**	Shimano RS505 (140 mm), гидравлические
ВИЛКА	дюраль 1,5" tapered	**КОЛЕСА**	Mavic Aksium Disc
СИСТЕМА (ШАТУНЫ)	FSA Gossamer Compact MegaExo (50-34 зубьев), BB unit	**ПОКРЫШКИ**	Vittoria Zaffiro Pro Кевлар 700 x 28c
ЗАДНИЙ ПЕРЕКЛЮЧАТЕЛЬ / МАНЕТКИ	Shimano 105, 22 скорости	**ЦВЕТ**	Белый / Racing Красный / Серебряный

MAVIC
КОЛЕСА

SHIMANO 2x11



AURA 55

РАМА	дюраль тройного баттирования 6061	**ТОРМОЗА**	Tektro R313
ВИЛКА	Author C карбон	**КОЛЕСА**	Mavic Aksium Elite
СИСТЕМА (ШАТУНЫ)	Shimano Compact (50-34 зубьев)	**ПОКРЫШКИ**	Vittoria Zaffiro Pro Кевлар 700 x 28c
ЗАДНИЙ ПЕРЕКЛЮЧАТЕЛЬ / МАНЕТКИ	Shimano 105, 22 скорости	**ЦВЕТ**	Матовый Черный

SHIMANO 2x10

12x100



| AURA XR |

РАМА	дюраль тройного баттирования 6061	**ТОРМОЗА**	Rever MCX2 (160 mm), механические
ВИЛКА	карбон / дюраль	**ПОКРЫШКИ**	Vittoria Terreno Dry TNT 700 x 33c
СИСТЕМА (ШАТУНЫ)	Shimano Tiagra Compact (50-34 зубьев), BB unit	**ЦВЕТ**	Черный / Italie Синий / Серебряный
ЗАДНИЙ ПЕРЕКЛЮЧАТЕЛЬ / МАНЕТКИ	Shimano Tiagra, 20 скоростей		

SHIMANO 2x10



| AURA 44 |

РАМА	дюраль тройного баттирования 6061	**ТОРМОЗА**	Tektro R313
ВИЛКА	карбон / дюраль 1,5" tapered	**ПОКРЫШКИ**	Vittoria Zaffiro Pro Кевлар 700 x 28c
СИСТЕМА (ШАТУНЫ)	Shimano Tiagra Compact (50-34 зубьев), BB unit	**ЦВЕТ**	Черный / Racing Красный / Серебряный
ЗАДНИЙ ПЕРЕКЛЮЧАТЕЛЬ / МАНЕТКИ	Shimano Tiagra, 20 скоростей		



AURA 33

РАМА	дюраль тройного баттирования 6061	**ТОРМОЗА**	Tektro R313
ВИЛКА	дюраль	**ПОКРЫШКИ**	Vittoria Zaffiro 700 x 28c
СИСТЕМА (ШАТУНЫ)	Prowheel Ounce Compact (50-34 зубьев)	**ЦВЕТ**	Черный / Neon Желтый / Серебряный
ЗАДНИЙ ПЕРЕКЛЮЧАТЕЛЬ / МАНЕТКИ	Shimano Sora, 18 скоростей		



AURA 22

РАМА	дюраль тройного баттирования 6061	**ТОРМОЗА**	Tektro R313
ВИЛКА	дюраль	**ПОКРЫШКИ**	Vittoria Zaffiro 700 x 28c
СИСТЕМА (ШАТУНЫ)	Prowheel Solid (52-42-30 зубьев)	**ЦВЕТ**	Белый / Racing Красный / Серебряный
ЗАДНИЙ ПЕРЕКЛЮЧАТЕЛЬ / МАНЕТКИ	Shimano A070 / A073, 21 скорость		

MAVIC
КОЛЕСА

SRAM 1x11

12x100



RONIN SL

РАМА	cromoly тройного баттирования Reynolds	**ТОРМОЗА**	SRAM Apex (160 мм), гидравлические
ВИЛКА	дюраль	**КОЛЕСА**	Mavic Aksium Allroad Disc
СИСТЕМА (ШАТУНЫ)	SRAM Apex (44 зубьев)	**ПОКРЫШКИ**	Ritchey SpeedMax Кевлар 700 x 40c
ЗАДНИЙ ПЕРЕКЛЮЧАТЕЛЬ / МАНЕТКИ	SRAM Apex, 11 скоростей	**ЦВЕТ**	Star Серебряный / Kalifornie Оранжевый



RONIN

РАМА	cromoly тройного баттирования	**ТОРМОЗА**	Rever MCX2 (160 мм) механические
ВИЛКА	cromoly	**ПОКРЫШКИ**	Ritchey SpeedMax Кевлар 700 x 40c
СИСТЕМА (ШАТУНЫ)	Shimano Tiagra (50-34 зубьев), BB unit	**ЦВЕТ**	Star Красный
ЗАДНИЙ ПЕРЕКЛЮЧАТЕЛЬ / МАНЕТКИ	Shimano Tiagra, 20 скоростей		

МОДЕЛЬ	CHARISMA 77	CHARISMA 66	CHARISMA 55	AURA 55 DISC	AURA 55	AURA XR
РАЗМЕР	520, 540, 560, 580, 600, 620 мм	520, 540, 560, 580, 600, 620 мм	520, 540, 560, 580, 600, 620 мм	500, 520, 540, 560 мм	480, 500, 520, 540, 560, 580 мм	480, 500, 520, 540, 560, 580 мм
РАМА	AUTHOR A карбон монокок	AUTHOR B карбон монокок	AUTHOR B карбон монокок	дюраль тройного баттирования 6061	дюраль тройного баттирования 6061	дюраль тройного баттирования 6061
ПЕРЕДНЯЯ ВИЛКА	AUTHOR A карбон монокок 1,5" tapered	AUTHOR B карбон монокок 1,5" tapered	AUTHOR C карбон монокок 1,5" tapered	AUTHOR дюраль 1,5" tapered	AUTHOR карбон ножки, дюраль колонка 1,5" tapered	AUTHOR карбон ножки, дюраль колонка 1,5" tapered
РУЛЕВАЯ КОЛОНКА	FSA Orbit C-40 1,5" tapered	FSA Orbit C-40 1,5" tapered	FSA Orbit C-40 1,5" tapered	PRESTINE Integrated 1,5" tapered	PRESTINE Integrated 1,5" tapered	PRESTINE Integrated 1,5" tapered
СИСТЕМА (ШАТУНЫ)	SHIMANO Dura Ace 53-39 зубьев 170 / 172,5 / 175 / 177,5 мм шатуны	SHIMANO Ultegra 52-36 зубьев 170 / 172,5 / 175 мм шатуны	SHIMANO 105 50-34 зубьев 170 / 172,5 / 175 мм шатуны	FSA Gossamer Compact MegaExo 50-34 зубьев 170 / 172,5 / 175 мм шатуны	SHIMANO Compact 50-34 зубьев 170 / 172,5 / 175 мм шатуны	SHIMANO Tiagra Compact 50-34 зубьев 170 / 172,5 /175 мм шатуны
КАРЕТКА	SHIMANO BB-92 BB unit	SHIMANO BB-72 BB unit	SHIMANO BB-72 BB unit	FSA MegaExo	SHIMANO BB-RS500 BB unit	SHIMANO BB-RS500 BB unit
ПЕРЕДНИЙ ПЕРЕКЛЮЧАТЕЛЬ	SHIMANO Dura Ace	SHIMANO Ultegra	SHIMANO 105	SHIMANO 105 (31,8)	SHIMANO 105 (31,8)	SHIMANO Tiagra (31,8)
ЗАДНИЙ ПЕРЕКЛЮЧАТЕЛЬ	SHIMANO Dura Ace	SHIMANO Ultegra	SHIMANO 105	SHIMANO 105	SHIMANO 105	SHIMANO Tiagra
МАНЕТКИ	SHIMANO Dura Ace (22)	SHIMANO Ultegra (22)	SHIMANO 105 (22)	SHIMANO 105 (22)	SHIMANO 105 (22)	SHIMANO Tiagra (20)
КАССЕТА	SHIMANO 9100 11-25 (11)	SHIMANO R8000 11-28 (11)	SHIMANO 5800 11-28 (11)	SHIMANO 5800 11-28 (11)	SHIMANO 5800 11-28 (11)	SHIMANO HG500-10 11-34 (10)
ЦЕПЬ	SHIMANO HG901	SHIMANO HG701	SHIMANO HG601	KMC X11 EL	KMC X11 EL	KMC X10-1
ВТУЛКИ	MAVIC Ksyrium Pro Exalith SL 25 WTS колеса 16 / 20 отверстий	MAVIC Ksyrium Elite 25 WTS колеса 18 / 20 отверстий	MAVIC Ksyrium колеса 20 отверстий	MAVIC Aksium Disc колеса 24 / 24 отверстий	MAVIC Aksium Elite колеса 20 отверстий	QUANDO Road Disc 32 отверстия
ТОРМОЗА	SHIMANO Dura Ace	SHIMANO Ultegra	SHIMANO 105	SHIMANO RS505 дисковые гидравлические (140 мм диски)	TEKTRO R313	REVER MCX2 дисковые механические (160 мм диски)
ТОРМОЗНЫЕ РУЧКИ	SHIMANO Dura Ace	SHIMANO Ultegra	SHIMANO 105	SHIMANO RS505	SHIMANO 105	SHIMANO Tiagra
ОБОДА	MAVIC Ksyrium Pro Exalith SL 25 WTS колеса 16 / 20 отверстий	MAVIC Ksyrium Elite 25 WTS колеса 18 / 20 отверстий	MAVIC Ksyrium колеса 20 отверстий	MAVIC Aksium Disc колеса 24 / 24 отверстий	MAVIC Aksium Elite колеса 20 отверстий	JALCO CR25D 32 отверстия
СПИЦЫ	MAVIC	MAVIC	MAVIC	MAVIC	MAVIC	нержавеющая сталь 2,0 мм черные
ПОКРЫШКИ	MAVIC Yksion Pro SSC Griplink кевлар MAVIC Yksion Pro SSC Powerlink кевлар 700 x 25c	MAVIC Yksion Pro Griplink кевлар Yksion Pro Powerlink Кевлар 700 x 25c	VITTORIA Zaffiro Pro кевлар 700 x 25c	VITTORIA Zaffiro Pro кевлар 700 x 28c	VITTORIA Zaffiro Pro кевлар 700 x 28c	VITTORIA Terreno Dry TNT 700 x 33c
ПЕДАЛИ	-	-	-	-	-	-
РУЛЬ	RITCHEY SL Road Evo Curve карбон 420 / 440 мм	RITCHEY Streem II WCS Road 420 / 440 мм	RITCHEY Streem II Comp Road 420 / 440 мм	RITCHEY Streem II Comp Road 420 / 440 мм	RITCHEY Streem II Comp Road 420 / 440 мм	AUTHOR 420 / 440 мм
ГРИПСЫ / ОБМОТКА	AUTHOR microfiber / гель	AUTHOR microfiber / гель	AUTHOR microfiber / гель	AUTHOR замша / гель	AUTHOR замша / гель	AUTHOR замша / гель
ВЫНОС РУЛЯ	RITCHEY WCS 4-Axis 44	RITCHEY WCS C220	RITCHEY Comp 4-Axis	RITCHEY Comp 4-Axis	RITCHEY Comp 4-Axis	AUTHOR
ПОДСЕДЕЛЬНЫЙ ШТЫРЬ	RITCHEY SL Карбон 1B (27,2)	RITCHEY WCS Карбон (27,2)	RITCHEY Comp Карбон (27,2)	RITCHEY Comp Карбон (27,2)	RITCHEY Comp Карбон (27,2)	AUTHOR (27,2)
ПОДСЕДЕЛЬНЫЙ ЗАЖИМ	AUTHOR (31,8)	AUTHOR (31,8)	AUTHOR (31,8)	AUTHOR (31,8)	AUTHOR (31,8)	AUTHOR (31,8)
СЕДЛО	PROLOGO Scratch 2	PROLOGO Scratch 2	PROLOGO Scratch 2 Space	PROLOGO Scratch 2 Space	PROLOGO Scratch 2 Space	AUTHOR Aura CR
КОЛИЧЕСТВО СКОРОСТЕЙ	22	22	22	22	22	20
ВЕС	6,7 кг / 58 см	7,3 кг / 58 см	8,2 кг / 58 см	9,7 кг / 54 см	8,8 кг / 54 см	10,3 кг / 54 см

МОДЕЛЬ	AURA 44	AURA 33	AURA 22	RONIN SL	RONIN
РАЗМЕР	480, 500, 520, 540, 560 мм	480, 500, 520, 540, 560, 580 мм	480, 500, 520, 540, 560, 580 мм	480, 500, 520, 540, 560, 580 мм	480, 500, 520, 540, 560, 580 мм
РАМА	дюраль тройного баттирования 6061	дюраль тройного баттирования 6061	дюраль тройного баттирования 6061	cromoly тройного баттирования REYNOLDS	cromoly тройного баттирования
ПЕРЕДНЯЯ ВИЛКА	AUTHOR карбон ножки, дюраль колонка 1,5" tapered	AUTHOR дюраль 1,5" tapered	AUTHOR дюраль 1,5" tapered	дюраль 700C	cromoly 700C
РУЛЕВАЯ КОЛОНКА	PRESTINE Integrated 1,5" tapered	PRESTINE Integrated 1,5" tapered	PRESTINE Integrated 1,5" tapered	PRESTINE 1-1/8"	PRESTINE 1-1/8"
СИСТЕМА (ШАТУНЫ)	SHIMANO Tiagra Compact 50-34 зубьев 170 / 172,5 / 175 мм шатуны	PROWHEEL Ounce Compact 50-34 зубьев 170 / 172,5 / 175 мм шатуны	PROWHEEL Solid 52-42-30 зубьев 170 / 172,5 / 175 мм шатуны	SRAM APEX 44 зубьев 170 / 172,5 / 175 мм шатуны	SHIMANO Tiagra Compact 50-34 зубьев 170 / 172,5 / 175 мм шатуны
КАРЕТКА	SHIMANO BB-RS500 BB unit	SHIMANO BB-UN26 закрытая	SHIMANO BB-UN26 закрытая	SRAM BB-GXP	SHIMANO BB-RS500 BB unit
ПЕРЕДНИЙ ПЕРЕКЛЮЧАТЕЛЬ	SHIMANO Tiagra (31,8)	SHIMANO Sora (31,8)	SHIMANO A073 (31,8)	-	SHIMANO Tiagra (28,6)
ЗАДНИЙ ПЕРЕКЛЮЧАТЕЛЬ	SHIMANO Tiagra	SHIMANO Sora	SHIMANO A070	SRAM APEX	SHIMANO Tiagra
МАНЕТКИ	SHIMANO Tiagra (20)	SHIMANO Sora (18)	SHIMANO A073 (21)	SRAM APEX (11)	SHIMANO Tiagra (20)
КАССЕТА	SHIMANO HG500-10 11-32 (10)	SHIMANO HG400-9 11-32 (9)	SHIMANO HG200-7 12-28 (7)	SRAM PG-1130 11-42 (11)	SHIMANO HG500-10 11-34 (10)
ЦЕПЬ	KMC X10-1	SHIMANO HG53	KMC Z51	SRAM CN-1110	KMC X10
ВТУЛКИ	QUANDO Road 32 отверстия	QUANDO Road 32 отверстия	QUANDO Road 32 отверстия	MAVIC Aksium Allroad Disc колеса 12 x 100 мм передняя жесткая ось 24 отверстия	QUANDO Road Disc 32 отверстия
ТОРМОЗА	TEKTRO R313	TEKTRO R313	TEKTRO R313	SRAM Apex дисковые гидравлические (160 мм диски)	REVER MCX2 дисковые механические (160 мм диски)
ТОРМОЗНЫЕ РУЧКИ	SHIMANO Tiagra	SHIMANO Sora	SHIMANO	SRAM Apex	SHIMANO Tiagra
ОБОДА	JALCO MRX24 32 отверстия	JALCO MRX24 32 отверстия	JALCO MRX24 32 отверстия	MAVIC Aksium Allroad Disc колеса 24 отверстия	JALCO CR25D 32 отверстия
СПИЦЫ	нержавеющая сталь 2,0 мм черные	нержавеющая сталь 2,0 мм черные	нержавеющая сталь 2,0 мм черные	MAVIC	нержавеющая сталь 1,8 мм черные
ПОКРЫШКИ	VITTORIA Zaffiro Pro кевлар 700 x 28c	VITTORIA Zaffiro 700 x 28c	VITTORIA Zaffiro 700 x 28c	RITCHEY SpeedMax кевлар 700 x 40c	RITCHEY SpeedMax кевлар 700 x 40c
ПЕДАЛИ	-	-	-	-	-
РУЛЬ	AUTHOR 440 / 460 мм	AUTHOR 440 / 460 мм	AUTHOR 440 / 460 мм	RITCHEY Road EvoMax 440 / 460 мм	AUTHOR 420 / 440 мм
ГРИПСЫ / ОБМОТКА	AUTHOR замша / гель	AUTHOR замша / гель	AUTHOR замша / гель	AUTHOR замша / гель	AUTHOR замша / гель
ВЫНОС РУЛЯ	AUTHOR	AUTHOR	AUTHOR	RITCHEY Comp 4-Axis	AUTHOR
ПОДСЕДЕЛЬНЫЙ ШТЫРЬ	AUTHOR (27,2)	AUTHOR (27,2)	AUTHOR (27,2)	RITCHEY Comp (27,2)	AUTHOR (27,2)
ПОДСЕДЕЛЬНЫЙ ЗАЖИМ	AUTHOR (31,8)	AUTHOR (31,8)	AUTHOR (31,8)	AUTHOR (28,6)	AUTHOR (28,6)
СЕДЛО	AUTHOR Aura CR	AUTHOR Aura	AUTHOR Aura	AUTHOR Patriot	AUTHOR Patriot
КОЛИЧЕСТВО СКОРОСТЕЙ	20	18	21	11	20
ВЕС	9,4 кг / 54 см	9,9 кг / 54 см	10,4 кг / 54 см	10,4 кг / 52см	11,7 кг / 52см

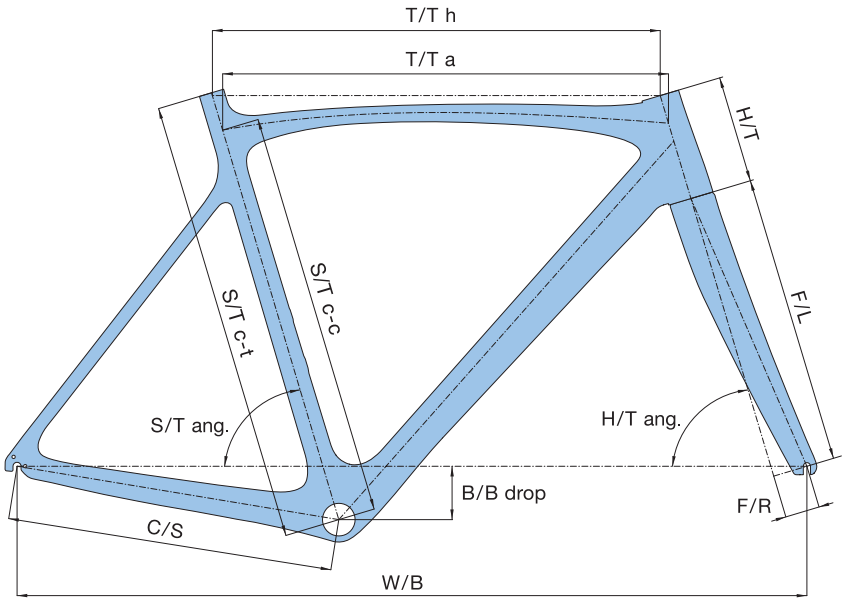

	S/T c-t	S/T c-c	T/T h	T/T a	H/T	C/S	W/B	S/T ang.	H/T ang.	F/L	B/B drop	B/B width	F/R
CHARISMA 77 * T 1,5" DI													
540	540	488	550	544	120	410	979	73.3	73.3	365	67	86.5	43
560	560	511	563	560	135	410	993	73.4	73.4	365	67	86.5	43
580	578	540	574	574	155	410	995	73.0	74.0	365	64	86.5	43
600	600	550	585	582	175	410	1005	73.0	74.0	365	64	86.5	43
CHARISMA 66 * T 1,5" DI / CHARISMA 55 * T 1,5" DI													
520	520	480	550	543	110	410	977	73,0	73,3	365	67	86,5	43
540	540	488	550	544	120	410	979	73,3	73,3	365	67	86,5	43
560	560	511	563	560	135	410	993	73,4	73,4	365	67	86,5	43
580	578	540	574	574	155	410	995	73,0	74,0	365	64	86,5	43
600	600	550	585	582	175	410	1005	73,0	74,0	365	64	86,5	43
620	620	580	591	590	195	410	1011	73,0	74,0	365	64	86,5	43
AURA 55 DISC * T 1,5" DI													
500	500	460	532	519	140	425	1000	74.2	71.8	373	71	68	45
520	520	480	542	529	155	425	1005	74.0	72.2	373	70	68	45
540	540	500	556	543	170	425	1014	73.7	72.5	373	70	68	45
560	560	520	570	556	185	425	1021	73.3	72.8	373	69	68	45
AURA 55 * T 1,5" DI / AURA 44 * T 1,5" DI / AURA 33 * T 1,5" DI / AURA 22 * T 1,5" DI													
480	480	440	525	512	125	410	982	74,5	71,5	373	72	68	45
500	500	460	532	519	140	410	985	74,2	71,8	373	71	68	45
520	520	480	542	529	155	410	990	74,0	72,2	373	70	68	45
540	540	500	556	543	170	410	998	73,7	72,5	373	70	68	45
560	560	520	570	556	185	410	1005	73,3	72,8	373	69	68	45
580	580	540	583	570	200	410	1014	73,0	73,0	373	68	68	45
GRAVEL BIKES													
AURA XR * T 1,5" DI													
480	480	440	525	509	125	425	999	74,5	71,5	400	72	68	45
500	500	460	532	515	140	425	1001	74,2	71,8	400	71	68	45
520	520	480	542	525	155	425	1006	74,0	72,2	400	70	68	45
540	540	500	556	538	170	425	1014	73,7	72,5	400	70	68	45
560	560	520	570	552	185	425	1021	73,3	72,8	400	69	68	45
580	580	540	583	564	200	425	1029	73,0	73,0	400	68	68	45
RONIN SL / RONIN													
480	480	440	515	500	110	425	999	74,5	70,8	408	65	68	45
500	500	460	528	515	110	425	1012	74,5	70,8	408	65	68	45
520	520	480	538	526	120	425	1021	74,5	71,0	408	65	68	45
540	540	500	545	532	135	425	1023	74,0	71,0	408	65	68	45
560	560	520	560	547	145	425	1028	73,5	71,5	408	65	68	45
580	580	540	570	558	155	425	1033	73,0	71,5	408	65	68	45

* t 1,5" DI – полуинтегрированная рулевая колонка 1,5" tapered DI DI – Drop In

ПОЯСНЕНИЯ:

S/T c-t – seat tube (center-top), длина подседельной трубы, от центра каретки до ее вершины
S/T c-c – seat tube (center – center), длина подседельной трубы, от центра каретки до оси верхней трубы рамы
T/T h – top tube horizontal, горизонтальная длина верхней трубы рамы
T/T a – top tube actual, действительная длина верхней трубы рамы
H/T – head tube, длина рулевой трубы
C/S – chain stay, длина нижнего пера
W/B – wheel base, колесная база (расстояние между центрами осей переднего и заднего колеса)
S/T ang. – seat tube angle, угол между осью подседельной трубы и воображаемой соединительной линией оси переднего и заднего колеса
H/T ang. – head tube angle, угол между осью рулевой трубки и воображаемой соединительной осью переднего и заднего колеса
F/L – fork length, длина вилки, от нижней части рулевой колонки до центра переднего колеса
B/B drop – bottom bracket drop, расстояние между воображаемой соединительной линией центра колес с центром каретки, измеряемое от каретки
B/B width – bottom bracked width, ширина центральной муфты
F/R – fork rake, расстояние между осью рулевой трубы и осью вилки, измеряемое в центре переднего колеса, так называемый off set

Рекомендуемые размеры рам в зависимости от роста пользователя можно найти у каждой конкретной модели на нашем сайте **www.author.eu**



FSX

DH | ENDURO | XC | TRAIL

СИСТЕМА РЕССОРНОЙ ПОДВЕСКИ МОДЕЛЬНОЙ ЛИНЕЙКИ NINJA DH И NINJA FR

NINJA DH и **NINJA FR** представляют модельные линейки, предназначенные для скоростного спуска, freeride и bikepark стилей катания на велосипеде. Они базируются на очень низкой = игривой раме (у моделей **DH** с 27,5" колесами и у модели **FR** с 26" колесами) с оригинальной геометрией, разработанной для экстремального стиля езды. Подвеска заднего колеса устроена на основании собственной четырех кулачковой технологии **DLP® (Drive Link Pivot®)**.

Обе линейки используют верхний балансир с движением по направлению вперед и почти горизонтальным положением амортизатора. Благодаря этому решению достигнута высокая активность амортизатора в т.ч. при малых вибрациях и одновременно прогрессивное затвердевание амортизатора в конце (последних 20%) хода заднего колеса. **DLP®** сцепление задней подвески, кроме чувствительности задней подвески также в процессе торможения, характеризуется минимальным воздействием **«pedal kickback»** (отдача рычагов в процессе компрессии амортизатора) и минимальным удлинением или сокращением цепи.

Следующим преимуществом системы **DLP®** является регулировка пружинящей части амортизатора в значительной степени более низким давлением воздуха или путем использования более мягкой пружины. Одновременно с этим практически исключено использование внешних функций амортизатора, которое увеличивает собственную компрессию, такую как Propedal и ему подобные, главным образом это актуально при кручении педалей в положении сидя.

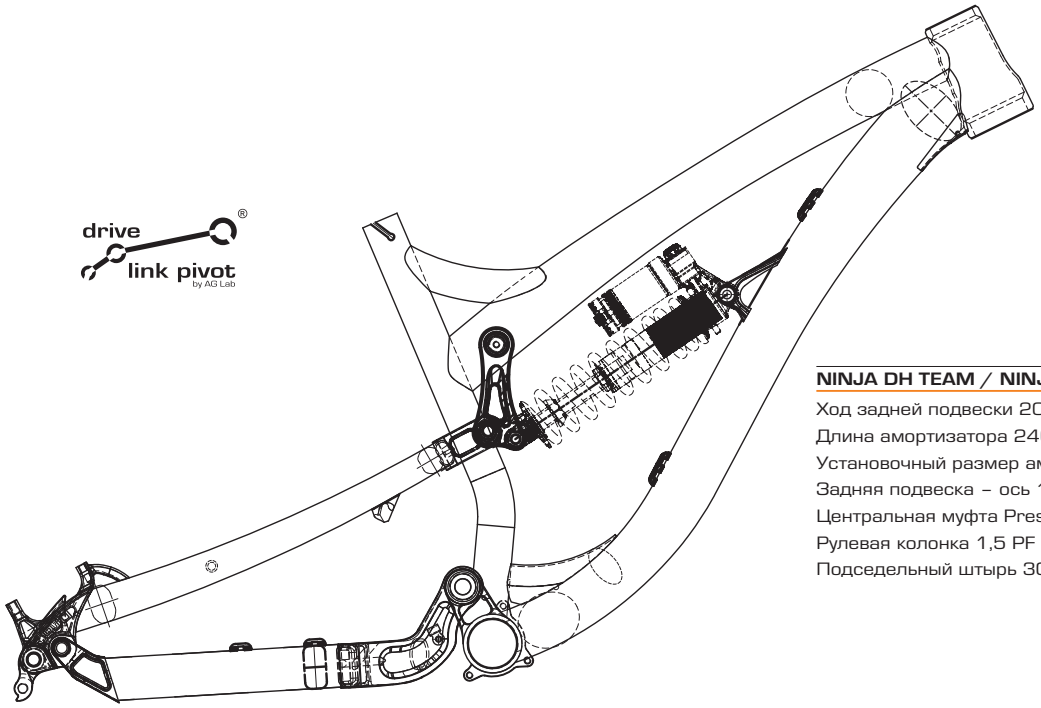

NINJA DH TEAM / NINJA DH

Ход задней подвески 200 мм
Длина амортизатора 240 мм / ход 76 мм
Установочный размер амортизатора 8x22,2 / 22,2 мм
Задняя подвеска – ось 12x157
Центральная муфта Press Fit BB 30 PF
Рулевая колонка 1,5 PF Semi-integrated
Подседельный штырь 30,9 мм

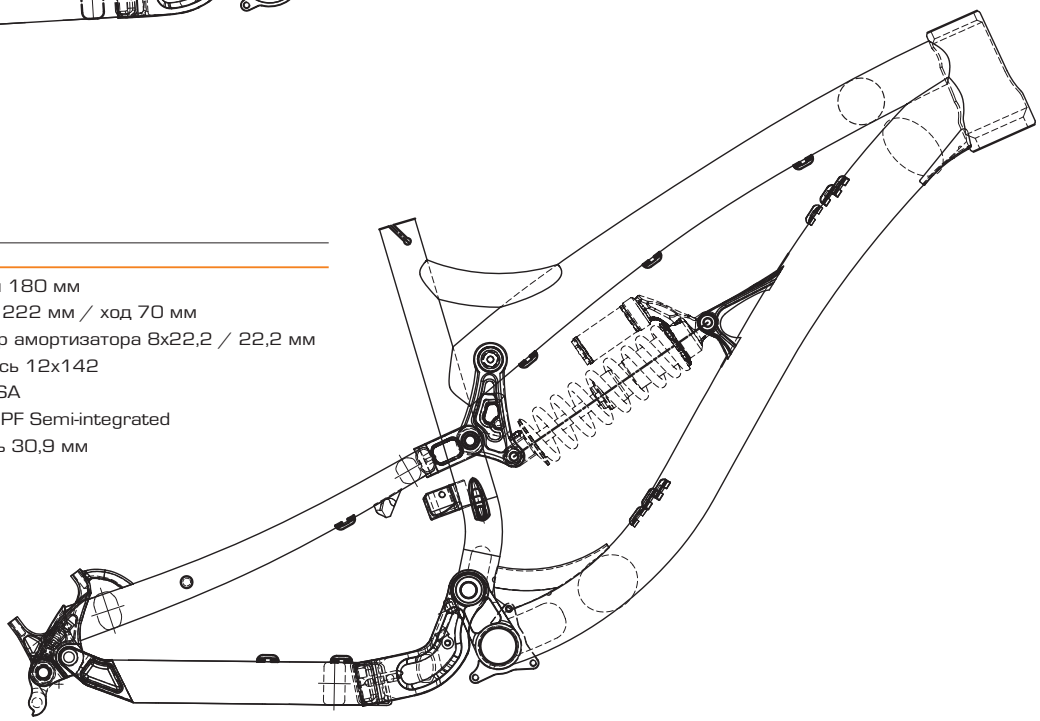

NINJA FR

Ход задней подвески 180 мм
Длина амортизатора 222 мм / ход 70 мм
Установочный размер амортизатора 8x22,2 / 22,2 мм
Задняя подвеска – ось 12x142
Центральная муфт BSA
Рулевая колонка 1,5 PF Semi-integrated
Подседельный штырь 30,9 мм

СИСТЕМА РЕССОРНОЙ ПОДВЕСКИ МОДЕЛЬНОЙ ЛИНЕЙКИ PATRIOT

РЕССОРНАЯ ПОДВЕСКА МОДЕЛЬНОЙ ЛИНЕЙКИ PATRIOT

Модельная линейка PATRIOT в рамках своего третьего поколения предоставляет комплексное предложение велосипедов, требования к которым вытекают из стиля езды trail, enduro, а также all mountain. Ее платформой является рама с дизайном для 27,5" колес, которая использует собственную четырехпальцевую технологию подвески заднего колеса **DLP® (Drive Link Pivot®)** с оригинальной геометрией рамы, разработанной для стилей езды trail, enduro и all mountain. Позиция балансира и коренной цапфы поворота смещает «виртуальную цапфу» подвески в позицию высоко над педальным узлом, предотвращая таким образом раскачивание задней подвески под системой кручения педалей. Таким образом было достигнуто оптимальное соотношение между чувствительностью на неровности и одновременно достаточное устранение влияния кручения педалей на движение задней подвески. **DLP®** сцепление задней подвески, кроме чувствительности задней подвески также в процессе торможения, характеризуется минимальным воздействием «pedal kickback» (отдача рычагов в процессе компрессии амортизатора) и минимальным удлинением или сокращением цепи.

Следующим преимуществом системы **DLP®** является регулировка пружинящей части амортизатора в значительной степени более низким давлением воздуха или путем использования более мягкой пружины. Одновременно с этим практически исключено использование внешних функций амортизатора, которое увеличивает собственную компрессию, такую как Propedal и ему подобные, главным образом это актуально при кручении педалей в положении сидя.

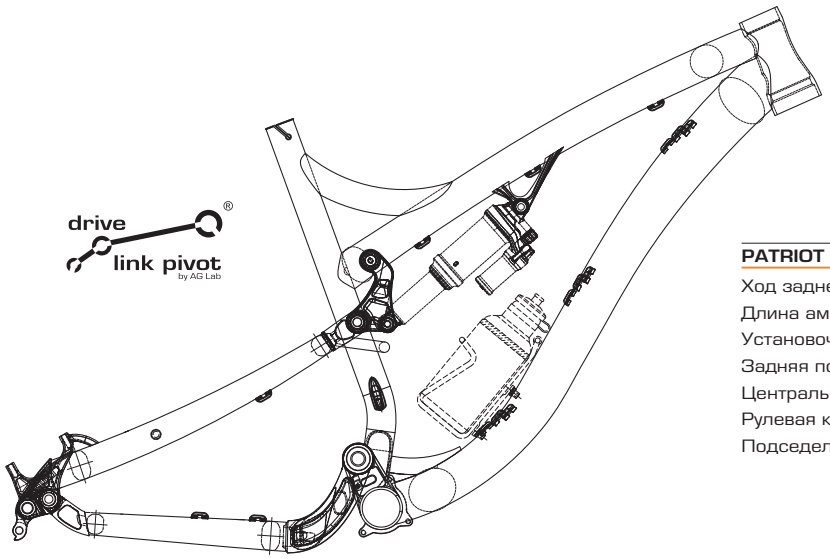

PATRIOT EVO TEAM / EVO

Ход задней подвески 160 мм
Длина амортизатора 216 мм / ход 63 мм
Установочный размер амортизатора 8x22,2 / 22,2 мм
Задняя подвеска – ось 12x142
Центральная муфта Press Fit BB 30
Рулевая колонка 1,5 PF Semi-integrated
Подседельный штырь 30,9 мм

СОЕДИНИТЕЛЬНЫЕ ЭЛЕМЕНТЫ ИЗ НЕРЖАВЕЮЩЕЙ СТАЛИ.

Функциональность и срок службы механизмов рессорной подвески часто зависит от деталей. Поэтому полноподвесочные модели марки AUTHOR используют соединительные элементы из нержавеющей стали. Качественный материал всех кулачков, винтов и распорных шайб в несколько раз увеличивает потребительскую стоимость всего велосипеда. И при этом уменьшает требования к техническому обслуживанию.

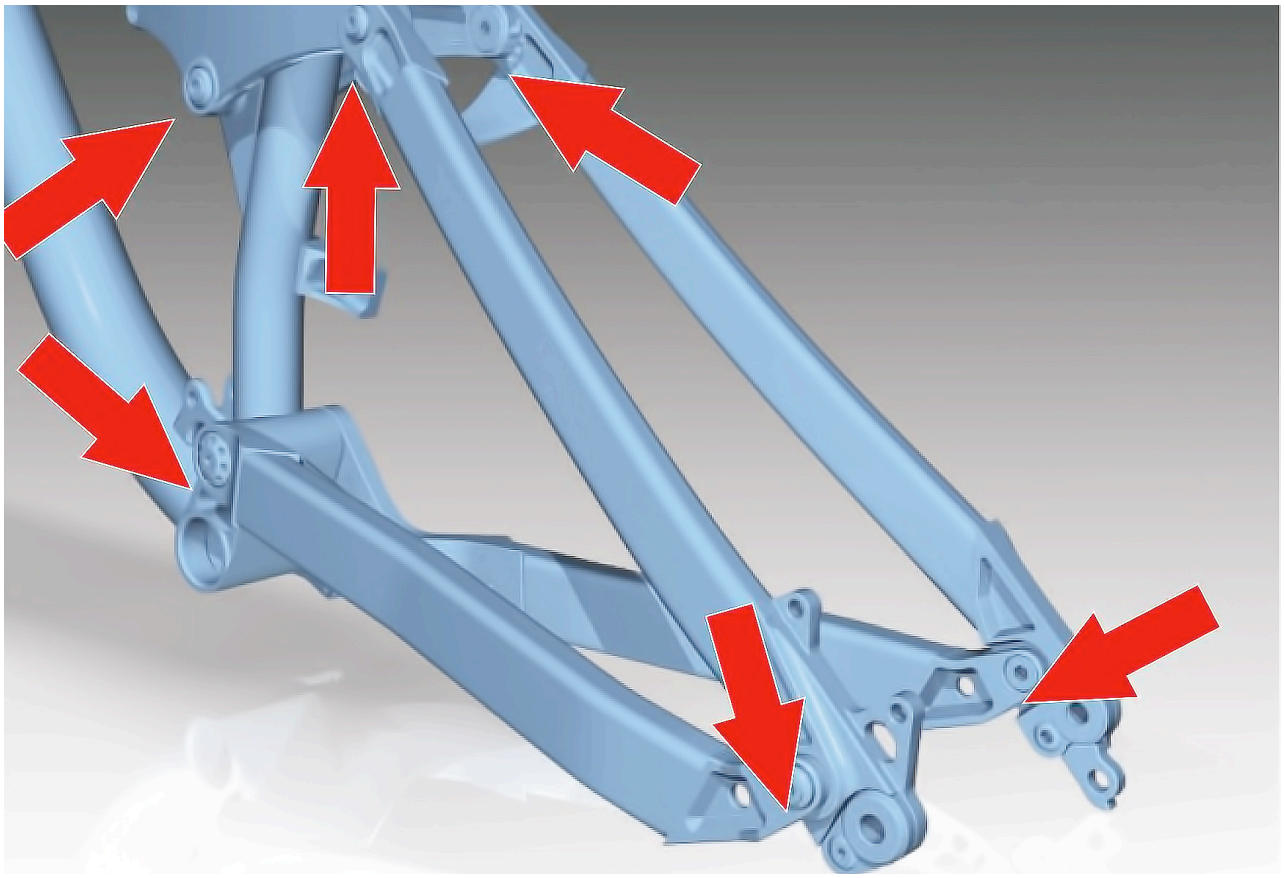

СИСТЕМА РЕССОРНОЙ ПОДВЕСКИ МОДЕЛЬНОЙ ЛИНЕЙКИ A-RAY

СИСТЕМА РЕССОРНОЙ ПОДВЕСКИ МОДЕЛЬНОЙ ЛИНЕЙКИ A-RAY

Для коллекции 2018 г. мы снова выходим на рынок с предложением полноподвесочных велосипедов категории Cross Country (XC) и Trail. Бала разработана платформа рамы, которую мы снова назвали A-RAY и таким образом возвращаемся к названию четырехлетней давности, обозначавшему XC марафонский велосипед с 26" колесами со 100 мм ходом задней подвески.
Однако время идет стремительно вперед и поэтому оба марафонских велосипеда будут оснащены 29" колесами. Они называются A-RAY 29 TEAM (на карбоновой раме) или A-RAY 29 (на дюралевой раме) и оба будут оснащены 100 мм ходом задней подвески. Дополняет их трейловый велосипед с названием A-RAY, который будет оснащен 27.5" колесами с ходом задней подвески 130 мм.

РЕССОРНАЯ ПОДВЕСКА МОДЕЛЬНОЙ ЛИНЕЙКИ A-RAY

Речь идет о классическом 4-х компонентном механизме, так наз. Horst Link с коренной цапфой, прикрепленной к трубе седла, и цапфой задней подвески, расположенной перед и под задней осью велосипеда. Это конструкционное решение видоизменения задней подвески является идеальным выбором для XC и Трейлового полноподвесочного велосипеда, потому что благодаря выбранной кинематике задней подвески предотвращается ее раскачивание, а рама в свою очередь не теряет и не поглощает энергию от кручения педалей. Это свойство рамы конечно же поддерживается подходящим выбором амортизаторов, включая их отлаженный «тюнинг», предназначенный для этих 3-х конкретных моделей.

Сама рама совместима со всеми новыми и современными стандартами, используемыми в настоящее время в прогрессивном MTB, она подготовлена для Boost задней втулки 12x148 мм, переднего переключателя типа Side Swing Direct Mount, Press Fit каретки BB 92 PF, 1.5" tapered рулевой трубки и само собой разумеющимися являются направляющие всех боуденов и тросиков тормозов внутри рамы. Комплектная техническая спецификация и чертежи всех трех рам представлены ниже.

Рама была разработана в сотрудничестве со швейцарским конструкторским бюро «ICTM AG», специализирующимся на упомянутой категории полноподвесочных велосипедов. Мы надеемся, что Вы останетесь довольны нашим сотрудничеством.

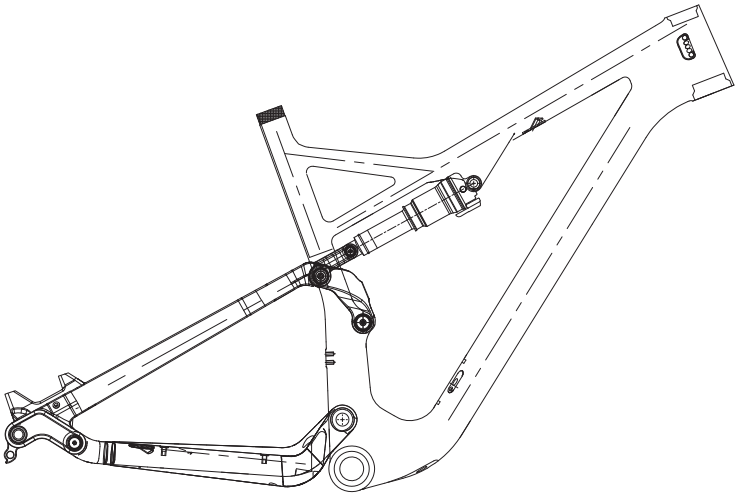

A-RAY 29 TEAM

Ход задней подвески 100 мм
Длина амортизатора 184 мм / ход 44 мм
Соотношение хода 2,3
Установочный размер амортизатора 8x22,2 / 22,2 мм
Задняя подвеска Boost 12x148
Центральная муфта Press Fit BB 92 PF
Рулевая колонка 1,5" Drop In
Передний переключатель Side Swing Direct Mount
Подседельный штырь 31,6 мм

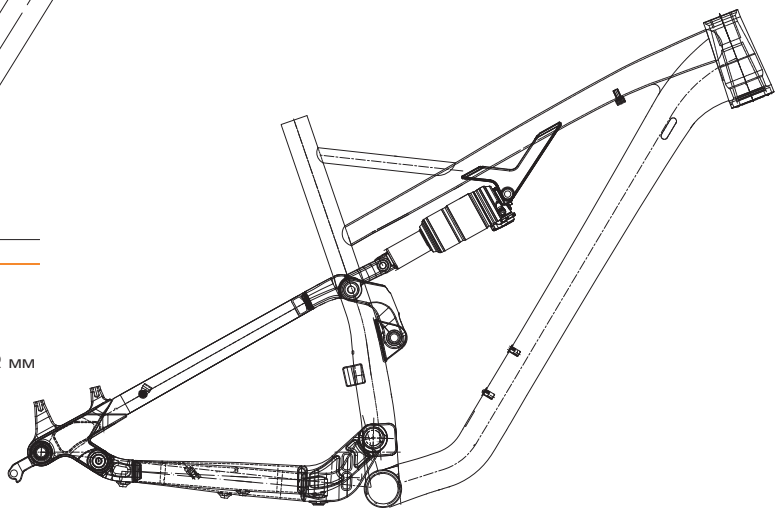

A-RAY 29

Ход задней подвески 101 мм
Длина амортизатора 184 мм / ход 44 мм
Соотношение хода 2,3
Установочный размер амортизатора 8x22,2 / 22,2 мм
Задняя подвеска Boost 12x148
Центральная муфта Press Fit BB 92 PF
Рулевая колонка 1,5" Drop In
Передний переключатель Side Swing Direct Mount
Подседельный штырь 31,6 мм

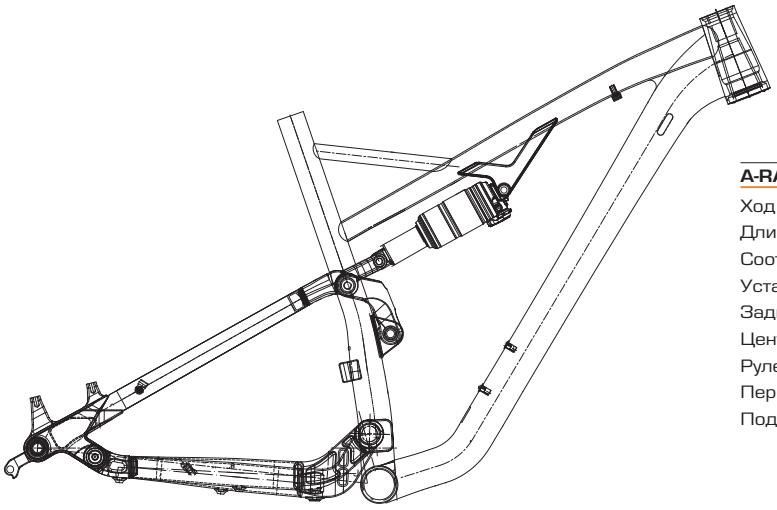

A-RAY

Ход задней подвески 133 мм
Длина амортизатора 200 мм / ход 51 мм
Соотношение хода 2,6
Установочный размер амортизатора 8x22,2 / 22,2 мм
Задняя подвеска Boost 12x148
Центральная муфта Press Fit BB 92 PF
Рулевая колонка 1.5“ Drop In
Передний переключатель Side Swing Direct Mount
Подседельный штырь 31,6 мм

drive link pivot by AG Lab

Enduro inside

12x157

SHIMANO 1x10

20x110

UST TUBELESS



NINJA DH TEAM

РАМА	дюраль 6061 27", (200 мм ход)	**ЗАДНИЙ ПЕРЕКЛЮЧАТЕЛЬ / МАНЕТКИ**	Shimano Saint, 10 скоростей
ЗАДНИЙ АМОРТИЗАТОР	Fox Float X2 Kashima, (240 / 76 мм)	**ТОРМОЗА**	Shimano Saint (8")
ВИЛКА	Fox 40-K Float 27,5 Kashima, 20 мм ось, 1,5" taper, (200 мм ход)	**ПОКРЫШКИ**	Maxxis Griffin Кевлар 27,5" x 2,40"
СИСТЕМА (ШАТУНЫ)	E13 LG1 + Race (36 зубьев)	**ЦВЕТ**	Матовый Черный / Глянцевый Серебряный

drive link pivot by AG Lab

Enduro inside

12x157

SHIMANO 1x10

20x110

UST TUBELESS



NINJA DH

РАМА	дюраль 6061 27,5", (200 мм ход)	**ЗАДНИЙ ПЕРЕКЛЮЧАТЕЛЬ / МАНЕТКИ**	Shimano Zee, 10 скоростей
ЗАДНИЙ АМОРТИЗАТОР	Rock Shox Kage RC, (240 / 76 мм)	**ТОРМОЗА**	Shimano Zee (8")
ВИЛКА	Rock Shox Boxxer RC 27, 20 мм ось, (200 мм ход)	**ПОКРЫШКИ**	Maxxis High Roller II 27,5" x 2,40"
СИСТЕМА (ШАТУНЫ)	Shimano Zee (36 зубьев)	**ЦВЕТ**	Матовый Черный / Racing Глянцевый Красный

drive link pivot by AG Lab

Enduro inside

12x142

20x110



NINJA FR

РАМА	дюраль 6061 26", (180 мм ход)	**ЗАДНИЙ ПЕРЕКЛЮЧАТЕЛЬ / МАНЕТКИ**	Sram X7 / X5 Trigger, 9 скоростей
ЗАДНИЙ АМОРТИЗАТОР	X-Fusion Vector R, (222 / 70 мм)	**ТОРМОЗА**	TRP Slate 4 (8" / 7")
ВИЛКА	RST Storm Super, 20 мм ось, 1,5" tapered, (ход 180 мм)	**ПОКРЫШКИ**	Maxxis High Roller II 26" x 2,40"
СИСТЕМА (ШАТУНЫ)	Truvativ Hussefelt 1,0 (34 зубьев)	**ЦВЕТ**	Матовый Черный / Глянцевый Черный



ФОТО: Dušan Mánek

COLLECTION 2018

drive link pivot by AG Lab

Enduro inside

12x142

SHIMANO 1x11

Boost 15x110

UST TUBELESS



PATRIOT EVO TEAM

РАМА	дюраль двойного баттирования 6061 27,5", (160 мм ход)	ТОРМОЗА	TRP Quadiem (8")
ЗАДНИЙ АМОРТИЗАТОР	Fox X F-S 3 pos Kashima, (216 / 63 мм)	ПОКРЫШКИ	Maxxis High Roller II, tubeless ready 27,5" x 2,30"
ВИЛКА	Fox 36-K Float 27,5 Kashima, 15 мм ось, 1,5" tapered, (160 мм ход)	ПОДСЕДЕЛЬНЫЙ ШТЫРЬ	Kind Shock Levi, дистанционное управление
СИСТЕМА (ШАТУНЫ)	E13 TRS+ (32 зубьев)	ЦВЕТ	Author Красный / Черный
ЗАДНИЙ ПЕРЕКЛЮЧАТЕЛЬ / МАНЕТКИ	Shimano XT «clutch» / XT, 11 скоростей		

drive link pivot by AG Lab

Enduro inside

12x142

SRAM 1x11

Boost 15x110

UST TUBELESS



PATRIOT EVO

РАМА	дюраль двойного баттирования 6061 27,5", (160 мм ход)	ТОРМОЗА	TRP Slate 4 (7")
ЗАДНИЙ АМОРТИЗАТОР	Rock Shox Monarch RL HVI (216 / 63 мм)	ПОКРЫШКИ	Maxxis High Roller II, tubeless ready 27,5" x 2,30"
ВИЛКА	RST Rogue Air, 15 мм ось, 1,5" tapered, (160 мм ход)	ПОДСЕДЕЛЬНЫЙ ШТЫРЬ	Kind Shock E30i, дистанционное управление
СИСТЕМА (ШАТУНЫ)	SRAM GX-1001 (32 зубьев)	ЦВЕТ	Матовый Черный / Racing Глянцевый Красный
ЗАДНИЙ ПЕРЕКЛЮЧАТЕЛЬ / МАНЕТКИ	SRAM GX-1, 11 скоростей		

SHIMANO 2x11

MAVIC КОЛЕСА

Boost 12x148

Boost 15x110



| A-RAY 29 TEAM |

РАМА	Author High modulus карбон T-800 монокок 29", (100 мм ход)	**ТОРМОЗА**	Shimano XT (7")
ЗАДНИЙ АМОРТИЗАТОР	Fox Float DPS, (184 / 44 мм)	**КОЛЕСА**	Mavic Crossmax Pro 29 UST
ВИЛКА	Fox 32 Float SC 29 Remote, 15 мм ось, 1,5" tapered, (100 мм ход)	**ПОКРЫШКИ**	Vittoria Barzo Кевлар TNT 29" x 2,10"
СИСТЕМА (ШАТУНЫ)	Shimano XT (36-26 зубьев)	**ЦВЕТ**	Матовый Карбон / Neon Желтый
ЗАДНИЙ ПЕРЕКЛЮЧАТЕЛЬ / МАНЕТКИ	Shimano XT «clutch» / XT, 22 скоростей		

SHIMANO 2x11

MAVIC КОЛЕСА

Boost 12x148

15x100



| A-RAY 29 |

РАМА	дюраль двойного баттирования 6061 29", (100 мм ход)	**ТОРМОЗА**	Shimano Deore (7")
ЗАДНИЙ АМОРТИЗАТОР	Rock Shox Monarch RT3 (184 / 44 мм)	**КОЛЕСА**	Mavic XA 29
ВИЛКА	ROCK SHOX Recon Gold RL Remote 29 15 Solo Air, 15 мм ось, 1,5" tapered (100 мм ход)	**ПОКРЫШКИ**	Vittoria Barzo Кевлар 29" x 2,25"
СИСТЕМА (ШАТУНЫ)	Shimano SLX-B2 (Boost 36-26 зубьев)	**ЦВЕТ**	Матовый Черный / Racing Красный
ЗАДНИЙ ПЕРЕКЛЮЧАТЕЛЬ / МАНЕТКИ	Shimano SLX, 22 скоростей		

SHIMANO 2x11

MAVIC КОЛЕСА

Boost 12x148

Boost 15x110



| A-RAY |

РАМА	дюраль двойного баттирования 6061 27,5", (130 мм ход)	**ТОРМОЗА**	Shimano Deore (7")
ЗАДНИЙ АМОРТИЗАТОР	Rock Shox Monarch RT3 (200 / 51 мм)	**КОЛЕСА**	Mavic XA 27,5
ВИЛКА	ROCK SHOX Recon Gold RL Remote 27 15 Solo Air, 15 мм ось, 1,5" tapered (130 мм ход)	**ПОКРЫШКИ**	Vittoria Barzo Кевлар 27,5" x 2,25"
СИСТЕМА (ШАТУНЫ)	Shimano SLX-B2 (Boost 36-26 зубьев)	**ПОДСЕДЕЛЬНЫЙ ШТЫРЬ**	Kind Shock E30i, дистанционное управление
ЗАДНИЙ ПЕРЕКЛЮЧАТЕЛЬ / МАНЕТКИ	Shimano SLX, 22 скоростей	**ЦВЕТ**	Матовый Черный / Racing Красный

SRAM 1x11

Boost 12x148

Boost 15x110



| VERSUS |

РАМА	дюраль двойного баттирования, гидроформинг 6061 27,5"	**ТОРМОЗА**	TRP Slate 4 (7")
ВИЛКА	RST F1RST 27,5+ 15, 15 мм ось, 1,5" tapered (140 мм ход)	**ПОКРЫШКИ**	Maxxis Recon+ кевлар, tubeless ready 27,5" x 2,80"
СИСТЕМА (ШАТУНЫ)	SRAM NX-1 (32 зубьев)	**ЦВЕТ**	Матовый Черный / Глянцевый Серебряный
ЗАДНИЙ ПЕРЕКЛЮЧАТЕЛЬ / МАНЕТКИ	SRAM NX-1, 11 скоростей		

МОДЕЛЬ	NINJA DH TEAM	NINJA DH	NINJA FR	PATRIOT EVO TEAM	PATRIOT EVO
РАЗМЕР	S, M, L	S, M, L	S, M, L	S, M, L, XL	S, M, L, XL
РАМА	дюраль 6061 27,5" воздушный амортизатор FOX Float X2 F-2 Kashima 240 / 76 мм (задний подвеска 200 мм)	дюраль 6061 27,5" пружинный амортизатор ROCK SHOX Kage RC 240 / 76 мм (задний подвеска 200 мм)	дюраль 6061 26" пружинный амортизатор X-FUSION Vector R 222 / 70 мм (задний подвеска 180 мм)	дюраль двойного баттирования 6061 27,5" воздушный амортизатор FOX X F-S 3pos Kashima 216 / 63 мм (задний подвеска 160 мм)	дюраль двойного баттирования 6061 27,5" воздушный амортизатор ROCK SHOX Monarch RL HVI 216 / 63 мм (задний подвеска 160 мм)
ПЕРЕДНЯЯ ВИЛКА	FOX 40-K Float 27,5 Kashima воздушная, замыкаемая 20 мм жесткая ось 1,5" tapered колонка (200 мм)	ROCK SHOX Boxxer RC 27 пружинная 20 мм жесткая ось (200 мм)	RST Storm Super пружинная 20 мм жесткая ось 1,5" tapered колонка (180 мм)	FOX 36-K Float 27,5 Kashima воздушная замыкаемая 15 мм жесткая ось 1,5" tapered колонка (160 мм)	RST Rogue Air воздушная замыкаемая 15 мм жесткая ось 1,5" tapered колонка (160 мм)
РУЛЕВАЯ КОЛОНКА	PRESTINE 1,5" tapered	PRESTINE 1,5" tapered	PRESTINE 1,5" tapered	PRESTINE Integrated 1,5" tapered	PRESTINE Integrated 1,5" tapered
СИСТЕМА (ШАТУНЫ)	E13 LG1 + Race 36 зубьев 165 мм шатуны	SHIMANO Zee 36 зубьев 165 мм шатуны	TRUVATIV Hussefelt 1,0 34 зубьев 170 мм шатуны	E13 TRS+ 32 зубьев 170 / 175 мм шатуны	SRAM GX-1001 32 зубьев 170 / 175 мм шатуны
КАРЕТКА	E13 LG1+ Race BB30 PF	BB adapter	TRUVATIV Howitzer	E13 TRS+ BB30 PF	E13 TRS+ BB30 PF
ПЕРЕДНИЙ ПЕРЕКЛЮЧАТЕЛЬ	E13 направляющая цепи	E13 направляющая цепи	E13 направляющая цепи	E13 направляющая цепи	E13 направляющая цепи
ЗАДНИЙ ПЕРЕКЛЮЧАТЕЛЬ	SHIMANO Saint	SHIMANO Zee	SRAM X7	SHIMANO XT "clutch"	SRAM GX-1
МАНЕТКИ	SHIMANO Saint (10)	SHIMANO Zee (10)	SRAM X5 Trigger (9)	SHIMANO XT (11)	SRAM GX-1 (11)
КАССЕТА	SHIMANO 5700 11-25 (10)	SHIMANO 5700 11-25 (10)	SRAM PG-950 11-32 (9)	SHIMANO M8000 11-46 (11)	SRAM PG1130 11-42 (11)
ЦЕПЬ	KMC DLC черный	KMC X10	KMC X9	SHIMANO HG601	SRAM CN-1100
ВТУЛКИ	AUTHOR Argon 20 / Argon 12 20 мм передняя жесткая ось 12 x 157 мм задняя жесткая ось 32 отверстия	AUTHOR Argon 20 / Argon 12 20 мм передняя жесткая ось 12 x 157 мм задняя жесткая ось 32 отверстия	AUTHOR Argon 20 / Krypton 12 20 мм передняя жесткая ось 12 x 142 мм задняя жесткая ось 32 отверстия	AUTHOR Xenon 15+ / Krypton 12 Boost 15 x 110 мм передняя жесткая ось 12 x 142 мм задняя жесткая ось 32 отверстия	AUTHOR Helium 15 / Krypton 12 15 x 100 мм передняя жесткая ось 12 x 142 мм задняя жесткая ось 32 отверстия
ТОРМОЗА	SHIMANO Saint дисковые гидравлические (8" диски)	SHIMANO Zee дисковые гидравлические (8" диски)	TRP Slate 4 дисковые гидравлические (8" / 7" диски)	TRP Quadiem дисковые гидравлические (8" диски)	TRP Slate 4 дисковые гидравлические (7" диски)
ТОРМОЗНЫЕ РУЧКИ	SHIMANO Saint	SHIMANO Zee	TRP Slate 4	TRP Quadiem	TRP Slate 4
ОБОДА	SPANK Spike Race 33 Bead Bite 32 отверстия	AG Lab Reverse 32 отверстия	AG Lab Reverse 32 отверстия	SPANK Oozy Trail 295 Bead Bite 32 отверстия	SPANK Oozy Trail 295 Bead Bite 32 отверстия
СПИЦЫ	нержавеющая сталь черные утонченные 1,8 / 2,0 мм передняя 2,0 / 2,3 мм задняя	нержавеющая сталь черные утонченные 1,8 / 2,0 мм передняя 2,0 / 2,3 мм задняя	нержавеющая сталь черные утонченные 1,8 / 2,0 мм передняя 2,0 / 2,3 мм задняя	нержавеющая сталь черные утонченные 1,8 / 2,0 мм	нержавеющая сталь черные утонченные 1,8 / 2,0 мм
ПОКРЫШКИ	MAXXIS Griffin кевлар 27,5" x 2,40"	MAXXIS High Roller II кевлар 27,5" x 2,40"	MAXXIS High Roller II кевлар 26" x 2,40"	MAXXIS High Roller II кевлар 27,5" x 2,30"	MAXXIS High Roller II кевлар 27,5" x 2,30"
ПЕДАЛИ	HT платформы-педали заменяемые шипы	HT платформы-педали заменяемые шипы	AG Lab платформы-педали дюраль заменяемые шипы	HT платформы-педали заменяемые шипы	HT платформы-педали
РУЛЬ	SPANK 800 Race Vibrocore 15 / 30 мм 800 мм	SPANK Spoon 785 20 мм 785 мм	AG Lab дюраль 30 мм 780 мм	SPANK Oozy Vibrocore 15 мм 760 мм	SPANK Oozy Trail 15 мм 760 мм
ГРИПСЫ	AG Lab GripLock	AG Lab GripLock	AG Lab GripLock	AG Lab GripLock	AG Lab GripLock
ВЫНОС РУЛЯ	SPANK Spike 25 / 30 DM	SPANK Spike 25 / 30 DM	AG Lab дюраль	SPANK Spike Race	AG Lab дюраль
ПОДСЕДЕЛЬНЫЙ ШТЫРЬ	AG Lab дюраль (30,9)	AG Lab дюраль (30,9)	AG Lab дюраль (30,9)	KIND SHOCK LEVi дистанционное управление регулируемый (30,9)	KIND SHOCK E30i дистанционное управление регулируемый (30,9)
ПОДСЕДЕЛЬНЫЙ ЗАЖИМ	AG Lab (34,9)	AG Lab (34,9)	AG Lab (34,9)	AG Lab (34,9)	AG Lab (34,9)
СЕДЛО	AUTHOR Genius CR	AG Lab Throne DH / FR	AG Throne DH / FR	AUTHOR Genius CR	AUTHOR Patriot
КОЛИЧЕСТВО СКОРОСТЕЙ	10	10	9	11	11
ВЕС	16,7 кг / M	18,8 кг / M	19,2 кг / M	15,5 кг / M	15,3 кг / M

МОДЕЛЬ	A-RAY 29 TEAM	A-RAY 29	A-RAY	VERSUS
РАЗМЕР	17,5", 19", 21"	17,5", 19", 21"	17,5", 19", 21"	15", 17", 19", 21"
РАМА	High modulus карбон T-800 монокок 29" воздушный амортизатор FOX Float DPS 184 / 44 мм (задний подвеска 100 мм)	дюраль двойного баттирования 6061 29" воздушный амортизатор ROCK SHOX Monarch RT3 184 / 44 мм (задний подвеска 100 мм)	дюраль двойного баттирования 6061 27,5" воздушный амортизатор ROCK SHOX Monarch RT3 200 / 51 мм (задний подвеска 130 мм)	дюраль двойного баттирования, гидроформинг 27,5"
ПЕРЕДНЯЯ ВИЛКА	FOX Float SC 29 100 Remote воздушная дистанционно замыкаемая Boost 15x110 мм жесткая ось 1,5" tapered колонка (100 мм)	ROCK SHOX Recon Gold RL Remote 29 15 Solo Air воздушная дистанционно замыкаемая 15 мм жесткая ось 1,5" tapered колонка (100 мм)	ROCK SHOX Recon Gold RL Remote 27 15 Solo Air воздушная дистанционно замыкаемая Boost 15x110 мм жесткая ось 1,5" tapered колонка (130 мм)	RST F1RST 27,5+ 15 воздушная, замыкаемая 15 мм жесткая ось 1,5" tapered колонка (140 мм)
РУЛЕВАЯ КОЛОНКА	PRESTINE Integrated 1,5" tapered	PRESTINE Integrated 1,5" tapered	PRESTINE Integrated 1,5" tapered	PRESTINE 1,5" tapered
СИСТЕМА (ШАТУНЫ)	SHIMANO XT-B2 (Boost) 36-26 зубьев 170 / 175 мм шатуны	SHIMANO SLX-B2 (Boost) 36-26 зубьев 170 / 175 мм шатуны	SHIMANO SLX-B2 (Boost) 36-26 зубьев 170 / 175 мм шатуны	SRAM NX-1 32 зубьев 170 / 175 мм шатуны
КАРЕТКА	SHIMANO BB-MT800 PF type 92	SHIMANO BB-MT800 PF type 92	SHIMANO BB-MT800 PF type 92	Prestine BB 86 / 92
ПЕРЕДНИЙ ПЕРЕКЛЮЧАТЕЛЬ	SHIMANO XT direct mount side swing	SHIMANO SLX direct mount side swing	SHIMANO SLX direct mount side swing	-
ЗАДНИЙ ПЕРЕКЛЮЧАТЕЛЬ	SHIMANO XT «clutch»	SHIMANO SLX	SHIMANO SLX	SRAM NX-1
МАНЕТКИ	SHIMANO XT (22)	SHIMANO SLX (22)	SHIMANO SLX (22)	SRAM NX-1 (11)
КАССЕТА	SHIMANO M8000 11-42 (11)	SHIMANO M7000-11 11-42 (11)	SHIMANO M7000-11 11-42 (11)	SRAM PG1130 11-42 (11)
ЦЕПЬ	SHIMANO HG701	SHIMANO HG601	SHIMANO HG601	SRAM CN-1100
ВТУЛКИ	MAVIC Crossmax Pro 29 колеса Boost 15 x 110 мм передняя жесткая ось Boost 12 x 148 мм задняя жесткая ось 24 отверстия	MAVIC XA 29 колеса 15 x 100 мм передняя жесткая ось Boost 12 x 148 мм задняя жесткая ось 24 отверстия	MAVIC XA 27,5 колеса Boost 15 x 110 мм передняя жесткая ось Boost 12 x 148 мм задняя жесткая ось 24 отверстия	AUTHOR Xenon 15+ / Krypton 12+ Boost 15 x 110 мм передняя жесткая ось Boost 12 x 148 мм задняя жесткая ось 32 отверстия
ТОРМОЗА	SHIMANO XT дисковые гидравлические (7" диски)	SHIMANO Deore дисковые гидравлические (7" диски)	SHIMANO Deore дисковые гидравлические (7" диски)	TRP Slate 4 дисковые гидравлические (7" диски)
ТОРМОЗНЫЕ РУЧКИ	SHIMANO XT	SHIMANO Deore	SHIMANO Deore	TRP Slate 4
ОБОДА	MAVIC Crossmax Pro 29 колеса 24 отверстия	MAVIC XA 29 колеса 24 отверстия	MAVIC XA 27,5 колеса 24 отверстия	AUTHOR Krypton Plus 27,5 32 отверстия
СПИЦЫ	MAVIC	MAVIC	MAVIC	нержавеющая сталь 2,0 мм черные
ПОКРЫШКИ	VITTORIA Barzo TNT кевлар 29" x 2,10" tubeless ready	VITTORIA Barzo кевлар 29" x 2,25"	VITTORIA Barzo кевлар 27,5" x 2,25"	MAXXIS Recon+ кевлар 27,5" x 2,80" tubeless ready
ПЕДАЛИ	-	-	-	HT платформы-педали
РУЛЬ	RITCHEY WCS Flat 10° 680 мм	RITCHEY MTN Comp 2x9 9° 700 мм	RITCHEY MTN 2x9 Trail 9° 720 мм	AG Lab дюраль 15 мм 760 мм
ГРИПСЫ	AUTHOR Pro Lock	AUTHOR Pro Lock	AUTHOR Pro Lock	AG Lab GripLock
ВЫНОС РУЛЯ	RITCHEY WCS C220	RITCHEY Comp 4-Axis	RITCHEY Trail OE	AG Lab дюраль
ПОДСЕДЕЛЬНЫЙ ШТЫРЬ	RITCHEY WCS Карбон (31,6)	RITCHEY Comp (31,6)	KIND SHOCK E30i дистанционное управление регулируемый (31,6)	RST Elev 8 дистанционное управление регулируемый (30,9)
ПОДСЕДЕЛЬНЫЙ ЗАЖИМ	AUTHOR (34,9)	AUTHOR (34,9)	AUTHOR (34,9)	AG Lab (34,9)
СЕДЛО	PROLOGO X Zero II Tirox	PROLOGO Nago Evo X10	PROLOGO Nago Evo X10	AUTHOR Patriot
КОЛИЧЕСТВО СКОРОСТЕЙ	22	22	22	11
ВЕС	10,9 кг / 19"	13,4 кг / 19"	13,7 кг / 19"	14,8 кг / 19"

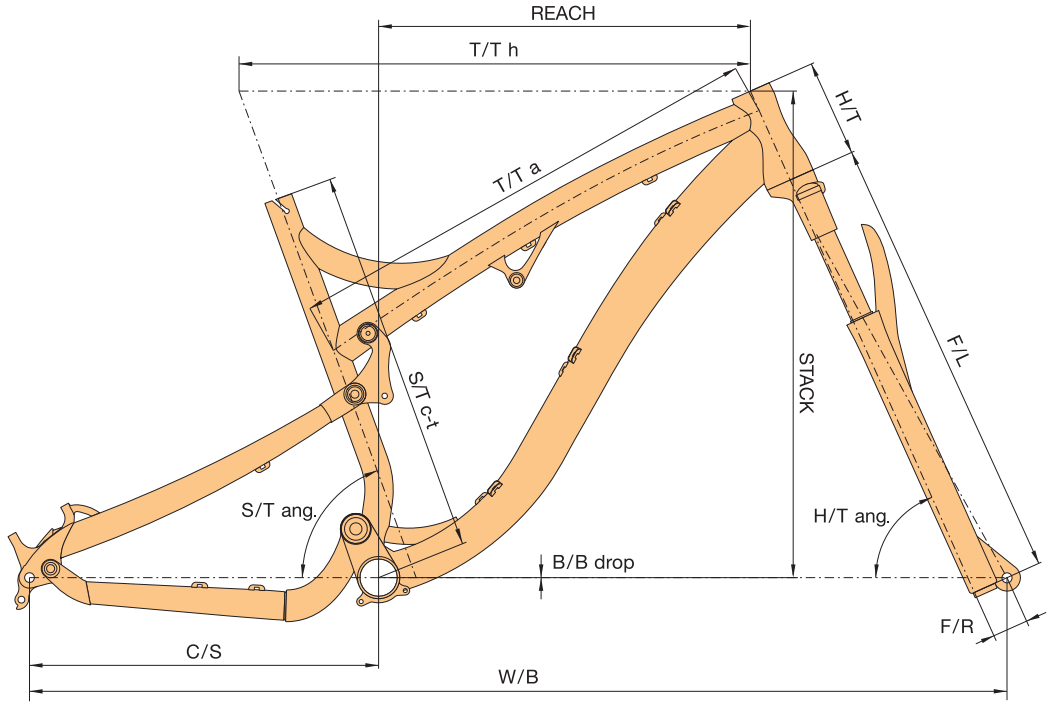

	S/T c-t	T/T h	T/T a	H/T	C/S	W/B	S/T ang.	H/T ang.	F/L	B/B drop	B/B width	F/R	REACH	STACK
NINJA DH TEAM / NINJA DH * T 1,5" PF														
S (15,5")	395	590	560	120	445	1190	67,0	64,0	581	-5	83*	48	402	605
M (16")	410	610	577	120	445	1212	67,0	64,0	581	-5	83*	48	422	605
L (17")	420	625	589	120	445	1228	67,0	64,0	581	-5	83*	48	438	605
NINJA FR * T 1,5" PF														
S (15")	380	560	570	120	430	1158	73,0	66,0	560	-25	73	43	408	589
M (16")	409	580	585	120	430	1178	73,0	66,0	560	-25	73	43	428	589
L (17")	435	600	604	125	430	1199	73,0	66,0	560	-25	73	43	447	594
PATRIOT EVO TEAM / PATRIOT EVO * T 1,5" PF														
M (17")	432	620	595	120	430	1191	74,0	66,0	550	0	73*	42	448	599
L (19")	483	640	615	120	430	1211	74,0	66,0	550	0	73*	42	468	599
XL (21")	533	655	625	130	430	1227	74,0	66,0	550	0	73*	42	481	609
A-RAY 29 TEAM * T 1,5" DI														
17,5"	445	580	548	105	440	1120	74,5	68,8	501	45	92	51	416	591
19"	483	600	563	115	440	1141	74,5	68,8	501	45	92	51	433	601
21"	533	630	586	125	440	1172	74,5	68,8	501	45	92	51	461	610
A-RAY 29 * T 1,5" DI														
17,5"	445	580	550	105	440	1123	74,7	68,5	501	46	92	51	418	593
19"	483	600	568	115	440	1141	74,3	68,5	501	46	92	51	433	602
21"	533	630	594	125	440	1171	74,3	68,5	501	46	92	51	459	611
A-RAY * T 1,5" DI														
17,5"	445	577	550	110	435	1133	74,8	67,5	517	21	92	44	418	583
19"	483	597	566	120	435	1152	74,5	67,5	517	21	92	44	433	592
21"	533	628	595	135	435	1183	74,4	67,5	517	21	92	44	459	606
VERSUS * T 1,5" DI														
15"	381	590	571	110	425	1131	71.5	66.0	520	45	92	51	404	603
17"	432	615	587	115	425	1156	71.5	66.0	520	45	92	51	427	607
19"	483	630	606	120	425	1172	71.5	66.0	520	45	92	51	441	611
21"	533	645	619	130	425	1188	71.5	66.0	520	45	92	51	453	621

* t 1,5" DI – полуинтегрированная рулевая колонка 1,5" tapered DI
* t 1,5" PF – полуинтегрированная рулевая колонка 1,5" tapered PF
B/B width 73* – BB30 PF
B/B width 83* – BB30 PF

DI – Drop In
PF – Press Fit

ПОЯСНЕНИЯ:

S/T c-t – seat tube (center-top), длина подседельной трубы, от центра каретки до ее вершины
T/T h – top tube horizontal, горизонтальная длина верхней трубы рамы
T/T a – top tube actual, действительная длина верхней трубы рамы
H/T – head tube, длина рулевой трубы
C/S – chain stay, длина нижнего пера
W/B – wheel base, колесная база (расстояние между центрами осей переднего и заднего колеса)
S/T ang. – seat tube angle, угол между осью подседельной трубы и воображаемой соединительной линией оси переднего и заднего колеса
H/T ang. – head tube angle, угол между осью рулевой трубки и воображаемой соединительной осью переднего и заднего колеса
F/L – fork length, длина вилки, от нижней части рулевой колонки до центра переднего колеса
B/B drop – bottom bracket drop, расстояние между воображаемой соединительной линией центра колес с центром каретки, измеряемое от каретки
B/B width – bottom bracked width, ширина центральной муфты
F/R – fork rake, расстояние между осью рулевой трубы и осью вилки, измеряемое в центре переднего колеса, так называемый off set
REACH – горизонтальное расстояние между воображаемой соединительной линией от центра каретки с центром верхней части рулевой трубки
STACK – вертикальное расстояние между воображаемой соединительной линией от центра каретки с центром верхней части рулевой трубки

Рекомендуемые размеры рам в зависимости от роста пользователя можно найти у каждой конкретной модели на нашем сайте **www.author.eu**

MTB 29



Kitzbüheler Alpen
www.kitzalps.com

AUTHOR KARBON MTB 29"

Уже для коллекции 2017 г. мы подготовили новую карбоновую раму, которая по концепции профиля является продолжением нашей 27.5" прочной карбоновой рамы с доминирующей прогнутой формой верхней трубы рамы, плавно переходящей в салазки седла. Этот соединительный элемент дополняет семейство AUTHOR карбоновых 27.5" горных, кроссовых и шоссейных рам. Кроме этого, новая рама оснащена более короткой задней подвеской, ведением тросов и заднего тормоза внутри рамы, она будет соответствовать всем актуальным дизайнерским и конструкционным требованиям.

Прочная карбоновая рама, так наз. «hard tail», дизайн которой разработан специально для 29" велосипеда, изготовлена по технологии AUTHOR MONOCOQUE CARBON TECHNOLOGY. Речь идет о соединении переднего треугольника рамы с нижним пером и салазками седла в одну монококовую конструкцию рамы.

Конструкционные элементы рамы карбон MTB 29"

1. Диапазон крепления тормозного хомута типа Post Mount (PM) с левой стороны нижнего пера подготовлен для 6" диска.
2. Задняя подвеска подготовлена для жесткой оси стандарта 12 x 142 мм.
3. Коническая рулевая трубка совместима с конусной колонкой вилки 1,5" tapered.
4. Внутреннее ведение тросов для обоих переключателей и заднего тормоза, проведенные внутри рамы (новое ведение троса для переднего переключателя типа Side Swing через нижнюю трубу рамы).
5. Металлическая защита из нержавеющей стали, интегрированная в стенки рамы.
6. Прогнутый подседельный штырь для более короткой задней подвески (ныне 438 мм, раньше 450 мм).







Модели MAGNUM 29, SECTOR 29, REVOLT 29 и MODUS 29 предлагаются в размерах 17,5, 19 и 21".

AUTHOR DURAL MTB 29"

Для коллекции 2018 года мы предлагаем 9 моделей на дюралевых 29" рамах – EGOIST 29, VISION 29, INSTINCT 29, TRACTION 29, SPIRIT 29, PEGAS 29, SOLUTION 29, IMPULSE 29 и RIVAL 29. Вышеуказанные модели мы будем предлагать с рамами трех размеров 17, 19 и 21".

Модели EGOIST 29, VISION 29, INSTINCT 29, TRACTION 29, SPIRIT 29 и PEGAS 29 имеют лукообразную прогнутую раму (так наз. Respect MTB 29), профиль которой базируется на карбоновых 27,5" рамах и является его дюралевой репликой.

Конструкционные элементы рамы dural RESPECT MTB 29"

1. Диапазон крепления тормозного хомута типа Post Mount (PM) с левой стороны салазок седла подготовлен для 6" диска.
2. Коническая рулевая трубка совместима с конусной колонкой вилки 1,5" tapered
3. Элемент жесткости задней подвески – опора между салазками седла и нижним пером с левой стороны рамы.
4. Ведение троса для переднего переключателя типа Side Swing через нижнюю трубу рамы (модели EGOIST 29, VISION 29, INSTINCT 29 и TRACTION 29)







С 2015 г. модели SOLUTION 29, IMPULSE 29 и RIVAL 29 оснащены новой дюралевой рамой, которая называется LOGIC II, с собственным гидроформным формированием (своя форма для верхней и нижней трубы рамы) и геометрией, которая специфически отлажена согласно размеру велосипедов, полу и использованию. Для коллекции 2018 г. у этой категории 3-х моделей разработан новый дизайн наклеек.

AUTHOR CARBON MONOCOQUE

SHIMANO 2x11

12x142

MAVIC КОЛЕСА

Boost 15x110

UST TUBELESS



MAGNUM 29

РАМА	Author A карбон монокок	**ТОРМОЗА**	Shimano XT (6"), гидравлические
ВИЛКА	FOX 32 Float SC 29 Remote, Boost 15x110 мм жесткая ось, 1,5" tapered (100 мм ход)	**КОЛЕСА**	Mavic Crossmax Pro 29 UST
СИСТЕМА (ШАТУНЫ)	Shimano XT (38-28 зубьев), BB unit	**ПОКРЫШКИ**	Vittoria Barzo Кевлар TNT 29" x 2,10"
ЗАДНИЙ ПЕРЕКЛЮЧАТЕЛЬ / МАНЕТКИ	Shimano XT «clutch» / XT, 22 скорости	**ЦВЕТ**	Матовый Карбон / Neon Желтый

AUTHOR CARBON MONOCOQUE

SHIMANO 2x11

12x142

MAVIC КОЛЕСА

Boost 15x110



SECTOR 29

РАМА	Author B карбон монокок	**ТОРМОЗА**	Shimano SLX (6"), гидравлические
ВИЛКА	FOX 32 Float SC 29 Remote, Boost 15x110 мм жесткая ось, 1,5" tapered (100 мм ход)	**КОЛЕСА**	Mavic XA 29
СИСТЕМА (ШАТУНЫ)	Shimano XT (38-28 зубьев), BB unit	**ПОКРЫШКИ**	Vittoria Barzo Кевлар 29" x 2,25"
ЗАДНИЙ ПЕРЕКЛЮЧАТЕЛЬ / МАНЕТКИ	Shimano XT "clutch" / XT, 22 скорости	**ЦВЕТ**	Матовый Карбон / Author Красный

AUTHOR CARBON MONOCOQUE

SHIMANO 2x11

12x142

15x100



REVOLT 29

РАМА	Author C карбон монокок	**ТОРМОЗА**	Shimano Deore (7"), гидравлические
ВИЛКА	ROCK SHOX Recon Gold RL Remote 29 15 Solo Air, 15 мм ось, 1,5" tapered (100 мм ход)	**ПОКРЫШКИ**	Vittoria Barzo Кевлар 29" x 2,25"
СИСТЕМА (ШАТУНЫ)	Shimano SLX (38-28 зубьев), BB unit	**ЦВЕТ**	Матовый Карбон / Grande Azzuro Синий
ЗАДНИЙ ПЕРЕКЛЮЧАТЕЛЬ / МАНЕТКИ	Shimano SLX, 22 скорости		

AUTHOR CARBON MONOCOQUE

SHIMANO 3x10

12x142

15x100



MODUS 29

РАМА	Author C карбон монокок	**ТОРМОЗА**	Tektro Gemini (7"), гидравлические
ВИЛКА	RST F1RST 29 15 TRL, 15 мм ось, 1,5" tapered (100 мм ход)	**ПОКРЫШКИ**	Vittoria Barzo Кевлар 29" x 2,25"
СИСТЕМА (ШАТУНЫ)	Shimano Deore (40-30-22 зубьев), BB unit	**ЦВЕТ**	Матовый Карбон / Neon Желтый
ЗАДНИЙ ПЕРЕКЛЮЧАТЕЛЬ / МАНЕТКИ	Shimano Deore, 30 скоростей		

COLLECTION 2018

SHIMANO 2x11

MAVIC КОЛЕСА

Boost 15x110



EGOIST 29

РАМА	дюраль тройного баттирования, гидроформного 6061	**ТОРМОЗА**	Shimano SLX (6"), гидравлические
ВИЛКА	FOX 32 Float SC 29 Remote, 15 мм ось, 1,5" tapered (100 мм ход)	**КОЛЕСА**	Mavic XA 29
СИСТЕМА (ШАТУНЫ)	Shimano XT (38-28 зубьев), BB unit	**ПОКРЫШКИ**	Vittoria Barzo Кевлар 29" x 2,25"
ЗАДНИЙ ПЕРЕКЛЮЧАТЕЛЬ / МАНЕТКИ	Shimano XT "clutch" / XT, 22 скорости	**ЦВЕТ**	Матовый Черный

SHIMANO 2x11

15x100



VISION 29

РАМА	дюраль тройного баттирования, гидроформного 6061	**ТОРМОЗА**	Shimano Deore (7"), гидравлические
ВИЛКА	ROCK SHOX Recon Gold RL Remote 29 15 Solo Air, 15 мм ось, 1,5" tapered (100 мм ход)	**ПОКРЫШКИ**	Vittoria Barzo Кевлар 29" x 2,25"
СИСТЕМА (ШАТУНЫ)	Shimano SLX (38-28 зубьев), BB unit	**ЦВЕТ**	Матовый Черный
ЗАДНИЙ ПЕРЕКЛЮЧАТЕЛЬ / МАНЕТКИ	Shimano SLX, 22 скорости		

SHIMANO 3x10

15x100



INSTINCT 29

РАМА	дюраль двойного баттирования, гидроформного 6061	**ТОРМОЗА**	Shimano BR M425 (7"), гидравлические
ВИЛКА	RST F1RST 29 15 (100 мм ход)	**ПОКРЫШКИ**	Vittoria Barzo Кевлар 29" x 2,25"
СИСТЕМА (ШАТУНЫ)	Shimano SLX (40-30-22 зубьев), BB unit	**ЦВЕТ**	Temple Матовый Серый / Neon Желтый
ЗАДНИЙ ПЕРЕКЛЮЧАТЕЛЬ / МАНЕТКИ	Shimano SLX, 30 скоростей		

SHIMANO 3x10



TRACTION 29

РАМА	дюраль двойного баттирования, гидроформного 6061	**ТОРМОЗА**	Tektro Gemini (7"), гидравлические
ВИЛКА	RST Aerial 29 TnL (100 мм ход)	**ПОКРЫШКИ**	Vittoria Barzo Кевлар 29" x 2,25"
СИСТЕМА (ШАТУНЫ)	Shimano Deore (40-30-22 зубьев), BB unit	**ЦВЕТ**	Матовый Черный
ЗАДНИЙ ПЕРЕКЛЮЧАТЕЛЬ / МАНЕТКИ	Shimano Deore, 30 скоростей		



| SPIRIT 29 [A] |

РАМА	гидроформного, дюраль 6061	**ТОРМОЗА**	Tektro Auriga (7"), гидравлические
ВИЛКА	RST Blaze 29 TnL (100 мм ход)	**ПОКРЫШКИ**	Author Rocket 29" x 2,10"
СИСТЕМА (ШАТУНЫ)	Shimano M 4000 (40-30-22 зубьев), Octalink	**ЦВЕТ А**	Матовый Черный / Kongo Зеленый
ЗАДНИЙ ПЕРЕКЛЮЧАТЕЛЬ / МАНЕТКИ	Shimano Alivio, 27 скоростей		



| SPIRIT 29 [Б] |

РАМА	гидроформного, дюраль 6061	**ТОРМОЗА**	Tektro Auriga (7"), гидравлические
ВИЛКА	RST Blaze 29 TnL (100 мм ход)	**ПОКРЫШКИ**	Author Rocket 29" x 2,10"
СИСТЕМА (ШАТУНЫ)	Shimano M 4000 (40-30-22 зубьев), Octalink	**ЦВЕТ Б**	Treasure Матовый Серебряный / Racing Красный
ЗАДНИЙ ПЕРЕКЛЮЧАТЕЛЬ / МАНЕТКИ	Shimano Alivio, 27 скоростей		



PEGAS 29 [A]

РАМА	гидроформного, дюраль 6061	**ТОРМОЗА**	Tektro Auriga (7"), гидравлические
ВИЛКА	RST Blaze 29 TnL (100 мм ход)	**ПОКРЫШКИ**	Author Rocket 29" x 2,10"
СИСТЕМА (ШАТУНЫ)	Suntour XCM (40-30-22 зубьев)	**ЦВЕТ А**	Temple Матовый Серый / Italie Синий
ЗАДНИЙ ПЕРЕКЛЮЧАТЕЛЬ / МАНЕТКИ	Shimano Acera, 27 скоростей		



PEGAS 29 [Б]

РАМА	гидроформного, дюраль 6061	**ТОРМОЗА**	Tektro Auriga (7"), гидравлические
ВИЛКА	RST Blaze 29 TnL (100 мм ход)	**ПОКРЫШКИ**	Author Rocket 29" x 2,10"
СИСТЕМА (ШАТУНЫ)	Suntour XCM (40-30-22 зубьев)	**ЦВЕТ Б**	Ritual Матовый Серебряный / Neon Желтый
ЗАДНИЙ ПЕРЕКЛЮЧАТЕЛЬ / МАНЕТКИ	Shimano Acera, 27 скоростей		



SOLUTION 29 [A]

РАМА	дюраль 6061	**ТОРМОЗА**	Tektro Auriga (7"), гидравлические
ВИЛКА	RST Blaze 29 ML (100 мм ход)	**ПОКРЫШКИ**	Author Rocket 29" x 2,10"
СИСТЕМА (ШАТУНЫ)	Suntour XCM (40-30-22 зубьев)	**ЦВЕТ А**	Treasure Матовый Серебряный / Limeta / Andaman Синий / Черный
ЗАДНИЙ ПЕРЕКЛЮЧАТЕЛЬ / МАНЕТКИ	Shimano Altus, 27 скоростей		



SOLUTION 29 [Б]

РАМА	дюраль 6061	**ТОРМОЗА**	Tektro Auriga (7"), гидравлические
ВИЛКА	RST Blaze 29 ML (100 мм ход)	**ПОКРЫШКИ**	Author Rocket 29" x 2,10"
СИСТЕМА (ШАТУНЫ)	Suntour XCM (40-30-22 зубьев)	**ЦВЕТ Б**	Черный / Racing Красный
ЗАДНИЙ ПЕРЕКЛЮЧАТЕЛЬ / МАНЕТКИ	Shimano Altus, 27 скоростей		



IMPULSE 29 [A]

РАМА	дюраль 6061	**ТОРМОЗА**	Tektro (6"), гидравлические
ВИЛКА	RST Blaze 29 ML (100 мм ход)	**ПОКРЫШКИ**	Author Rocket 29" x 2,10"
СИСТЕМА (ШАТУНЫ)	Prowheel (42-34-24 зубьев)	**ЦВЕТ А**	Ritual Матовый Серебряный / Kongo Зеленый
ЗАДНИЙ ПЕРЕКЛЮЧАТЕЛЬ / МАНЕТКИ	Shimano Altus, 24 скорости		



IMPULSE 29 [Б]

РАМА	дюраль 6061	**ТОРМОЗА**	Tektro (6"), гидравлические
ВИЛКА	RST Blaze 29 ML (100 мм ход)	**ПОКРЫШКИ**	Author Rocket 29" x 2,10"
СИСТЕМА (ШАТУНЫ)	Prowheel (42-34-24 зубьев)	**ЦВЕТ Б**	McLaren Матовый Серебряный / Racing Красный / Andaman Синий / Черный
ЗАДНИЙ ПЕРЕКЛЮЧАТЕЛЬ / МАНЕТКИ	Shimano Altus, 24 скорости		



RIVAL 29 [A]

РАМА	дюраль 6061	**ТОРМОЗА**	Tektro (6"), механические
ВИЛКА	RST Blaze 29 ML (100 мм ход)	**ПОКРЫШКИ**	Author Rocket 29" x 2,10"
СИСТЕМА (ШАТУНЫ)	Prowheel (42-34-24 зубьев)	**ЦВЕТ А**	Nascar Матовый Синий / Kalifornie Оранжевый
ЗАДНИЙ ПЕРЕКЛЮЧАТЕЛЬ / МАНЕТКИ	Shimano TX800 / Shimano, 24 скорости		



RIVAL 29 [Б]

РАМА	дюраль 6061	**ТОРМОЗА**	Tektro (6"), механические
ВИЛКА	RST Blaze 29 ML (100 мм ход)	**ПОКРЫШКИ**	Author Rocket 29" x 2,10"
СИСТЕМА (ШАТУНЫ)	Prowheel (42-34-24 зубьев)	**ЦВЕТ Б**	Матовый Черный / Neon Зеленый / Neon Желтый
ЗАДНИЙ ПЕРЕКЛЮЧАТЕЛЬ / МАНЕТКИ	Shimano TX800 / Shimano, 24 скорости		

МОДЕЛЬ	MAGNUM 29	SECTOR 29	REVOLT 29	MODUS 29	EGOIST 29	VISION 29
РАЗМЕР	17,5", 19", 21"	17,5", 19", 21"	17,5", 19", 21"	17,5", 19", 21"	17", 19", 21"	17", 19", 21"
РАМА	AUTHOR A карбон монокок 29"	AUTHOR B карбон монокок 29"	AUTHOR C карбон монокок 29"	AUTHOR C карбон монокок 29"	дюраль тройного баттирования, гидроформного 6061 29"	дюраль тройного баттирования, гидроформного 6061 29"
ПЕРЕДНЯЯ ВИЛКА	FOX 32 Float 29 SC 100 Remote воздушная дистанционно замыкаемая Boost 15x110 мм жесткая ось 1,5" tapered колонка (100 мм)	FOX 32 Float 29 SC 100 Remote воздушная дистанционно замыкаемая Boost 15x110 мм жесткая ось 1,5" tapered колонка (100 мм)	ROCK SHOX Recon Gold RL Remote 29 15 Solo Air воздушная дистанционно замыкаемая 15 мм жесткая ось 1,5" tapered колонка (100 мм)	RST F1RST 29 15 TRL воздушная дистанционно замыкаемая 15 мм жесткая ось 1,5" tapered колонка (100 мм)	FOX 32 Float SC 29 100 Remote воздушная дистанционно замыкаемая 15 мм жесткая ось 1,5" tapered колонка (100 мм)	ROCK SHOX Recon Gold RL Remote 29 15 Solo Air воздушная дистанционно замыкаемая 15 мм жесткая ось 1,5" tapered колонка (100 мм)
РУЛЕВАЯ КОЛОНКА	AUTHOR Integrated 1,5" tapered	AUTHOR Integrated 1,5" tapered	AUTHOR Integrated 1,5" tapered	AUTHOR Integrated 1,5" tapered	FSA Orbit 1,5B 1,5" tapered	FSA Orbit 1,5B 1,5" tapered
СИСТЕМА (ШАТУНЫ)	SHIMANO XT 38-28 зубьев 175 мм шатуны	SHIMANO XT 38-28 зубьев 175 мм шатуны	SHIMANO SLX 38-28 зубьев 170 / 175 мм шатуны	SHIMANO Deore 40-30-22 зубьев 170 / 175 мм шатуны	SHIMANO XT 38-28 зубьев 170 / 175 мм шатуны	SHIMANO SLX 38-28 зубьев 170 / 175 мм шатуны
КАРЕТКА	SHIMANO BB-MT800 BB unit	SHIMANO BB-MT800 BB unit	SHIMANO BB-MT800 BB unit	SHIMANO BB-52 BB unit	SHIMANO BB-MT800 BB unit	SHIMANO BB-MT800 BB unit
ПЕРЕДНИЙ ПЕРЕКЛЮЧАТЕЛЬ	SHIMANO XT (34,9)	SHIMANO XT (34,9)	SHIMANO SLX (34,9)	SHIMANO Deore (34,9)	SHIMANO XT (34,9)	SHIMANO SLX (34,9)
ЗАДНИЙ ПЕРЕКЛЮЧАТЕЛЬ	SHIMANO XT "clutch"	SHIMANO XT "clutch"	SHIMANO SLX	SHIMANO Deore	SHIMANO XT "clutch"	SHIMANO SLX
МАНЕТКИ	SHIMANO XT (22)	SHIMANO XT (22)	SHIMANO SLX (22)	SHIMANO Deore (30)	SHIMANO XT (22)	SHIMANO SLX (22)
КАССЕТА	SHIMANO M8000-11 11-42 (11)	SHIMANO M7000-11 11-42 (11)	SHIMANO M7000-11 11-42 (11)	SHIMANO HG50-10 11-36 (10)	SHIMANO M7000-11 11-42 (11)	SHIMANO M7000-11 11-42 (11)
ЦЕПЬ	SHIMANO HG701	SHIMANO HG601	SHIMANO HG601	KMC X10-1	SHIMANO HG601	SHIMANO HG601
ВТУЛКИ	MAVIC Crossmax Pro 29 колеса Boost 15 x 110 мм передняя жесткая ось 12 x 142 мм задняя жесткая ось 24 отверстия	MAVIC XA 29 колеса Boost 15 x 110 мм передняя жесткая ось 12 x 142 мм задняя жесткая ось 24 отверстия	AUTHOR Helium 15 / Xenon 12 15 x 100 мм передняя жесткая ось 12 x 142 мм задняя жесткая ось 32 отверстия	AUTHOR Helium 15 / Xenon 12 15 x 100 мм передняя жесткая ось 12 x 142 мм задняя жесткая ось 32 отверстия	MAVIC XA 29 колеса Boost 15 x 110 мм передняя жесткая ось 9 x 135 мм задняя жесткая ось 24 отверстия	AUTHOR Helium 15 / Xenon 15 x 100 мм передняя жесткая ось 32 отверстия
ТОРМОЗА	SHIMANO XT дисковые гидравлические (6" диски)	SHIMANO SLX дисковые гидравлические (6" диски)	SHIMANO Deore дисковые гидравлические (7" диски)	TEKTRO Gemini дисковые гидравлические (7" диски)	SHIMANO SLX дисковые гидравлические (6" диски)	SHIMANO Deore дисковые гидравлические (7" диски)
ТОРМОЗНЫЕ РУЧКИ	SHIMANO XT	SHIMANO SLX	SHIMANO Deore	TEKTRO Gemini	SHIMANO SLX	SHIMANO Deore
ОБОДА	MAVIC Crossmax Pro 29 колеса 24 отверстия	MAVIC XA 29 колеса 24 отверстия	AUTHOR Krypton 29 32 отверстия	AUTHOR Xenon Pro 29 32 отверстия	MAVIC XA 29 колеса 24 отверстия	AUTHOR Krypton 29 32 отверстия
СПИЦЫ	MAVIC	MAVIC	нержавеющая сталь 2,0 мм черные	нержавеющая сталь 2,0 мм черные	MAVIC	нержавеющая сталь 2,0 мм черные
ПОКРЫШКИ	VITTORIA Barzo кевлар TNT 29" x 2,10"	VITTORIA Barzo кевлар 29" x 2,25"	VITTORIA Barzo кевлар 29" x 2,25"	VITTORIA Barzo кевлар 29" x 2,25"	VITTORIA Barzo кевлар 29" x 2,25"	VITTORIA Barzo кевлар 29" x 2,25"
ПЕДАЛИ	-	-	-	-	-	-
РУЛЬ	RITCHEY WCS Flat Карбон 9° 680 мм	RITCHEY WCS Flat 10° 660 / 700 мм	RITCHEY Comp Flat 10° 660 / 700 мм	AUTHOR Flatbar 9° 700 мм	RITCHEY WCS Flat 10° 660 / 700 мм	RITCHEY Comp Flat 10° 660 / 700 мм
ГРИПСЫ	AUTHOR Pro Lock	AUTHOR Pro Lock	AUTHOR Pro Lock	AUTHOR Pro Lock	AUTHOR Pro Lock	AUTHOR Pro Lock
ВЫНОС РУЛЯ	RITCHEY WCS C220	RITCHEY WCS C220	RITCHEY Comp 4-Axis	AUTHOR дюраль	RITCHEY WCS C220	RITCHEY Comp 4-Axis
ПОДСЕДЕЛЬНЫЙ ШТЫРЬ	RITCHEY WCS Карбон (31,6)	RITCHEY Comp Карбон (31,6)	RITCHEY Comp (31,6)	AUTHOR дюраль (31,6)	RITCHEY Comp Карбон (31,6)	RITCHEY Comp (31,6)
ПОДСЕДЕЛЬНЫЙ ЗАЖИМ	AUTHOR (34,9)	AUTHOR (34,9)	AUTHOR (34,9)	AUTHOR (34,9)	AUTHOR (34,9)	AUTHOR (34,9)
СЕДЛО	PROLOGO X Zero II	PROLOGO Nago Evo X10	PROLOGO Nago Evo X10	AUTHOR Summit	PROLOGO Nago Evo X10	PROLOGO Nago Evo X10
КОЛИЧЕСТВО СКОРОСТЕЙ	22	22	22	30	22	22
ВЕС	9,7 кг / 19"	10,6 кг / 19"	11,7 кг / 19"	12,2 кг / 19"	11,4 кг / 19"	12,1 кг / 19"

МОДЕЛЬ	INSTINCT 29	TRACTION 29	SPIRIT 29	PEGAS 29	SOLUTION 29	IMPULSE 29	RIVAL 29
РАЗМЕР	17", 19", 21"	17", 19", 21"	17", 19", 21"	17", 19", 21"	17", 19", 21"	17", 19", 21"	17", 19", 21"
РАМА	дюраль двойного баттирования, гидроформного 6061 29"	дюраль двойного баттирования, гидроформного 6061 29"	гидроформного, дюраль 6061 29"	гидроформного, дюраль 6061 29"	дюраль 6061 29"	дюраль 6061 29"	дюраль 6061 29"
ПЕРЕДНЯЯ ВИЛКА	RST F1RST 29 15 воздушная замыкаемая (100 мм)	RST Aerial 29 TnL воздушная замыкаемая (100 мм)	RST Blaze 29 TnL масляная замыкаемая (100 мм)	RST Blaze 29 TnL масляная замыкаемая (100 мм)	RST Blaze 29 ML замыкаемая (100 мм)	RST Blaze 29 ML замыкаемая (100 мм)	RST Blaze 29 ML замыкаемая (100 мм)
РУЛЕВАЯ КОЛОНКА	FSA Integrated 1,5" tapered	AUTHOR Integrated 1,5" tapered	AUTHOR Integrated 1,5" tapered	AUTHOR Integrated 1,5" tapered	AUTHOR Integrated 1-1/8"	PRESTINE Integrated 1-1/8"	PRESTINE Integrated 1-1/8"
СИСТЕМА (ШАТУНЫ)	SHIMANO SLX 40-30-22 зубьев 170 / 175 мм шатуны	SHIMANO Deore 40-30-22 зубьев 170 / 175 мм шатуны	SHIMANO M4000 40-30-22 зубьев 170 / 175 мм шатуны	SUNTOUR XCM 40-30-22 зубьев 170 / 175 мм шатуны	SUNTOUR XCM 40-30-22 зубьев 170 / 175 мм шатуны	PROWHEEL 42-34-24 зубьев 170 / 175 мм шатуны	PROWHEEL 42-34-24 зубьев 170 / 175 мм шатуны
КАРЕТКА	SHIMANO BB-MT800 BB unit	SHIMANO BB-52 BB unit	SHIMANO ES300 Octalink	SUNTOUR XCT закрытая	SUNTOUR XCT закрытая	VP COMP закрытая	VP COMP закрытая
ПЕРЕДНИЙ ПЕРЕКЛЮЧАТЕЛЬ	SHIMANO Deore (34,9)	SHIMANO Deore (34,9)	SHIMANO Acera (34,9)	SHIMANO Acera (34,9)	SHIMANO Acera (34,9)	SHIMANO TY700 (34,9)	SHIMANO TY700 (34,9)
ЗАДНИЙ ПЕРЕКЛЮЧАТЕЛЬ	SHIMANO SLX	SHIMANO Deore	SHIMANO Alivio	SHIMANO Acera	SHIMANO Altus	SHIMANO Altus	SHIMANO TX800
МАНЕТКИ	SHIMANO SLX (30)	SHIMANO Deore (30)	SHIMANO Alivio (27)	SHIMANO Acera (27)	SHIMANO Altus (27)	SHIMANO Altus (24)	SHIMANO TX800 (24)
КАССЕТА	SHIMANO HG50-10 11-36 (10)	SHIMANO HG50-10 11-36 (10)	SHIMANO HG400-9 11-34 (9)	SHIMANO HG200-9 11-34 (9)	SHIMANO HG200-9 11-34 (9)	SHIMANO HG200-8 12-32 (8)	SHIMANO HG200-8 12-32 (8)
ЦЕПЬ	KMC X10-1	KMC X10-1	KMC Z99	KMC Z99	KMC Z99	KMC Z72	KMC Z72
ВТУЛКИ	AUTHOR Helium 15 / Xenon 15 x 100 мм передняя жесткая ось 32 отверстия	AUTHOR Radon 32 отверстия	QUANDO Disc 32 отверстия	QUANDO Disc 32 отверстия	QUANDO Disc 32 отверстия	QUANDO Disc 32 отверстия	QUANDO Disc 32 отверстия
ТОРМОЗА	SHIMANO BR M425 дисковые гидравлические (7" диски)	TEKTRO Gemini дисковые гидравлические (7" диски)	TEKTRO Auriga дисковые гидравлические (7" диски)	TEKTRO Auriga дисковые гидравлические (7" диски)	TEKTRO Auriga дисковые гидравлические (7" диски)	TEKTRO дисковые гидравлические (6" диски)	TEKTRO дисковые механические (6" диски)
ТОРМОЗНЫЕ РУЧКИ	SHIMANO BL M425	TEKTRO Gemini	TEKTRO Auriga	TEKTRO Auriga	TEKTRO Auriga	TEKTRO	SHIMANO TX800
ОБОДА	AUTHOR Xenon Pro 29 32 отверстия	AUTHOR Xenon Pro 29 32 отверстия	AUTHOR Xenon 29 32 отверстия	AUTHOR Xenon 29 32 отверстия	AUTHOR Xenon 29 32 отверстия	AUTHOR Xenon 29 32 отверстия	AUTHOR Xenon 29 32 отверстия
СПИЦЫ	нержавеющая сталь 2,0 мм черные	нержавеющая сталь 2,0 мм черные	сталь черные	сталь черные	сталь черные	сталь черные	сталь черные
ПОКРЫШКИ	VITTORIA Barzo кевлар 29" x 2,25"	VITTORIA Barzo кевлар 29" x 2,25"	AUTHOR Rocket 29" x 2,10"	AUTHOR Rocket 29" x 2,10"	AUTHOR Rocket 29" x 2,10"	AUTHOR Rocket 29" x 2,10"	AUTHOR Rocket 29" x 2,10"
ПЕДАЛИ	-	AUTHOR дюраль	AUTHOR дюраль	AUTHOR дюраль	AUTHOR дюраль / пластмасса	пластмасса	пластмасса
РУЛЬ	AUTHOR Flatbar 9° 700 мм	AUTHOR Flatbar 9° 700 мм	AUTHOR Flatbar 9° 700 мм	AUTHOR Flatbar 9° 700 мм	AUTHOR Flatbar 10° 700 мм	AUTHOR Flatbar 10° 700 мм	сталь 20 мм 680 мм
ГРИПСЫ	AUTHOR Pro Lock	AUTHOR Pro Lock	AUTHOR Pro Lock	AUTHOR Pro Lock	AUTHOR резина	AUTHOR резина	AUTHOR резина
ВЫНОС РУЛЯ	AUTHOR дюраль	AUTHOR дюраль	AUTHOR дюраль	AUTHOR дюраль	AUTHOR дюраль	AUTHOR дюраль	AUTHOR дюраль
ПОДСЕДЕЛЬНЫЙ ШТЫРЬ	AUTHOR дюраль (31,6)	AUTHOR дюраль (31,6)	AUTHOR дюраль (31,6)	AUTHOR дюраль (31,6)	AUTHOR дюраль (31,6)	AUTHOR дюраль (31,6)	AUTHOR дюраль (31,6)
ПОДСЕДЕЛЬНЫЙ ЗАЖИМ	AUTHOR (34,9)	AUTHOR (34,9)	AUTHOR (34,9)	AUTHOR (34,9)	AUTHOR (34,9)	AUTHOR (34,9)	AUTHOR (34,9)
СЕДЛО	AUTHOR Summit	AUTHOR Summit	AUTHOR Summit	AUTHOR Summit	AUTHOR Courier	AUTHOR Courier	AUTHOR Courier
КОЛИЧЕСТВО СКОРОСТЕЙ	30	30	27	27	27	24	24
ВЕС	12,5 кг / 19"	13,2 кг / 19"	14,9 кг / 19"	15,2 кг / 19"	14,9 кг / 19"	14,7 кг / 19"	15,3 кг / 19"

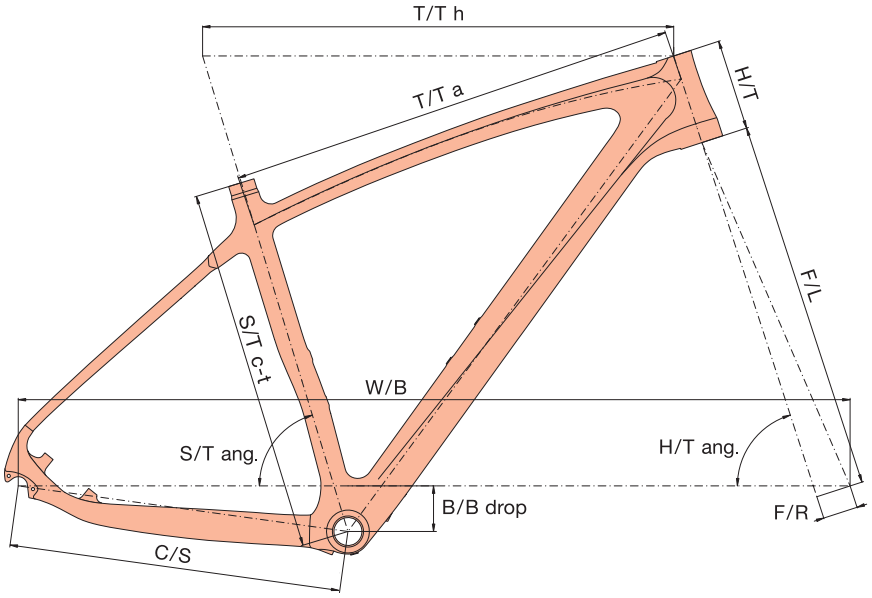

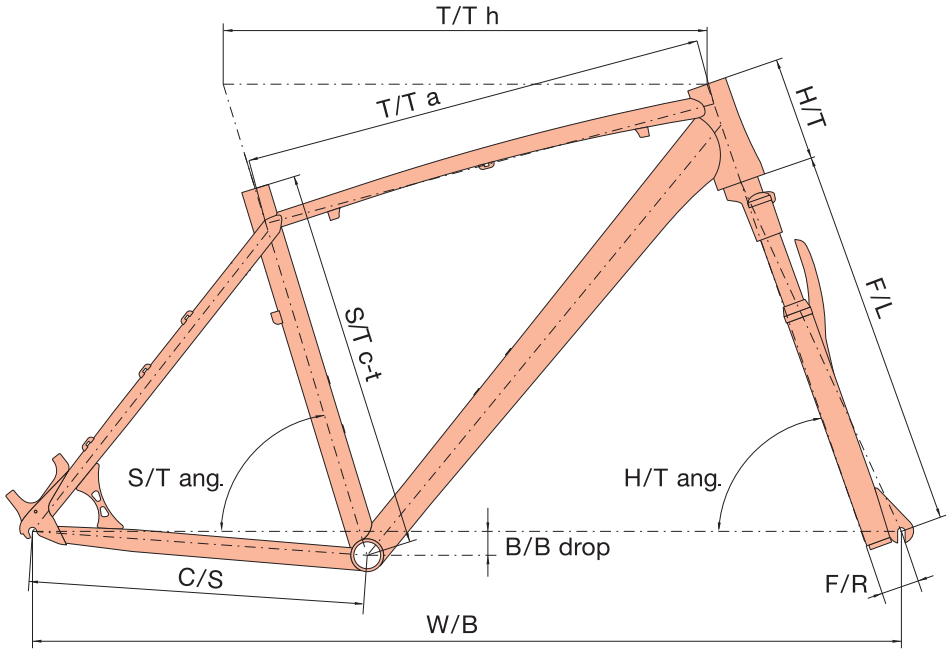

	S/T c-t	T/T h	T/T a	H/T	C/S	W/B	S/T ang.	H/T ang.	F/L	B/B drop	B/B width	F/R
MAGNUM 29 * T 1,5" DI / SECTOR 29 * T 1,5" DI / REVOLT 29 * T 1,5" DI / MODUS 29 * T 1,5" DI												
17,5"	454	609	586	110	438	1084	73,0	72,0	490	60	73	44
19"	480	620	594	120	438	1095	73,0	72,0	490	60	73	44
21"	530	640	612	130	438	1122	73,0	72,0	490	60	73	44
EGOIST 29 * T 1,5" PF / VISION 29 * T 1,5" PF / INSTINCT 29 * T 1,5" PF / TRACTION 29 * T 1,5" PF / SPIRIT 29 * T 1,5" PF / PEGAS 29 * T 1,5" PF												
17"	432	606	585	115	445	1117	73,0	70,0	510	58	73	51
19"	483	631	605	120	445	1137	73,0	70,5	510	58	73	51
21"	535	651	623	125	445	1151	72,5	70,5	510	58	73	51
SOLUTION 29 * / IMPULSE 29 * / RIVAL 29 *												
17"	432	606	580	110	445	1099	71,7	71,0	510	61	68	51
19"	483	630	600	120	445	1123	71,7	71,0	510	61	68	51
21"	535	651	618	120	445	1138	71,0	71,0	510	61	68	51

* t 1,5" DI – полуинтегрированная рулевая колонка 1,5" tapered DI
* t 1,5" PF – полуинтегрированная рулевая колонка 1,5" tapered PF
* – 1 1/8" полуинтегрированная рулевая колонка PF 50 мм

DI – Drop In
PF – Press Fit

ПОЯСНЕНИЯ:

S/T c-t – seat tube (center-top), длина подседельной трубы, от центра каретки до ее вершины
T/T h – top tube horizontal, горизонтальная длина верхней трубы рамы
T/T a – top tube actual, действительная длина верхней трубы рамы
H/T – head tube, длина рулевой трубы
C/S – chain stay, длина нижнего пера
W/B – wheel base, колесная база (расстояние между центрами осей переднего и заднего колеса)
S/T ang. – seat tube angle, угол между осью подседельной трубы и воображаемой соединительной линией оси переднего и заднего колеса
H/T ang. – head tube angle, угол между осью рулевой трубки и воображаемой соединительной осью переднего и заднего колеса
F/L – fork length, длина вилки, от нижней части рулевой колонки до центра переднего колеса
B/B drop – bottom bracket drop, расстояние между воображаемой соединительной линией центра колес с центром каретки, измеряемое от каретки
B/B width – bottom bracked width, ширина центральной муфты
F/R – fork rake, расстояние между осью рулевой трубы и осью вилки, измеряемое в центре переднего колеса, так называемый off set

Рекомендуемые размеры рам в зависимости от роста пользователя можно найти у каждой конкретной модели на нашем сайте **www.author.eu**

COLLECTION 2018

MTB 27.5



AUTHOR KARBON MTB 27,5"

Собственная карбоновая рама у нас разработана и для велосипедов 27,5". Ее мы используем для моделей INTROVERT, SECTOR, REVOLT и MODUS с размерами 16, 17,5, 19 и 20,5". Здесь снова доминирует изогнутая форма верхней трубы рамы, которая плавно переходит в салазки седла.

Конструкционные элементы рамы карбон MTB 27,5"

1. Диапазон крепления тормозного хомута типа Post Mount (PM) с левой стороны нижнего пера подготовлен для 6" диска.
2. Задняя подвеска подготовлена для жесткой оси стандарта 12x142 мм.
3. Внутреннее ведение тросов для обоих переключателей (новое ведение троса для переднего переключателя типа Side Swing через нижнюю трубу рамы).
4. Коническая рулевая трубка, совместимая с конусной колонкой вилки 1,5" tapered.
5. Металлическая защита нижнего пера из нержавеющей стали от повреждения цепью.


1.


2.


5.

AUTHOR DURAL MTB 27,5"

В 2018 г. будет представлено 6 моделей на дюралевых 27,5" рамах- EGOIST, VISION, INSTINCT, TRACTION, SPIRIT и PEGAS, оснащенных лукоподобной прогнутой рамой (так наз. Respect MTB 27,5), профиль которых базируется на карбоновых 27,5" рамах.

Конструкционные элементы рамы дюраль RESPECT MTB 27,5"

1. Диапазон крепления тормозного хомута типа Post Mount (PM) с левой стороны салазок седла подготовлен для 6" диска.
2. Коническая рулевая трубка, совместимая с конусной колонкой вилки 1,5" tapered.
3. Элемент жесткости задней подвески – опора между салазками седла и нижним пером с левой стороны рамы.
4. Ведение троса для переднего переключателя типа Side Swing через нижнюю трубу рамы (модели EGOIST, VISION, INSTINCT и TRACTION).


1. / 3.



2.



4.

С 2015 г. модели SOLUTION, IMPULSE и RIVAL оснащены новой дюралевой рамой, которая называется LOGIC II, с собственным гидроформным формированием (своя форма для верхней и нижней трубы рамы) и геометрией, которая специфически отлажена согласно размеру велосипедов, полу и использованию. Для коллекции 2018 г. у этой категории 3-х моделей разработан новый дизайн наклеек.

AUTHOR CARBON MONOCOQUE

SHIMANO 2x11

12x142

MAVIC КОЛЕСА

Boost 15x110

UST TUBELESS



INTROVERT

РАМА	Author A карбон монокок	ТОРМОЗА	Shimano XT (6"), гидравлические
ВИЛКА	FOX 32 Float SC 27,5 Remote, 15 мм ось, 1,5" tapered (100 мм ход)	КОЛЕСА	Mavic Crossmax Pro 27,5 UST
СИСТЕМА (ШАТУНЫ)	Shimano XT (38-28 зубьев), BB unit	ПОКРЫШКИ	Vittoria Barzo Кевлар TNT 27,5" x 2,10"
ЗАДНИЙ ПЕРЕКЛЮЧАТЕЛЬ / МАНЕТКИ	Shimano XT «clutch» / XT, 22 скоростей	ЦВЕТ	Матовый Карбон / Neon Желтый

AUTHOR CARBON MONOCOQUE

SHIMANO 2x11

12x142

MAVIC КОЛЕСА

Boost 15x110



SECTOR

РАМА	Author B карбон монокок	ТОРМОЗА	Shimano SLX (6"), гидравлические
ВИЛКА	FOX 32 Float SC 27,5 Remote, 15 мм ось, 1,5" tapered (100 мм ход)	КОЛЕСА	Mavic Crossride Light 27,5
СИСТЕМА (ШАТУНЫ)	Shimano XT (38-28 зубьев), BB unit	ПОКРЫШКИ	Vittoria Barzo Кевлар 27,5" x 2,10"
ЗАДНИЙ ПЕРЕКЛЮЧАТЕЛЬ / МАНЕТКИ	Shimano XT «clutch» / XT, 22 скоростей	ЦВЕТ	Матовый Карбон / Author Красный

AUTHOR CARBON MONOCOQUE

SHIMANO 2x11

12x142

15x100



REVOLT

РАМА	Author C карбон монокок	**ТОРМОЗА**	Shimano Deore (6"), гидравлические
ВИЛКА	ROCK SHOX Recon Gold RL Remote 27 15 Solo Air, 15 мм ось, 1,5" tapered (100 мм ход)	**ПОКРЫШКИ**	Vittoria Barzo Кевлар 27,5" x 2,10"
СИСТЕМА (ШАТУНЫ)	Shimano SLX (38-28 зубьев), BB unit	**ЦВЕТ**	Матовый Карбон / Grande Azzuro Синий
ЗАДНИЙ ПЕРЕКЛЮЧАТЕЛЬ / МАНЕТКИ	Shimano SLX, 22 скоростей		

AUTHOR CARBON MONOCOQUE

SHIMANO 3x10

12x142



MODUS

РАМА	Author C карбон монокок	**ТОРМОЗА**	Tektro Gemini (6"), гидравлические
ВИЛКА	RST F1RST 27,5 TRL, 1,5" tapered (100 мм ход)	**ПОКРЫШКИ**	Vittoria Barzo Кевлар 27,5" x 2,25"
СИСТЕМА (ШАТУНЫ)	Shimano Deore (40-30-22 зубьев), BB unit	**ЦВЕТ**	Матовый Карбон / Neon Желтый
ЗАДНИЙ ПЕРЕКЛЮЧАТЕЛЬ / МАНЕТКИ	Shimano Deore, 30 скоростей		

COLLECTION 2018

SHIMANO 2x11

MAVIC КОЛЕСА

Boost 15x110



EGOIST

РАМА	дюраль тройного баттирования, гидроформинг 6061	**ТОРМОЗА**	Shimano SLX (6"), гидравлические
ВИЛКА	FOX 32 Float SC 27,5 Remote, 15 мм ось, 1,5" tapered (100 мм ход)	**КОЛЕСА**	Mavic Crossride Light 27,5
СИСТЕМА (ШАТУНЫ)	Shimano XT (38-28 зубьев), BB unit	**ПОКРЫШКИ**	Vittoria Barzo Кевлар 27,5" x 2,25"
ЗАДНИЙ ПЕРЕКЛЮЧАТЕЛЬ / МАНЕТКИ	Shimano XT «clutch» / XT, 22 скоростей	**ЦВЕТ**	McLaren Матовый Серебряный / Черный

SHIMANO 2x11

15x100



VISION

РАМА	дюраль тройного баттирования, гидроформинг 6061	**ТОРМОЗА**	Shimano Deore (6"), гидравлические
ВИЛКА	Rock Shox Recon Gold RL Remote 27 15 Solo Air, 15 мм ось, 1,5" tapered (100 мм ход)	**ПОКРЫШКИ**	Vittoria Barzo Кевлар 27,5" x 2,25"
СИСТЕМА (ШАТУНЫ)	Shimano SLX (38-28 зубьев), BB unit	**ЦВЕТ**	Матовый Черный / Author Красный
ЗАДНИЙ ПЕРЕКЛЮЧАТЕЛЬ / МАНЕТКИ	Shimano SLX , 22 скоростей		



INSTINCT

РАМА	дюраль двойного баттирования, гидроформного 6061	**ТОРМОЗА**	Shimano BR M425 (6"), гидравлические
ВИЛКА	RST F1RST 27,5 (100 мм ход)	**ПОКРЫШКИ**	Vittoria Barzo Кевлар 27,5" x 2,25"
СИСТЕМА (ШАТУНЫ)	Shimano SLX (40-30-22 зубьев), BB unit	**ЦВЕТ**	Ritual Матовый Серебряный / Kawa Зеленый
ЗАДНИЙ ПЕРЕКЛЮЧАТЕЛЬ	Shimano SLX, 30 скоростей		



TRACTION

РАМА	дюраль двойного баттирования, гидроформного 6061	**ТОРМОЗА**	Tektro Gemini (6"), гидравлические
ВИЛКА	RST Aerial 27,5 TnL (100 мм ход)	**ПОКРЫШКИ**	Vittoria Barzo Кевлар 27,5" x 2,25"
СИСТЕМА (ШАТУНЫ)	Shimano Deore (40-30-22 зубьев), BB unit	**ЦВЕТ Б**	Матовый Черный
ЗАДНИЙ ПЕРЕКЛЮЧАТЕЛЬ / МАНЕТКИ	Shimano Deore, 30 скоростей		



SPIRIT [A]

РАМА	гидроформинг, дюраль 6061	**ТОРМОЗА**	Tektro Auriga (6"), гидравлические
ВИЛКА	RST Blaze 27,5 TnL (100 мм ход)	**ПОКРЫШКИ**	Author Rocket 27,5" x 2,10"
СИСТЕМА (ШАТУНЫ)	Shimano M4000 (40-30-22 зубьев), Octalink	**ЦВЕТ А**	Temple Матовый Серый / Neon Желтый
ЗАДНИЙ ПЕРЕКЛЮЧАТЕЛЬ / МАНЕТКИ	Shimano Alivio, 27 скоростей		



SPIRIT [Б]

РАМА	гидроформинг, дюраль 6061	**ТОРМОЗА**	Tektro Auriga (6"), гидравлические
ВИЛКА	RST Blaze 27,5 TnL (100 мм ход)	**ПОКРЫШКИ**	Author Rocket 27,5" x 2,10"
СИСТЕМА (ШАТУНЫ)	Shimano M4000 (40-30-22 зубьев), Octalink	**ЦВЕТ Б**	Матовый Черный / Racing Красный
ЗАДНИЙ ПЕРЕКЛЮЧАТЕЛЬ / МАНЕТКИ	Shimano Alivio, 27 скоростей		



PEGAS [A]

РАМА	гидроформинг, дюраль 6061	**ТОРМОЗА**	Tektro Auriga (6"), гидравлические
ВИЛКА	RST Gila 27,5 ML (100 мм ход)	**ПОКРЫШКИ**	Author Rocket 27,5" x 2,10"
СИСТЕМА (ШАТУНЫ)	Suntour XCM (40-30-22 зубьев)	**ЦВЕТ А**	Матовый Черный / Neon Оранжевый
ЗАДНИЙ ПЕРЕКЛЮЧАТЕЛЬ / МАНЕТКИ	Shimano Acera, 27 скоростей		



PEGAS [Б]

РАМА	гидроформинг, дюраль 6061	**ТОРМОЗА**	Tektro Auriga (6"), гидравлические
ВИЛКА	RST Gila 27,5 ML (100 мм ход)	**ПОКРЫШКИ**	Author Rocket 27,5" x 2,10"
СИСТЕМА (ШАТУНЫ)	Suntour XCM (40-30-22 зубьев)	**ЦВЕТ Б**	Treasure Матовый Серебряный / Kawa Зеленый
ЗАДНИЙ ПЕРЕКЛЮЧАТЕЛЬ / МАНЕТКИ	Shimano Acera, 27 скоростей		



SOLUTION [A]

РАМА	дюраль 6061	**ТОРМОЗА**	Tektro Auriga (6"), гидравлические
ВИЛКА	RST Gila 27,5 ML (100 мм ход)	**ПОКРЫШКИ**	Author Rocket 27,5" x 2,10"
СИСТЕМА (ШАТУНЫ)	Suntour XCM (40-30-22 зубьев)	**ЦВЕТ А**	Treasure Матовый Серебряный / Океан Синий / Kalifornie Оранжевый / Черный
ЗАДНИЙ ПЕРЕКЛЮЧАТЕЛЬ / МАНЕТКИ	Shimano Altus, 27 скоростей		



SOLUTION [Б]

РАМА	дюраль 6061	**ТОРМОЗА**	Tektro Auriga (6"), гидравлические
ВИЛКА	RST Gila 27,5 ML (100 мм ход)	**ПОКРЫШКИ**	Author Rocket 27,5" x 2,10"
СИСТЕМА (ШАТУНЫ)	Suntour XCM (40-30-22 зубьев)	**ЦВЕТ Б**	Ritual Матовый Серебряный / Kawa Зеленый
ЗАДНИЙ ПЕРЕКЛЮЧАТЕЛЬ / МАНЕТКИ	Shimano Altus, 27 скоростей		



IMPULSE [A]

РАМА	дюраль 6061	**ТОРМОЗА**	Tektro (6"), гидравлические
ВИЛКА	RST Gila 27,5 ML (100 мм ход)	**ПОКРЫШКИ**	Author Rocket 27,5" x 2,10"
СИСТЕМА (ШАТУНЫ)	Prowheel (42-34-24 зубьев)	**ЦВЕТ А**	McLaren Серебряный / Racing Красный
ЗАДНИЙ ПЕРЕКЛЮЧАТЕЛЬ / МАНЕТКИ	Shimano Altus, 24 скоростей		



IMPULSE [Б]

РАМА	дюраль 6061	**ТОРМОЗА**	Tektro (6"), гидравлические
ВИЛКА	RST Gila 27,5 ML (100 мм ход)	**ПОКРЫШКИ**	Author Rocket 27,5" x 2,10"
СИСТЕМА (ШАТУНЫ)	Prowheel (42-34-24 зубьев)	**ЦВЕТ Б**	Temple Матовый Серый / Italie Синий / Limeta
ЗАДНИЙ ПЕРЕКЛЮЧАТЕЛЬ / МАНЕТКИ	Shimano Altus, 24 скоростей		



RIVAL [А]

РАМА	дюраль 6061	**ТОРМОЗА**	Tektro (6"), механические
ВИЛКА	RST Gila 27,5 T (100 мм ход)	**ПОКРЫШКИ**	Author Rocket 27,5" x 2,10"
СИСТЕМА (ШАТУНЫ)	Prowheel (42-34-24 зубьев)	**ЦВЕТ А**	Nascar Матовый Синий / Kalifornie Оранжевый
ЗАДНИЙ ПЕРЕКЛЮЧАТЕЛЬ / МАНЕТКИ	Shimano TY700 / TX800, 24 скоростей		



RIVAL [Б]

РАМА	дюраль 6061	**ТОРМОЗА**	Tektro (6"), механические
ВИЛКА	RST Gila 27,5 T (100 мм ход)	**ПОКРЫШКИ**	Author Rocket 27,5" x 2,10"
СИСТЕМА (ШАТУНЫ)	Prowheel (42-34-24 зубьев)	**ЦВЕТ Б**	Матовый Черный / Neon Зеленый
ЗАДНИЙ ПЕРЕКЛЮЧАТЕЛЬ / МАНЕТКИ	Shimano TY700 / TX800, 24 скоростей		

МОДЕЛЬ	INTROVERT	SECTOR	REVOLT	MODUS	EGOIST	VISION
РАЗМЕР	16", 17,5", 19", 20,5"	16", 17,5", 19", 20,5"	16", 17,5", 19", 20,5"	16", 17,5", 19", 20,5"	16", 17,5", 19", 20,5", 22"	16", 17,5", 19", 20,5", 22"
РАМА	AUTHOR A карбон монокок 27,5"	AUTHOR B карбон монокок 27,5"	AUTHOR C карбон монокок 27,5"	AUTHOR C карбон монокок 27,5"	дюраль тройного баттирования, гидроформинг 6061 27,5"	дюраль тройного баттирования, гидроформинг 6061 27,5"
ПЕРЕДНЯЯ ВИЛКА	FOX 32 Float SC 27,5 100 Remote воздушная дистанционно замыкаемая 15 мм жесткая ось 1,5" tapered колонка (100 мм)	FOX 32 Float SC 27,5 100 Remote воздушная дистанционно замыкаемая 15 мм жесткая ось 1,5" tapered колонка (100 мм)	ROCK SHOX Recon Gold RL Remote 27 15 Solo Air воздушная дистанционно замыкаемая 15 мм жесткая ось 1,5" tapered колонка (100 мм)	RST F1RST 27,5 TRL воздушная дистанционно замыкаемая 1,5" tapered колонка (100 мм)	FOX 32 Float SC 27,5 100 Remote воздушная дистанционно замыкаемая 15 мм жесткая ось 1,5" tapered колонка (100 мм)	ROCK SHOX Recon Gold RL Remote 27 15 Solo Air воздушная дистанционно замыкаемая 15 мм жесткая ось 1,5" tapered колонка (100 мм)
РУЛЕВАЯ КОЛОНКА	FSA Orbit 1,5B 1,5" tapered	FSA Orbit 1,5B 1,5" tapered	FSA Orbit 1,5B 1,5" tapered	FSA Orbit 1,5B 1,5" tapered	FSA Orbit 1,5B 1,5" tapered	FSA Orbit 1,5B 1,5" tapered
СИСТЕМА (ШАТУНЫ)	SHIMANO XT 38-28 зубьев 170 / 175 мм шатуны	SHIMANO XT 38-28 зубьев 170 / 175 мм шатуны	SHIMANO SLX 38-28 зубьев 170 / 175 мм шатуны	SHIMANO Deore 40-30-22 зубьев 170 / 175 мм шатуны	SHIMANO XT 38-28 зубьев 170 / 175 мм шатуны	SHIMANO SLX 38-28 зубьев 170 / 175 мм шатуны
КАРЕТКА	SHIMANO BB-MT800 BB unit	SHIMANO BB-MT800 BB unit	SHIMANO BB-MT800 BB unit	SHIMANO BB-52 BB unit	SHIMANO BB-MT800 BB unit	SHIMANO BB-MT800 BB unit
ПЕРЕДНИЙ ПЕРЕКЛЮЧАТЕЛЬ	SHIMANO XT (34,9)	SHIMANO XT (34,9)	SHIMANO SLX (34,9)	SHIMANO Deore (34,9)	SHIMANO XT (34,9)	SHIMANO SLX (34,9)
ЗАДНИЙ ПЕРЕКЛЮЧАТЕЛЬ	SHIMANO XT «clutch»	SHIMANO XT «clutch»	SHIMANO SLX	SHIMANO Deore	SHIMANO XT «clutch»	SHIMANO SLX
МАНЕТКИ	SHIMANO XT (22)	SHIMANO XT (22)	SHIMANO SLX (22)	SHIMANO Deore (30)	SHIMANO XT (22)	SHIMANO SLX (22)
КАССЕТА	SHIMANO M8000-11 11-42 (11)	SHIMANO M7000-11 11-42 (11)	SHIMANO M7000-11 11-42 (11)	SHIMANO HG50-10 11-36 (10)	SHIMANO M7000-11 11-42 (11)	SHIMANO M7000-11 11-42 (11)
ЦЕПЬ	SHIMANO HG700	SHIMANO HG601	SHIMANO HG601	KMC X10-1	SHIMANO HG601	SHIMANO HG601
ВТУЛКИ	MAVIC Crossmax Pro 27,5 UST колеса 5 x 110 мм передняя жесткая ось 142 x 12 мм задняя жесткая ось 20 отверстия	MAVIC Crossride Light 27,5 колеса 15 x 110 мм передняя жесткая ось 12 x 142 мм задняя жесткая ось 24 отверстия	AUTHOR Helium 15 / Xenon 12 15 x 100 мм передняя жесткая ось 12 x 142 мм задняя жесткая ось 32 отверстия	AUTHOR Radon / Xenon 12 15 x 100 мм передняя жесткая ось 12 x 142 мм задняя жесткая ось 32 отверстия	MAVIC Crossride Light 27,5 колеса Boost 15 x 110 мм передняя жесткая ось 9 x 135 мм задняя жесткая ось 24 отверстия	AUTHOR Helium 15 / Xenon 15 x 100 мм передняя жесткая ось 32 отверстия
ТОРМОЗА	SHIMANO XT дисковые гидравлические (6" диски)	SHIMANO SLX дисковые гидравлические (6" диски)	SHIMANO Deore дисковые гидравлические (6" диски)	TEKTRO Gemini дисковые гидравлические (6" диски)	SHIMANO SLX дисковые гидравлические (6" диски)	SHIMANO Deore дисковые гидравлические (6" диски)
ТОРМОЗНЫЕ РУЧКИ	SHIMANO XT	SHIMANO SLX	SHIMANO Deore	TEKTRO Gemini	SHIMANO SLX	SHIMANO Deore
ОБОДА	MAVIC Crossmax Pro 27,5 UST колеса, 20 отверстия	MAVIC Crossride Light 27,5 колеса, 24 отверстия	AUTHOR Krypton 27,5 32 отверстия	AUTHOR Xenon Pro 27,5 32 отверстия	MAVIC Crossride Light 27,5 колеса, 24 отверстия	AUTHOR Krypton 27,5 32 отверстия
СПИЦЫ	MAVIC	MAVIC	нержавеющая сталь 2,0 мм черные	нержавеющая сталь 2,0 мм черные	MAVIC	нержавеющая сталь 2,0 мм черные
ПОКРЫШКИ	VITTORIA Barzo кевлар TNT 27,5" x 2,10"	VITTORIA Barzo кевлар 27,5" x 2,10"	VITTORIA Barzo кевлар 27,5" x 2,10"	VITTORIA Barzo кевлар 27,5" x 2,25"	VITTORIA Barzo кевлар 27,5" x 2,25"	VITTORIA Barzo кевлар 27,5" x 2,25"
ПЕДАЛИ	-	-	-	-	-	-
РУЛЬ	RITCHEY WCS Flat карбон 9°, 680 мм	RITCHEY WCS Flat 10°, 660 мм	RITCHEY Comp Flat 10°, 660 / 700 мм	AUTHOR 9° 660 / 680 мм	RITCHEY WCS Flat 10°, 660 / 700 мм	RITCHEY Comp Flat 10°, 660 / 700 мм
ГРИПСЫ	AUTHOR Pro Lock	AUTHOR Pro Lock	AUTHOR Pro Lock	AUTHOR Pro Lock	AUTHOR Pro Lock	AUTHOR Pro Lock
ВЫНОС РУЛЯ	RITCHEY WCS 4-Axis	RITCHEY WCS 4-Axis	RITCHEY Comp 4-Axis	AUTHOR дюраль	RITCHEY WCS 4-Axis	RITCHEY Comp 4-Axis
ПОДСЕДЕЛЬНЫЙ ШТЫРЬ	RITCHEY WCS 1B карбон (31,6)	RITCHEY Comp карбон (31,6)	RITCHEY Comp (31,6)	AUTHOR дюраль (31,6)	RITCHEY Comp карбон (31,6)	RITCHEY Comp (31,6)
ПОДСЕДЕЛЬНЫЙ ЗАЖИМ	AUTHOR (34,9)	AUTHOR (34,9)	AUTHOR (34,9)	AUTHOR (34,9)	AUTHOR (34,9)	AUTHOR (34,9)
СЕДЛО	PROLOGO X Zero II	PROLOGO Nago Evo X10	PROLOGO Nago Evo X10	AUTHOR Navigator	PROLOGO Nago Evo X10	PROLOGO Nago Evo X10
КОЛИЧЕСТВО СКОРОСТЕЙ	22	22	22	30	22	22
ВЕС	9,6 кг / 19"	10,4 кг / 19"	11,5 кг / 19"	11,8 кг / 19"	11,3 кг / 19"	11,9 кг / 19"

МОДЕЛЬ	INSTINCT	TRACTION	SPIRIT	PEGAS	SOLUTION	IMPULSE	RIVAL
РАЗМЕР	15", 17", 19", 21"	15", 17", 19", 21"	15", 17", 19", 21"	15", 17", 19", 21"	15", 17", 19", 21"	15", 17", 19", 21"	15", 17", 19", 21"
РАМА	дюраль двойного баттирования, гидроформинг 6061 27,5"	дюраль двойного баттирования, гидроформинг 6061 27,5"	гидроформинг, дюраль 6061 27,5"	гидроформинг, дюраль 6061 27,5"	дюраль 6061 27,5"	дюраль 6061 27,5"	дюраль 6061 27,5"
ПЕРЕДНЯЯ ВИЛКА	RST F1RST 27,5 воздушная замыкаемая (100 мм)	RST Aerial 27,5 TnL воздушная замыкаемая (100 мм)	RST Blaze 27,5 TnL масляная замыкаемая (100 мм)	RST Gila 27,5 ML замыкаемая (100 мм)	RST Gila 27,5 ML замыкаемая (100 мм)	RST Gila 27,5 ML замыкаемая (100 мм)	RST Gila 27,5 T (100 мм)
РУЛЕВАЯ КОЛОНКА	FSA Integrated 1,5" tapered	AUTHOR Integrated 1,5" tapered	AUTHOR Integrated 1,5" tapered	AUTHOR Integrated 1,5" tapered	PRESTINE Integrated 1-1/8"	PRESTINE Integrated 1-1/8"	PRESTINE Integrated 1-1/8"
СИСТЕМА (ШАТУНЫ)	SHIMANO SLX 40-30-22 зубьев 170 / 175 мм шатуны	SHIMANO Deore 40-30-22 зубьев 170 / 175 мм шатуны	SHIMANO M4000 40-30-22 зубьев 170 / 175 мм шатуны	SUNTOUR XCM 40-30-22 зубьев 170 / 175 мм шатуны	SUNTOUR XCM 40-30-22 зубьев 170 / 175 мм шатуны	PROWHEEL 42-34-24 зубьев 170 / 175 мм шатуны	PROWHEEL 42-34-24 зубьев 170 мм шатуны
КАРЕТКА	SHIMANO BB-MT800 BB unit	SHIMANO BB-52 BB unit	SHIMANO ES300 Octalink	SUNTOUR XCT закрытая	SUNTOUR XCT закрытая	VP COMP закрытая	VP COMP закрытая
ПЕРЕДНИЙ ПЕРЕКЛЮЧАТЕЛЬ	SHIMANO Deore (34,9)	SHIMANO Deore (34,9)	SHIMANO Acera (34,9)	SHIMANO Acera (34,9)	SHIMANO Altus (34,9)	SHIMANO TY700 (34,9)	SHIMANO TY700 (34,9)
ЗАДНИЙ ПЕРЕКЛЮЧАТЕЛЬ	SHIMANO SLX	SHIMANO Deore	SHIMANO Alivio	SHIMANO Acera	SHIMANO Altus	SHIMANO Altus	SHIMANO TX800
МАНЕТКИ	SHIMANO SLX (30)	SHIMANO Deore (30)	SHIMANO Alivio (27)	SHIMANO Acera (27)	SHIMANO Altus (27)	SHIMANO Altus (24)	SHIMANO TX800 (24)
КАССЕТА	SHIMANO HG50-10 11-36 (10)	SHIMANO HG50-10 11-36 (10)	SHIMANO HG400-9 11-34 (9)	SHIMANO HG200-9 11-34 (9)	SHIMANO HG200-9 11-34 (9)	SHIMANO HG200-8 12-32 (8)	SHIMANO HG200-8 12-32 (8)
ЦЕПЬ	KMC X10-1	KMC X10-1	KMC Z99	KMC Z99	KMC Z99	KMC Z72	KMC Z72
ВТУЛКИ	AUTHOR Xenon 32 отверстия	AUTHOR Radon 32 отверстия	QUANDO Disc 32 отверстия	QUANDO Disc 32 отверстия	QUANDO Disc 32 отверстия	QUANDO Disc 32 отверстия	QUANDO Disc 32 отверстия
ТОРМОЗА	SHIMANO BR M425 дисковые гидравлические (6" диски)	TEKTRO Gemini дисковые гидравлические (6" диски)	TEKTRO Auriga дисковые гидравлические (6" диски)	TEKTRO Auriga дисковые гидравлические (6" диски)	TEKTRO Auriga дисковые гидравлические (6" диски)	TEKTRO дисковые гидравлические (6" диски)	TEKTRO дисковые механические (6" диски)
ТОРМОЗНЫЕ РУЧКИ	SHIMANO BL M425	TEKTRO Gemini	TEKTRO Auriga	TEKTRO Auriga	TEKTRO Auriga	TEKTRO	SHIMANO TX800
ОБОДА	AUTHOR Xenon Pro 27,5 32 отверстия	AUTHOR Xenon Pro 27,5 32 отверстия	AUTHOR Xenon 27,5 32 отверстия	AUTHOR Xenon 27,5 32 отверстия	AUTHOR Xenon 27,5 32 отверстия	AUTHOR Xenon 27,5 32 отверстия	AUTHOR Xenon 27,5 32 отверстия
СПИЦЫ	нержавеющая сталь 2,0 мм черные	нержавеющая сталь 2,0 мм черные	сталь черные	сталь черные	сталь черные	сталь черные	сталь черные
ПОКРЫШКИ	VITTORIA Barzo кевлар 27,5" x 2,25"	VITTORIA Barzo кевлар 27,5" x 2,25"	AUTHOR Rocket 27,5" x 2,10"	AUTHOR Rocket 27,5" x 2,10"	AUTHOR Rocket 27,5" x 2,10"	AUTHOR Rocket 27,5" x 2,10"	AUTHOR Rocket 27,5" x 2,10"
ПЕДАЛИ	-	AUTHOR дюраль	AUTHOR дюраль	AUTHOR дюраль	пластмасса	пластмасса	пластмасса
РУЛЬ	AUTHOR 9° 660 / 680 мм	AUTHOR 9° 660 / 680 мм	AUTHOR 9° 660 / 680 мм	AUTHOR 9° 660 / 680 мм	AUTHOR 8° 660 / 680 мм	AUTHOR 8° 660 / 680 мм	сталь 20 мм 640 мм
ГРИПСЫ	AUTHOR Pro Lock	AUTHOR Pro Lock	AUTHOR Pro Lock	AUTHOR Pro Lock	AUTHOR резина	AUTHOR резина	AUTHOR резина
ВЫНОС РУЛЯ	AUTHOR дюраль	AUTHOR дюраль	AUTHOR дюраль	AUTHOR дюраль	AUTHOR дюраль	AUTHOR дюраль	ZOOM дюраль
ПОДСЕДЕЛЬНЫЙ ШТЫРЬ	AUTHOR дюраль (31,6)	AUTHOR дюраль (31,6)	AUTHOR дюраль (31,6)	AUTHOR дюраль (31,6)	AUTHOR дюраль (31,6)	AUTHOR дюраль (31,6)	ZOOM дюраль (31,6)
ПОДСЕДЕЛЬНЫЙ ЗАЖИМ	AUTHOR (34,9)	AUTHOR (34,9)	AUTHOR (34,9)	AUTHOR (34,9)	AUTHOR (34,9)	AUTHOR (34,9)	AUTHOR (34,9)
СЕДЛО	AUTHOR Navigator	AUTHOR Navigator	AUTHOR Navigator	AUTHOR Navigator	AUTHOR Courier	AUTHOR Courier	AUTHOR Courier
КОЛИЧЕСТВО СКОРОСТЕЙ	30	30	27	27	27	24	24
ВЕС	12,0 кг / 19"	12,9 кг / 19"	14,4 кг / 19"	14,2 кг / 19"	14,2 кг / 19"	14,2 кг / 19"	14,9 кг / 19"

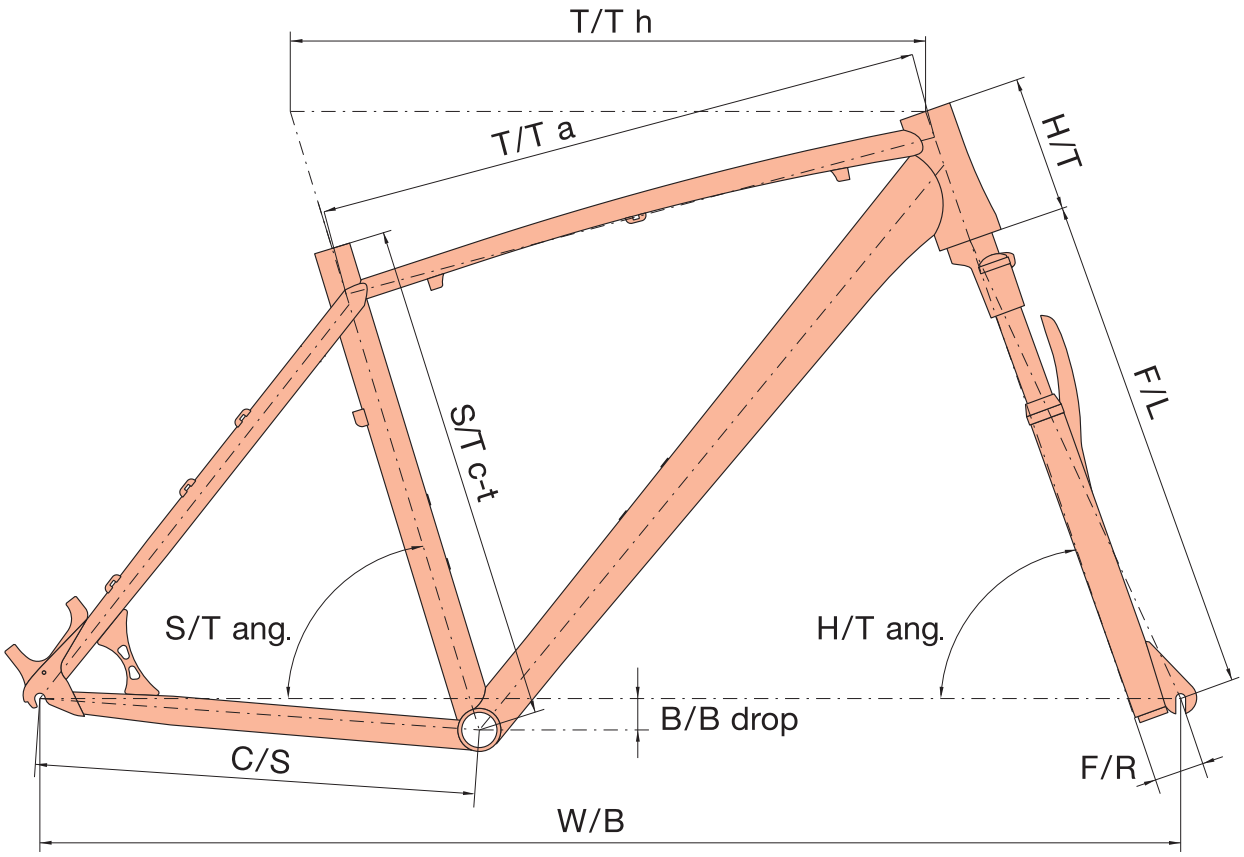

	S/T c-t	T/T h	T/T a	H/T	C/S	W/B	S/T ang.	H/T ang.	F/L	B/B drop	B/B width	F/R
INTROVERT * T 1,5" PF / **SECTOR** * T 1,5" PF / **REVOLT** * T 1,5" PF / **MODUS** * T 1,5" PF												
16“	412	577	556	101	425	1067	73.0	70.0	488	40	73	44
17,5“	445	591	569	106	425	1081	73.0	70.0	488	40	73	44
19“	486	606	581	116	425	1092	72.5	70.0	488	40	73	44
20,5“	526	622	594	126	425	1108	72.5	70.0	488	40	73	44
EGOIST * T 1,5" PF / **VISION** * T 1,5" PF												
16“	406	575	555	110	425	1065	73.0	70.0	488	40	73	44
17,5“	445	590	566	117	425	1080	73.0	70.0	488	40	73	44
19“	483	605	580	125	425	1095	73.0	70.0	488	40	73	44
20,5“	520	620	595	132	425	1105	72.5	70.0	488	40	73	44
22“	559	635	613	140	425	1120	72.5	70.0	488	40	73	44
INSTINCT * T 1,5" PF / **TRACTION** * T 1,5" PF / **SPIRIT** * T 1,5" PF / **PEGAS** * T 1,5" PF												
15"	381	570	540	115	435	1056	73,0	69,0	495	35	68	44
17"	432	590	554	125	435	1076	73,0	69,0	495	35	68	44
19"	483	615	578	130	435	1101	73,0	69,0	495	35	68	44
21"	533	635	602	140	435	1121	73,0	69,0	495	35	68	44
SOLUTION * / **IMPULSE** * / **RIVAL** *												
15"	381	570	540	115	435	1058	73,0	69,0	495	35	68	44
17"	432	590	554	125	435	1081	73,0	69,0	495	35	68	44
19"	483	615	577	130	435	1101	73,0	69,0	495	35	68	44
21"	533	630	596	140	435	1126	73,0	69,0	495	35	68	44

* t 1,5" PF – полуинтегрированная рулевая колонка 1,5" tapered PF PF – Press Fit
* – 1 1/8" полуинтегрированная рулевая колонка PF 50 мм

ПОЯСНЕНИЯ:

S/T c-t – seat tube (center-top), длина подседельной трубы, от центра каретки до ее вершины
T/T h – top tube horizontal, горизонтальная длина верхней трубы рамы
T/T a – top tube actual, действительная длина верхней трубы рамы
H/T – head tube, длина рулевой трубы
C/S – chain stay, длина нижнего пера
W/B – wheel base, колесная база (расстояние между центрами осей переднего и заднего колеса)
S/T ang. – seat tube angle, угол между осью подседельной трубы и воображаемой соединительной линией оси переднего и заднего колеса
H/T ang. – head tube angle, угол между осью рулевой трубки и воображаемой соединительной осью переднего и заднего колеса
F/L – fork length, длина вилки, от нижней части рулевой колонки до центра переднего колеса
B/B drop – bottom bracket drop, расстояние между воображаемой соединительной линией центра колес с центром каретки, измеряемое от каретки
B/B width – bottom bracked width, ширина центральной муфты
F/R – fork rake, расстояние между осью рулевой трубы и осью вилки, измеряемое в центре переднего колеса, так называемый off set

Рекомендуемые размеры рам в зависимости от роста пользователя можно найти у каждой конкретной модели на нашем сайте **www.author.eu**

COLLECTION 2018

MTB ASL 27,5



AUTHOR DURAL MTB ASL 27,5"

Модели INSTINCT ASL, TRACTION ASL, SPIRIT ASL и PEGAS ASL уже 4-й год будут представлены в предложении на 27,5" колесах. Они оснащены лукообразной изогнутой рамой (так наз. Respect MTB ASL 27,5), профиль которой идентичен моделям INSTINCT и TRACTION, SPIRIT или PEGAS, однако с сохранением собственной ASL геометрии. Для таким образом профилированных трубок рамы мы изготовили собственные формы для их гидроформного формирования, которые мы называем AUTHOR HYDROFORM TECHNOLOGY.

AUTHOR HYDROFORM TECHNOLOGY

Конструкционные элементы рамы дюраль RESPECT MTB ASL 27,5"

1. Диапазон крепления тормозного хомута типа Post Mount (PM) с левой стороны салазок седла подготовлен для 6" диска.
2. Коническая рулевая трубка совместима с конусной колонкой вилки 1,5" tapered.
3. Элемент жесткости задней подвески – опора между салазками седла и нижним пером с левой стороны рамы.
4. Ведение троса для переднего переключателя типа Side Swing через нижнюю трубу рамы (модели INSTINCT ASL и TRACTION ASL).

Вышеуказанные четыре модели представлены в категории MTB ASL 27,5" кроме этого предложение дополнено моделями SOLUTION ASL, IMPULSE ASL и RIVAL ASL, которые относятся к платформе рам LOGIC II и сконструированы на раме с собственным гидроформным формированием (своя форма для верхней и нижней трубы рамы) и геометрией, которая специфически отлажена согласно размеру велосипедов, полу и использованию. Выпуклая изогнутая верхняя трубка рамы у этих ASL моделей была сохранена. Для коллекции 2018 г. у этой категории 3-х моделей разработан новый дизайн наклеек.

Для платформы рамы LOGIC II используется нами проверенный и зарекомендовавший себя дюраль 6061 «double butted» (дважды утонченная стенка рамы).

Вышеуказанные модели представляют семь моделей с разным уровнем качества компонентов и рам. Предлагаемые размеры 14, 16 и 18".



2.



4.





INSTINCT ASL

РАМА	дюраль двойного баттирования, гидроформного 6061 (ASL)	**ТОРМОЗА**	Shimano BR M425 (6"), гидравлические
ВИЛКА	RST F1RST 27,5 (100 мм ход)	**ПОКРЫШКИ**	Vittoria Barzo Кевлар 27,5" x 2,25"
СИСТЕМА (ШАТУНЫ)	Shimano SLX (40-30-22 зубьев), BB unit	**ЦВЕТ**	Белый / Karibik Зеленый
ЗАДНИЙ ПЕРЕКЛЮЧАТЕЛЬ / МАНЕТКИ	Shimano SLX, 30 скоростей		



TRACTION ASL

РАМА	дюраль двойного баттирования, гидроформного 6061 (ASL)	**ТОРМОЗА**	Tektro Gemini (6"), гидравлические
ВИЛКА	RST Aerial 27,5 TnL (100 мм ход)	**ПОКРЫШКИ**	Vittoria Barzo Кевлар 27,5" x 2,25"
СИСТЕМА (ШАТУНЫ)	Shimano Deore (40-30-22 зубьев), BB unit	**ЦВЕТ**	Temple Матовый Серый / Suzy Розовый
ЗАДНИЙ ПЕРЕКЛЮЧАТЕЛЬ / МАНЕТКИ	Shimano Deore, 30 скоростей		



SPIRIT ASL [A]

РАМА	гидроформного, дюраль 6061 (ASL)	**ТОРМОЗА**	Tektro Auriga (6"), гидравлические
ВИЛКА	RST Blaze 27,5 TnL (100 мм ход)	**ПОКРЫШКИ**	AUTHOR Speed Master 27,5" x 2,00"
СИСТЕМА (ШАТУНЫ)	Shimano M4000 (40-30-22 зубьев), Octalink	**ЦВЕТ А**	Treasure Матовый Серебряный / Racing Красный
ЗАДНИЙ ПЕРЕКЛЮЧАТЕЛЬ / МАНЕТКИ	Shimano Alivio, 27 скоростей		



SPIRIT ASL [Б]

РАМА	гидроформного, дюраль 6061 (ASL)	**ТОРМОЗА**	Tektro Auriga (6"), гидравлические
ВИЛКА	RST Blaze 27,5 TnL (100 мм ход)	**ПОКРЫШКИ**	AUTHOR Speed Master 27,5" x 2,00"
СИСТЕМА (ШАТУНЫ)	Shimano M4000 (40-30-22 зубьев), Octalink	**ЦВЕТ Б**	Черный / Italie Синий
ЗАДНИЙ ПЕРЕКЛЮЧАТЕЛЬ / МАНЕТКИ	Shimano Alivio, 27 скоростей		



PEGAS ASL [A]

РАМА	гидроформного, дюраль 6061 (ASL)	**ТОРМОЗА**	Tektro Auriga (6"), гидравлические
ВИЛКА	RST Gila 27,5 ML (100 мм ход)	**ПОКРЫШКИ**	AUTHOR Speed Master 27,5" x 2,00"
СИСТЕМА (ШАТУНЫ)	Suntour XCM (40-30-22 зубьев)	**ЦВЕТ А**	Temple Матовый Серый / Neon Желтый
ЗАДНИЙ ПЕРЕКЛЮЧАТЕЛЬ / МАНЕТКИ	Shimano Acera, 27 скоростей		



PEGAS ASL [Б]

РАМА	гидроформного, дюраль 6061 (ASL)	**ТОРМОЗА**	Tektro Auriga (6"), гидравлические
ВИЛКА	RST Gila 27,5 ML (100 мм ход)	**ПОКРЫШКИ**	AUTHOR Speed Master 27,5" x 2,00"
СИСТЕМА (ШАТУНЫ)	Suntour XCM (40-30-22 зубьев)	**ЦВЕТ Б**	Treasure Матовый Серебряный / Лиловый
ЗАДНИЙ ПЕРЕКЛЮЧАТЕЛЬ / МАНЕТКИ	Shimano Acera, 27 скоростей		



SOLUTION ASL [A]

РАМА	дюраль 6061 (ASL)	**ТОРМОЗА**	Tektro Auriga (6"), гидравлические
ВИЛКА	RST Gila 27,5 ML (100 мм ход)	**ПОКРЫШКИ**	AUTHOR Speed Master 27,5" x 2,00"
СИСТЕМА (ШАТУНЫ)	Suntour XCM (40-30-22 зубьев)	**ЦВЕТ А**	Белый / Karibik Зеленый
ЗАДНИЙ ПЕРЕКЛЮЧАТЕЛЬ / МАНЕТКИ	Shimano Altus, 27 скоростей		



SOLUTION ASL [Б]

РАМА	дюраль 6061 (ASL)	**ТОРМОЗА**	Tektro Auriga (6"), гидравлические
ВИЛКА	RST Gila 27,5 ML (100 мм ход)	**ПОКРЫШКИ**	AUTHOR Speed Master 27,5" x 2,00"
СИСТЕМА (ШАТУНЫ)	Suntour XCM (40-30-22 зубьев)	**ЦВЕТ Б**	Ritual Матовый Серебряный / Suzy Розовый
ЗАДНИЙ ПЕРЕКЛЮЧАТЕЛЬ / МАНЕТКИ	Shimano Altus, 27 скоростей		



IMPULSE ASL [A]

РАМА	дюраль 6061 (ASL)	**ТОРМОЗА**	Tektro (6"), гидравлические
ВИЛКА	RST Gila 27,5 ML (100 мм ход)	**ПОКРЫШКИ**	AUTHOR Speed Master 27,5" x 2,00"
СИСТЕМА (ШАТУНЫ)	Prowheel (42-34-24 зубьев)	**ЦВЕТ А**	Suzy Розовый / Italie Синий / Черный
ЗАДНИЙ ПЕРЕКЛЮЧАТЕЛЬ / МАНЕТКИ	Shimano Altus, 24 скоростей		



IMPULSE ASL [Б]

РАМА	дюраль 6061 (ASL)	**ТОРМОЗА**	Tektro (6"), гидравлические
ВИЛКА	RST Gila 27,5 ML (100 мм ход)	**ПОКРЫШКИ**	AUTHOR Speed Master 27,5" x 2,00"
СИСТЕМА (ШАТУНЫ)	Prowheel (42-34-24 зубьев)	**ЦВЕТ Б**	Ritual Матовый Серебряный / Тропический Оранжевый
ЗАДНИЙ ПЕРЕКЛЮЧАТЕЛЬ / МАНЕТКИ	Shimano Altus, 24 скоростей		



RIVAL ASL [A]

РАМА	дюраль 6061 (ASL)	ТОРМОЗА	Tektro (6"), механические
ВИЛКА	RST Gila 27,5 T (100 мм ход)	ПОКРЫШКИ	AUTHOR Speed Master 27,5" x 2,00"
СИСТЕМА (ШАТУНЫ)	Prowheel (42-34-24 зубьев)	ЦВЕТ А	Белый / Racing Красный
ЗАДНИЙ ПЕРЕКЛЮЧАТЕЛЬ / МАНЕТКИ	Shimano TY700 / TX800, 24 скоростей		



RIVAL ASL [Б]

РАМА	дюраль 6061 (ASL)	ТОРМОЗА	Tektro (6"), механические
ВИЛКА	RST Gila 27,5 T (100 мм ход)	ПОКРЫШКИ	AUTHOR Speed Master 27,5" x 2,00"
СИСТЕМА (ШАТУНЫ)	Prowheel (42-34-24 зубьев)	ЦВЕТ Б	Temple Матовый Серый / Аура Фиолетовый / Ментол Зеленый
ЗАДНИЙ ПЕРЕКЛЮЧАТЕЛЬ / МАНЕТКИ	Shimano TY700 / TX800, 24 скоростей		

МОДЕЛЬ	INSTINCT ASL	TRACTION ASL	SPIRIT ASL	PEGAS ASL	SOLUTION ASL	IMPULSE ASL	RIVAL ASL
РАЗМЕР	14" 16", 18"	14" 16", 18"	14" 16", 18"	14" 16", 18"	14" 16", 18"	14" 16", 18"	14" 16", 18"
РАМА	дюраль двойного баттирования, гидроформного 6061 27,5" (ASL)	дюраль двойного баттирования, гидроформного 6061 27,5" (ASL)	гидроформного, дюраль 6061 27,5" (ASL)	гидроформного, дюраль 6061 27,5" (ASL)	дюраль 6061 27,5" (ASL)	дюраль 6061 27,5" (ASL)	дюраль 6061 27,5" (ASL)
ПЕРЕДНЯЯ ВИЛКА	RST F1RST 27,5 воздушная замыкаемая (100 мм)	RST Aerial 27,5 TnL воздушная замыкаемая (100 мм)	RST Blaze 27,5 TnL масляная замыкаемая (100 мм)	RST Gila 27,5 ML замыкаемая (100 мм)	RST Gila 27,5 ML замыкаемая (100 мм)	RST Gila 27,5 ML замыкаемая (100 мм)	RST Gila 27,5 T (100 мм)
РУЛЕВАЯ КОЛОНКА	FSA Integrated 1,5" tapered	AUTHOR Integrated 1,5" tapered	AUTHOR Integrated 1,5" tapered	AUTHOR Integrated 1,5" tapered	PRESTINE Integrated 1-1/8"	PRESTINE Integrated 1-1/8"	PRESTINE Integrated 1-1/8"
СИСТЕМА (ШАТУНЫ)	SHIMANO SLX 40-30-22 зубьев 170 мм шатуны	SHIMANO Deore 40-30-22 зубьев 170 мм шатуны	SHIMANO M4000 40-30-22 зубьев 170 мм шатуны	SUNTOUR XCM 40-30-22 зубьев 170 мм шатуны	SUNTOUR XCM 40-30-22 зубьев 170 мм шатуны	PROWHEEL 42-34-24 зубьев 170 мм шатуны	PROWHEEL 42-34-24 зубьев 170 мм шатуны
КАРЕТКА	SHIMANO BB-MT800 BB unit	SHIMANO BB-52 BB unit	SHIMANO ES300 Octalink	SUNTOUR XCT закрытая	SUNTOUR XCT закрытая	VP COMP закрытая	VP COMP закрытая
ПЕРЕДНИЙ ПЕРЕКЛЮЧАТЕЛЬ	SHIMANO Deore (34,9)	SHIMANO Deore (34,9)	SHIMANO Acera (34,9)	SHIMANO Acera (34,9)	SHIMANO Altus (34,9)	SHIMANO TY700 (34,9)	SHIMANO TY700 (34,9)
ЗАДНИЙ ПЕРЕКЛЮЧАТЕЛЬ	SHIMANO SLX	SHIMANO Deore	SHIMANO Alivio	SHIMANO Acera	SHIMANO Altus	SHIMANO Altus	SHIMANO TX800
МАНЕТКИ	SHIMANO SLX (30)	SHIMANO Deore (30)	SHIMANO Alivio (27)	SHIMANO Acera (27)	SHIMANO Altus (27)	SHIMANO Altus (24)	SHIMANO TX800 (24)
КАССЕТА	SHIMANO HG50-10 11-36 (10)	SHIMANO HG50-10 11-36 (10)	SHIMANO HG400-9 11-34 (9)	SHIMANO HG200-9 11-34 (9)	SHIMANO HG200-9 11-34 (9)	SHIMANO HG200-8 12-32 (8)	SHIMANO HG200-8 12-32 (8)
ЦЕПЬ	KMC X10-1	KMC X10-1	KMC Z99	KMC Z99	KMC Z99	KMC Z72	KMC Z72
ВТУЛКИ	AUTHOR Xenon 32 отверстия	AUTHOR Radon 32 отверстия	QUANDO Disc 32 отверстия	QUANDO Disc 32 отверстия	QUANDO Disc 32 отверстия	QUANDO Disc 32 отверстия	QUANDO Disc 32 отверстия
ТОРМОЗА	SHIMANO BR M425 дисковые гидравлические (6" диски)	TEKTRO Gemini дисковые гидравлические (6" диски)	TEKTRO Auriga дисковые гидравлические (6" диски)	TEKTRO Auriga дисковые гидравлические (6" диски)	TEKTRO Auriga дисковые гидравлические (6" диски)	TEKTRO дисковые гидравлические (6" диски)	TEKTRO дисковые механические (6" диски)
ТОРМОЗНЫЕ РУЧКИ	SHIMANO BL M425	TEKTRO Gemini WS	TEKTRO Auriga WS	TEKTRO Auriga WS	TEKTRO Auriga WS	TEKTRO WS	SHIMANO TX800
ОБОДА	AUTHOR Xenon Pro 27,5 32 отверстия	AUTHOR Xenon Pro 27,5 32 отверстия	AUTHOR Xenon 27,5 32 отверстия	AUTHOR Xenon 27,5 32 отверстия	AUTHOR Xenon 27,5 32 отверстия	AUTHOR Xenon 27,5 32 отверстия	AUTHOR Xenon 27,5 32 отверстия
СПИЦЫ	нержавеющая сталь 2,0 мм черные	нержавеющая сталь 2,0 мм черные	сталь черные	сталь черные	сталь черные	сталь черные	сталь черные
ПОКРЫШКИ	VITTORIA Barzo кевлар 27,5" x 2,25"	VITTORIA Barzo кевлар 27,5" x 2,25"	AUTHOR Speed Master 27,5" x 2,00"	AUTHOR Speed Master 27,5" x 2,00"	AUTHOR Speed Master 27,5" x 2,00"	AUTHOR Speed Master 27,5" x 2,00"	AUTHOR Speed Master 27,5" x 2,00"
ПЕДАЛИ	-	AUTHOR дюраль	AUTHOR дюраль	AUTHOR дюраль	пластмасса	пластмасса	пластмасса
РУЛЬ	AUTHOR 9° 640 / 660 мм	AUTHOR 9° 640 / 660 мм	AUTHOR 9° 660 / 680 мм	AUTHOR 9° 640 / 660 мм	AUTHOR 8° 640 / 660 мм	AUTHOR 8° 640 / 660 мм	сталь 20 мм 640 мм
ГРИПСЫ	AUTHOR GripLock пена	AUTHOR GripLock пена	AUTHOR GripLock пена	AUTHOR GripLock пена	AUTHOR твердая пена	AUTHOR твердая пена	AUTHOR твердая пена
ВЫНОС РУЛЯ	AUTHOR дюраль	AUTHOR дюраль	AUTHOR дюраль	AUTHOR дюраль	AUTHOR дюраль	AUTHOR дюраль	ZOOM дюраль
ПОДСЕДЕЛЬНЫЙ ШТЫРЬ	AUTHOR дюраль (31,6)	AUTHOR дюраль (31,6)	AUTHOR дюраль (31,6)	AUTHOR дюраль (31,6)	AUTHOR дюраль (31,6)	AUTHOR дюраль (31,6)	ZOOM дюраль (31,6)
ПОДСЕДЕЛЬНЫЙ ЗАЖИМ	AUTHOR (34,9)	AUTHOR (34,9)	AUTHOR (34,9)	AUTHOR (34,9)	AUTHOR (34,9)	AUTHOR (34,9)	AUTHOR (34,9)
СЕДЛО	AUTHOR Fenix	AUTHOR Fenix	AUTHOR Fenix	AUTHOR Fenix	AUTHOR Fenix	AUTHOR Fenix	AUTHOR Fenix
КОЛИЧЕСТВО СКОРОСТЕЙ	30	30	27	27	27	24	24
ВЕС	11,9 кг / 16"	12,7 кг / 16"	14,8 кг / 16"	14,6 кг / 16"	14,6 кг / 16"	14,5 кг / 16"	15,0 кг / 16"

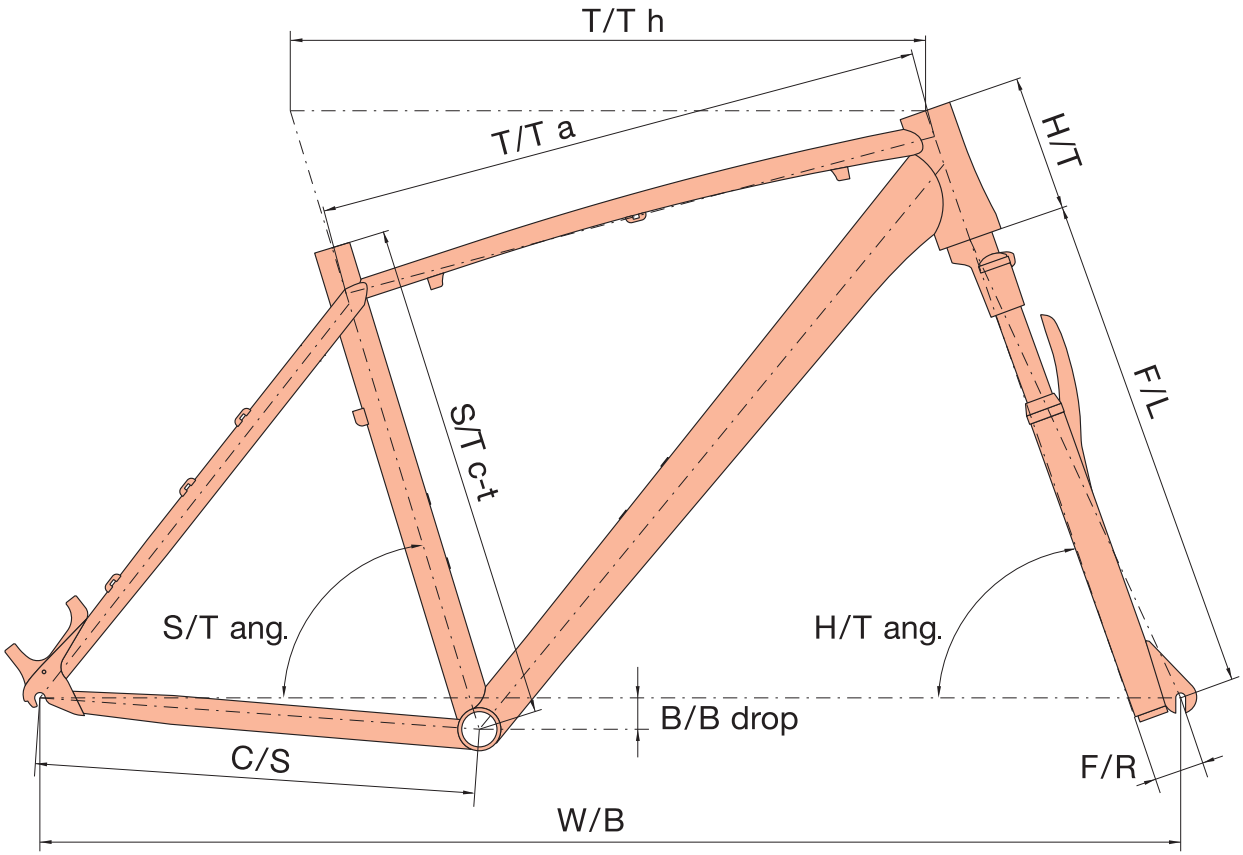

	S/T c-t	T/T h	T/T a	H/T	C/S	W/B	S/T ang.	H/T ang.	F/L	B/B drop	B/B width	F/R
INSTINCT ASL * T 1,5" PF / TRACTION ASL * T 1,5" PF / SPIRIT ASL * T 1,5" PF / PEGAS ASL * T 1,5" PF												
14"	356	545	541	110	425	1033	73,0	70,0	495	45	68	44
16"	406	560	545	120	425	1054	73,0	69,5	495	45	68	44
18"	457	585	563	130	425	1080	73,0	69,5	495	45	68	44
SOLUTION ASL * / IMPULSE ASL *												
14"	356	545	541	110	425	1033	73,0	70,0	495	45	68	44
16"	406	560	545	120	425	1054	73,0	69,5	495	45	68	44
18"	457	585	563	130	425	1079	73,0	69,5	495	45	68	44

* t 1,5" PF – полуинтегрированная рулевая колонка 1,5" tapered PF PF – Press Fit
* – 1 1/8" полуинтегрированная рулевая колонка PF 50 мм

ПОЯСНЕНИЯ:

S/T c-t – seat tube (center-top), длина подседельной трубы, от центра каретки до ее вершины
T/T h – top tube horizontal, горизонтальная длина верхней трубы рамы
T/T a – top tube actual, действительная длина верхней трубы рамы
H/T – head tube, длина рулевой трубы
C/S – chain stay, длина нижнего пера
W/B – wheel base, колесная база (расстояние между центрами осей переднего и заднего колеса)
S/T ang. – seat tube angle, угол между осью подседельной трубы и воображаемой соединительной линией оси переднего и заднего колеса
H/T ang. – head tube angle, угол между осью рулевой трубки и воображаемой соединительной осью переднего и заднего колеса
F/L – fork length, длина вилки, от нижней части рулевой колонки до центра переднего колеса
B/B drop – bottom bracket drop, расстояние между воображаемой соединительной линией центра колес с центром каретки, измеряемое от каретки
B/B width – bottom bracked width, ширина центральной муфты
F/R – fork rake, расстояние между осью рулевой трубы и осью вилки, измеряемое в центре переднего колеса, так называемый off set

Рекомендуемые размеры рам в зависимости от роста пользователя можно найти у каждой конкретной модели на нашем сайте **www.author.eu**



MTB 26

AUTHOR DURAL MTB 26"

Платформа рам LOGIC I и LOGIC II
С 2015 г. мы разделяем MTB модели согласно платформам рам, которые включают в себя размеры колес 26", 27,5" и 29", на группы LOGIC I и LOGIC II.

LOGIC I с размером колес 26" включает в себя модели OUTSET и UNICA, позаимствовавшие удобную и упругую геометрию у моделей GANGSTA и NIKITA. Рама, базирующаяся на профилировании трубок на основе круглого профиля, использует зарекомендовавшие себя направляющие боуденов под верхней трубой рамы. Модели из группы LOGIC I оснащены неутонченной рамой из материала дюраль 6061.

Переоборудованная 26" модель QUANTA относится к платформе рам LOGIC II и сейчас у нее новая рама с собственным гидроформным формированием (собственная форма для верхней и нижней трубы рамы) и геометрией, которая специфически отлажена согласно размеру велосипедов, полу и использованию. Для коллекции 2018 г. у этой модели разработан новый дизайн наклеек.

Для платформы рамы LOGIC II используется нами проверенный и зарекомендовавший себя дюраль 6061 «double butted» (дважды утонченная стенка рамы).











QUANTA [A]

РАМА	гидроформного, дюраль 6061	**ТОРМОЗА**	Tektro V
ВИЛКА	RST Gila 26 T (80 мм ход)	**ПОКРЫШКИ**	AUTHOR Speed Master 26" x 2,00"
СИСТЕМА (ШАТУНЫ)	Prowheel (42-34-24 зубьев)	**ЦВЕТ А**	Treasure Серебряный / Лиловый
ЗАДНИЙ ПЕРЕКЛЮЧАТЕЛЬ / МАНЕТКИ	Shimano Altus, 24 скоростей		



QUANTA [Б]

РАМА	гидроформного, дюраль 6061	**ТОРМОЗА**	Tektro V
ВИЛКА	RST Gila 26 T (80 мм ход)	**ПОКРЫШКИ**	AUTHOR Speed Master 26" x 2,00"
СИСТЕМА (ШАТУНЫ)	Prowheel (42-34-24 зубьев)	**ЦВЕТ Б**	Temple Матовый Серый / Limeta
ЗАДНИЙ ПЕРЕКЛЮЧАТЕЛЬ / МАНЕТКИ	Shimano Altus, 24 скоростей		



PROFILE [A]

РАМА	дюраль 6061	**ТОРМОЗА**	Tektro (6"), механические
ВИЛКА	RST Capa 26 T (80 мм ход)	**ПОКРЫШКИ**	Author Rocket 26" x 2,10"
СИСТЕМА (ШАТУНЫ)	Prowheel (42-34-24 зубьев)	**ЦВЕТ А**	Белый / Navy Синий
ЗАДНИЙ ПЕРЕКЛЮЧАТЕЛЬ / МАНЕТКИ	Shimano TX800 / Shimano, 24 скоростей		



PROFILE [Б]

РАМА	дюраль 6061	**ТОРМОЗА**	Tektro (6"), механические
ВИЛКА	RST Capa 26 T (80 мм ход)	**ПОКРЫШКИ**	Author Rocket 26" x 2,10"
СИСТЕМА (ШАТУНЫ)	Prowheel (42-34-24 зубьев)	**ЦВЕТ Б**	Temple Матовый Серый / Neon Желтый
ЗАДНИЙ ПЕРЕКЛЮЧАТЕЛЬ / МАНЕТКИ	Shimano TX800 / Shimano, 24 скоростей		



SPECTRA [A]

РАМА	дюраль 6061	**ТОРМОЗА**	Tektro V
ВИЛКА	RST Capa 26 T (80 мм ход)	**ПОКРЫШКИ**	AUTHOR Speed Master 26" x 2,00"
СИСТЕМА (ШАТУНЫ)	Prowheel (42-34-24 зубьев)	**ЦВЕТ А**	McLaren Матовый Серебряный / Тропический Оранжевый
ЗАДНИЙ ПЕРЕКЛЮЧАТЕЛЬ / МАНЕТКИ	Shimano TX800 / Shimano, 24 скоростей		



SPECTRA [Б]

РАМА	дюраль 6061	**ТОРМОЗА**	Tektro V
ВИЛКА	RST Capa 26 T (80 мм ход)	**ПОКРЫШКИ**	AUTHOR Speed Master 26" x 2,00"
СИСТЕМА (ШАТУНЫ)	Prowheel (42-34-24 зубьев)	**ЦВЕТ Б**	Ritual Матовый Серебряный / Suzy Розовый
ЗАДНИЙ ПЕРЕКЛЮЧАТЕЛЬ / МАНЕТКИ	Shimano TX800 / Shimano, 24 скоростей		



OUTSET [A]

РАМА	дюраль 6061	**ТОРМОЗА**	Tektro V
ВИЛКА	RST Capa 26 T (80 мм ход)	**ПОКРЫШКИ**	Author Rocket 26" x 2,10"
СИСТЕМА (ШАТУНЫ)	Prowheel (42-34-24 зубьев)	**ЦВЕТ А**	Черный / Neon Оранжевый
ЗАДНИЙ ПЕРЕКЛЮЧАТЕЛЬ / МАНЕТКИ	Shimano TY500 / Shimano, 21 скоростей		



OUTSET [Б]

РАМА	дюраль 6061	**ТОРМОЗА**	Tektro V
ВИЛКА	RST Capa 26 T (80 мм ход)	**ПОКРЫШКИ**	Author Rocket 26" x 2,10"
СИСТЕМА (ШАТУНЫ)	Prowheel (42-34-24 зубьев)	**ЦВЕТ Б**	McLaren Матовый Серебряный / Racing Красный / Черный
ЗАДНИЙ ПЕРЕКЛЮЧАТЕЛЬ / МАНЕТКИ	Shimano TY500 / Shimano, 21 скоростей		



OUTSET [B]

РАМА	дюраль 6061	ТОРМОЗА	Tektro V
ВИЛКА	RST Capa 26 T (80 мм ход)	ПОКРЫШКИ	Author Rocket 26" x 2,10"
СИСТЕМА (ШАТУНЫ)	Prowheel (42-34-24 зубьев)	ЦВЕТ B	Temple Матовый Серый / Kongo Зеленый
ЗАДНИЙ ПЕРЕКЛЮЧАТЕЛЬ / МАНЕТКИ	Shimano TY500 / Shimano, 21 скоростей		



UNICA [A]

РАМА	дюраль 6061	ТОРМОЗА	Tektro V
ВИЛКА	RST Capa 26 T (80 мм ход)	ПОКРЫШКИ	AUTHOR Speed Master 26" x 2,00"
СИСТЕМА (ШАТУНЫ)	Prowheel (42-34-24 зубьев)	ЦВЕТ A	Temple Матовый Серый / Ментол Зеленый
ЗАДНИЙ ПЕРЕКЛЮЧАТЕЛЬ / МАНЕТКИ	Shimano TY500 / Shimano, 21 скоростей		



UNICA [Б]

РАМА	дюраль 6061	**ТОРМОЗА**	Tektro V
ВИЛКА	RST Capa 26 T (80 мм ход)	**ПОКРЫШКИ**	AUTHOR Speed Master 26" x 2,00"
СИСТЕМА (ШАТУНЫ)	Prowheel (42-34-24 зубьев)	**ЦВЕТ Б**	Белый / Racing Красный
ЗАДНИЙ ПЕРЕКЛЮЧАТЕЛЬ / МАНЕТКИ	Shimano TY500 / Shimano, 21 скоростей		





TROPHY [A]

РАМА	hi-ten	**ТОРМОЗА**	дюраль V
ВИЛКА	Zoom (60 мм ход)	**ПОКРЫШКИ**	AUTHOR Speed Master 26" x 2,00"
СИСТЕМА (ШАТУНЫ)	Prowheel (42-34-24 зубьев)	**ЦВЕТ А**	Черный / Neon Зеленый
ЗАДНИЙ ПЕРЕКЛЮЧАТЕЛЬ / МАНЕТКИ	Shimano TY21 / Shimano, 18 скоростей		



TROPHY [Б]

РАМА	hi-ten	**ТОРМОЗА**	дюраль V
ВИЛКА	Zoom (60 мм ход)	**ПОКРЫШКИ**	AUTHOR Speed Master 26" x 2,00"
СИСТЕМА (ШАТУНЫ)	Prowheel (42-34-24 зубьев)	**ЦВЕТ Б**	Ritual Матовый Серебряный / Andaman Синий
ЗАДНИЙ ПЕРЕКЛЮЧАТЕЛЬ / МАНЕТКИ	Shimano TY21 / Shimano, 18 скоростей		



VECTRA [A]

РАМА	hi-ten	**ТОРМОЗА**	дюраль V
ВИЛКА	Zoom (60 мм ход)	**ПОКРЫШКИ**	AUTHOR Speed Master 26" x 2,00"
СИСТЕМА (ШАТУНЫ)	Prowheel (42-34-24 зубьев)	**ЦВЕТ А**	Белый / Малина Красный
ЗАДНИЙ ПЕРЕКЛЮЧАТЕЛЬ / МАНЕТКИ	Shimano TY21 / Shimano, 18 скоростей		



VECTRA [Б]

РАМА	hi-ten	**ТОРМОЗА**	дюраль V
ВИЛКА	Zoom (60 мм ход)	**ПОКРЫШКИ**	AUTHOR Speed Master 26" x 2,00"
СИСТЕМА (ШАТУНЫ)	Prowheel (42-34-24 зубьев)	**ЦВЕТ Б**	Ritual Матовый Серебряный / Suzy Розовый
ЗАДНИЙ ПЕРЕКЛЮЧАТЕЛЬ / МАНЕТКИ	Shimano TY21 / Shimano, 18 скоростей		

МОДЕЛЬ	QUANTA	PROFILE	SPECTRA	OUTSET	UNICA	TROPHY	VECTRA
РАЗМЕР	16", 18"	15", 17", 19", 21"	16", 18"	15", 17", 19", 21"	16", 18"	15", 17", 19", 21"	16", 18"
РАМА	гидроформинг, дюраль 6061 26" (L)	дюраль 6061 26"	дюраль 6061 26" (L)	дюраль 6061 26"	дюраль 6061 26" (L)	hi-ten 26"	hi-ten 26" (L)
ПЕРЕДНЯЯ ВИЛКА	RST Gila 26 T (80 мм)	RST Capa 26 T (80 мм)	RST Capa 26 T (80 мм)	RST Capa 26 T (80 мм)	RST Capa 26 T (80 мм)	ZOOM (60 мм)	ZOOM (60 мм)
РУЛЕВАЯ КОЛОНКА	PRESTINE Integrated 1-1/8"	PRESTINE Integrated 1-1/8"	PRESTINE Integrated 1-1/8"	PRESTINE 1-1/8"	PRESTINE 1-1/8"	VP COMP 1"	VP COMP 1"
СИСТЕМА (ШАТУНЫ)	PROWHEEL 42-34-24 зубьев 170 мм шатуны	PROWHEEL 42-34-24 зубьев 170 мм шатуны	PROWHEEL 42-34-24 зубьев 170 мм шатуны	PROWHEEL 42-34-24 зубьев 170 мм шатуны	PROWHEEL 42-34-24 зубьев 170 мм шатуны	PROWHEEL 42-34-24 зубьев 170 мм шатуны	PROWHEEL 42-34-24 зубьев 170 мм шатуны
КАРЕТКА	VP COMP закрытая	VP COMP закрытая	VP COMP закрытая	VP COMP закрытая	VP COMP закрытая	VP COMP	VP COMP
ПЕРЕДНИЙ ПЕРЕКЛЮЧАТЕЛЬ	SHIMANO TY700 (34,9)	SHIMANO TY700 (34,9)	SHIMANO TY700 (34,9)	SHIMANO TY500 (34,9)	SHIMANO TY500 (34,9)	SHIMANO TY500 (28,6)	SHIMANO TY500 (28,6)
ЗАДНИЙ ПЕРЕКЛЮЧАТЕЛЬ	SHIMANO Altus	SHIMANO TX800	SHIMANO TX800	SHIMANO TY500	SHIMANO TY500	SHIMANO TY21	SHIMANO TY21
МАНЕТКИ	SHIMANO Altus (24)	SHIMANO TX800 (24)	SHIMANO TX800 (24)	SHIMANO (21)	SHIMANO (21)	SHIMANO (18)	SHIMANO (18)
КАССЕТА	SHIMANO HG200-8 12-32 (8)	SHIMANO HG200-8 12-32 (8)	SHIMANO HG200-8 12-32 (8)	SHIMANO MF-TZ21 14-28 (7)	SHIMANO MF-TZ21 14-28 (7)	SHIMANO MF-TZ20 14-28 (6)	SHIMANO MF-TZ20 14-28 (6)
ЦЕПЬ	KMC Z72	KMC Z72	KMC Z72	KMC Z51	KMC Z51	KMC Z50	KMC Z50
ВТУЛКИ	QUANDO 32 отверстия	QUANDO Disc 32 отверстия	QUANDO 36 отверстий	QUANDO 36 отверстий	QUANDO 36 отверстий	QUANDO 36 отверстий	QUANDO 36 отверстий
ТОРМОЗА	TEKTRO V	TEKTRO дисковые механические (6" диски)	TEKTRO V	TEKTRO V	TEKTRO V	V brakes	V brakes
ТОРМОЗНЫЕ РУЧКИ	SHIMANO Altus	SHIMANO TX800	SHIMANO TX800	SHIMANO	SHIMANO	SHIMANO	SHIMANO
ОБОДА	AUTHOR Argon 32 отверстия	дюраль 32 отверстия	дюраль 36 отверстий	дюраль 36 отверстий	дюраль 36 отверстий	дюраль 36 отверстий	дюраль 36 отверстий
СПИЦЫ	сталь черные	сталь	сталь	сталь	сталь	сталь	сталь
ПОКРЫШКИ	AUTHOR Speed Master 26" x 2,00"	AUTHOR Rocket 26" x 2,10"	AUTHOR Speed Master 26" x 2,00"	AUTHOR Rocket 26" x 2,10"	AUTHOR Speed Master 26" x 2,00"	AUTHOR Speed Master 26" x 2,00"	AUTHOR Speed Master 26" x 2,00"
ПЕДАЛИ	пластмасса	пластмасса	пластмасса	пластмасса	пластмасса	пластмасса	пластмасса
РУЛЬ	AUTHOR 8° 620 / 640 мм	сталь 20 мм 640 мм	сталь 20 мм 640 мм	сталь 20 мм 640 мм	сталь 20 мм 640 мм	сталь 20 мм 640 мм	сталь 20 мм 640 мм
ГРИПСЫ	AUTHOR твердая пена	AUTHOR твердая пена	AUTHOR твердая пена	AUTHOR твердая пена	AUTHOR твердая пена	PVC	PVC
ВЫНОС РУЛЯ	AUTHOR дюраль	ZOOM дюраль	ZOOM дюраль	ZOOM дюраль	ZOOM дюраль	сталь	сталь
ПОДСЕДЕЛЬНЫЙ ШТЫРЬ	AUTHOR дюраль (31,6)	ZOOM дюраль (31,6)	ZOOM дюраль (31,6)	сталь (31,6)	сталь (31,6)	сталь (25,4)	сталь (25,4)
ПОДСЕДЕЛЬНЫЙ ЗАЖИМ	AUTHOR (34,9)	AUTHOR (34,9)	AUTHOR (34,9)	AUTHOR (34,9)	AUTHOR (34,9)	-	-
СЕДЛО	AUTHOR Noble	AUTHOR Courier	AUTHOR Noble	AUTHOR	AUTHOR	AUTHOR	AUTHOR
КОЛИЧЕСТВО СКОРОСТЕЙ	24	24	24	21	21	18	18
ВЕС	13,8 кг / 16"	14,9 кг / 19"	14,3 кг / 16"	14,5 кг / 19"	14,2 кг / 16"	16,6 кг / 19"	16,3 кг / 16"

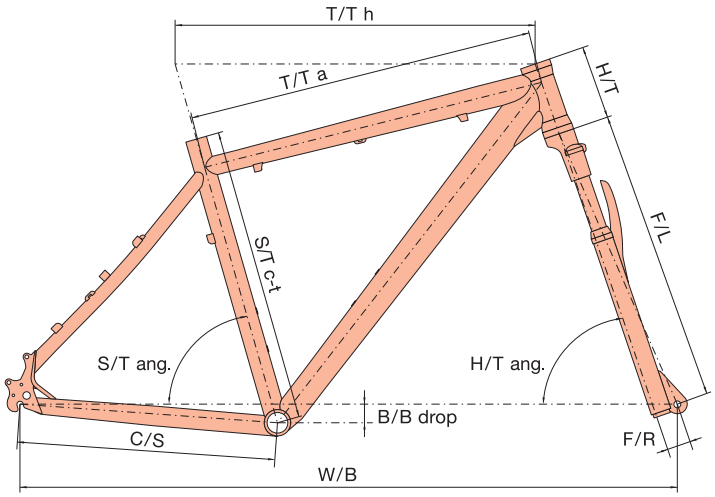

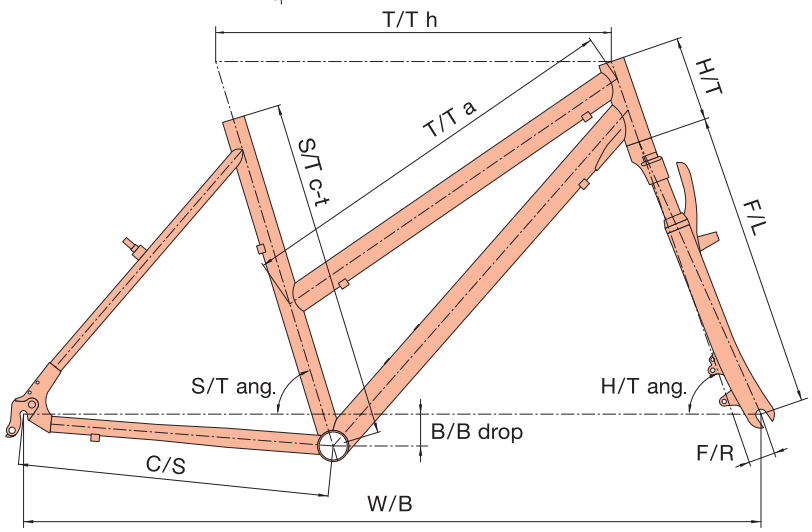

	S/T c-t	T/T h	T/T a	H/T	C/S	W/B	S/T ang.	H/T ang.	F/L	B/B drop	B/B width	F/R
QUANTA *												
16"	406	570	577	120	420	1051	73,0	70,0	460	30	68	38
18"	457	595	600	130	420	1077	73,0	70,0	460	30	68	38
PROFILE *												
15"	381	560	545	130	420	1051	73	69,5	480	25	68	38
17"	432	585	562	130	420	1079	73	69,5	480	25	68	38
19"	483	610	585	140	420	1101	73	69,5	480	25	68	38
21"	533	635	614	140	420	1126	73	69,5	480	25	68	38
SPECTRA *												
16"	406	570	576	120	420	1051	73,0	70,0	460	30	68	38
18"	457	595	600	130	420	1077	73,0	70,0	460	30	68	38
OUTSET												
15"	381	560	543	130	420	1044	73,0	69,5	460	25	68	38
17"	432	585	562	135	420	1075	73,0	69,5	460	25	68	38
19"	483	610	586	140	420	1100	73,0	69,5	460	25	68	38
UNICA												
16"	406	570	582	130	420	1052	73,0	70,0	460	30	68	38
18"	457	595	602	130	420	1071	73,0	70,0	460	30	68	38
TROPHY												
15"	381	560	541	130	420	1044	73,0	69,5	446	25	68	32
17"	432	585	561	135	420	1069	73,0	69,5	446	25	68	32
19"	483	610	587	140	420	1094	73,0	69,5	446	25	68	32
21"	533	635	617	140	420	1119	73,0	69,5	446	25	68	32
VECTRA												
16"	406	570	577	130	420	1045	73,0	70,0	446	30	68	32
18"	457	595	598	130	420	1070	73,0	70,0	446	30	68	32

* – 1 1/8" полуинтегрированная рулевая колонка PF 50 мм PF – Press Fit

ПОЯСНЕНИЯ:

S/T c-t – seat tube (center-top), длина подседельной трубы, от центра каретки до ее вершины
T/T h – top tube horizontal, горизонтальная длина верхней трубы рамы
T/T a – top tube actual, действительная длина верхней трубы рамы
H/T – head tube, длина рулевой трубы
C/S – chain stay, длина нижнего пера
W/B – wheel base, колесная база (расстояние между центрами осей переднего и заднего колеса)
S/T ang. – seat tube angle, угол между осью подседельной трубы и воображаемой соединительной линией оси переднего и заднего колеса
H/T ang. – head tube angle, угол между осью рулевой трубки и воображаемой соединительной осью переднего и заднего колеса
F/L – fork length, длина вилки, от нижней части рулевой колонки до центра переднего колеса
B/B drop – bottom bracket drop, расстояние между воображаемой соединительной линией центра колес с центром каретки, измеряемое от каретки
B/B width – bottom bracked width, ширина центральной муфты
F/R – fork rake, расстояние между осью рулевой трубы и осью вилки, измеряемое в центре переднего колеса, так называемый off set

Рекомендуемые размеры рам в зависимости от роста пользователя можно найти у каждой конкретной модели на нашем сайте **www.author.eu**

CROSS



AUTHOR KARBON CROSS

Модель SYNERGY базируется на нашей собственной карбоновой кроссовой раме 2-го поколения. Предлагаемые размеры 16, 18, 20 и 22".

Конструкционные элементы рамы платформы karbon CROSS

1. Встроенное сопряжение крепления тормозного хомута типа Post Mount (PM), подготовленное для 6" диска.
2. Ведение тросов для обоих переключателей по верхней трубе рамы.
3. Коническая рулевая трубка совместима с конусной колонкой вилки 1,5" tapered.
4. Металлическая защита нижнего пера из нержавеющей стали от повреждения цепью.
5. Резьба в упорах рам и в перемычках салазок седла и нижнего пера для возможного использования крыльев.

1. / 5.



4.



AUTHOR DURAL CROSS

У платформ рам AUTHOR dural CROSS на уровне RESPECT и LOGIC используем COMFORT CROSS ГЕОМЕТРИЮ. Главным элементом этой новой кроссовой геометрии является более длинная верхняя труба рамы в комбинации с более коротким выносом руля, более длинная рулевая колонка и более низкий педальный узел. Как уже подсказывает само название, речь идет об очень комфортной геометрии.

Платформа рамы RESPECT (модели CODEX, AIRLINE, MISSION, GRAND, STRATOS и VISTA) оборудована дюралевой рамой, оснащенной упором рамы, со встроенной границей крепления для тормозного хомута типа International Standard (IS) и подножки.

У платформы рамы LOGIC (модели VERTIGO, CLASSIC, HORIZON, COMPACT, INTEGRA, LINEA, LUMINA и THEMA) эта геометрия применена у рамы, базирующейся на профильных трубках из круглого профиля. Само собой разумеющимися являются резьбовые проушины для крепления багажника и крыльев.

Для изготовления рамы используется зарекомендовавший себя сплав дюраля 6061 с утонченными или неутонченными трубками, в зависимости от ценового уровня модели.







SYNERGY

РАМА	Author C карбон монокок	**ТОРМОЗА**	Tektro Gemini (6"), гидравлические
ВИЛКА	RST Vogue Air TRL (60 мм ход)	**ПОКРЫШКИ**	Author Panaracer Silk Road Cross Кевлар 700 x 42c
СИСТЕМА (ШАТУНЫ)	Shimano LX (48-36-26 зубьев), BB unit	**ЦВЕТ**	Матовый Карбон / Neon Желтый
ЗАДНИЙ ПЕРЕКЛЮЧАТЕЛЬ / МАНЕТКИ	Shimano XT / LX, 30 скоростей		



SHIMANO 3x10



CODEX

РАМА	дюраль тройного баттирования 6061	**ТОРМОЗА**	Tektro Gemini (6"), гидравлические
ВИЛКА	RST Vogue Air TRL (60 мм ход)	**ПОКРЫШКИ**	Author Panaracer Silk Road Cross Кевлар 700 x 42c
СИСТЕМА (ШАТУНЫ)	Shimano Deore (48-36-26 зубьев), BB unit	**ЦВЕТ**	Матовый Черный / Neon Желтый
ЗАДНИЙ ПЕРЕКЛЮЧАТЕЛЬ / МАНЕТКИ	Shimano XT / LX, 30 скоростей		

SHIMANO 3x10



AIRLINE

РАМА	дюраль тройного баттирования 6061	**ТОРМОЗА**	Tektro Gemini (6"), гидравлические
ВИЛКА	RST Vita TnL (60 мм ход)	**ПОКРЫШКИ**	Author Panaracer Silk Road Cross 700 x 42c
СИСТЕМА (ШАТУНЫ)	Shimano Deore (48-36-26 зубьев), BB unit	**ЦВЕТ**	McLaren Матовый Серебряный / Racing Красный
ЗАДНИЙ ПЕРЕКЛЮЧАТЕЛЬ / МАНЕТКИ	Shimano Deore, 30 скоростей		



MISSION

РАМА	дюраль двойного баттирования 6061	**ТОРМОЗА**	Tektro Gemini (6"), гидравлические
ВИЛКА	RST Vita TnL (60 мм ход)	**ПОКРЫШКИ**	Author Panaracer Silk Road Cross 700 x 42c
СИСТЕМА (ШАТУНЫ)	Shimano (48-36-26 зубьев), BB unit	**ЦВЕТ**	Temple Матовый Серый / Andaman Синий
ЗАДНИЙ ПЕРЕКЛЮЧАТЕЛЬ / МАНЕТКИ	Shimano Alivio, 27 скоростей		



GRAND

РАМА	дюраль 6061	**ТОРМОЗА**	Tektro Vela (6"), гидравлические
ВИЛКА	RST Nova ML (60 мм ход)	**ПОКРЫШКИ**	Author Panaracer Silk Road Cross 700 x 42c
СИСТЕМА (ШАТУНЫ)	Suntour NCX (48-38-28 зубьев)	**ЦВЕТ**	Матовый Черный / Neon Желтый
ЗАДНИЙ ПЕРЕКЛЮЧАТЕЛЬ / МАНЕТКИ	Shimano Acera, 27 скоростей		



STRATOS [A]

РАМА	дюраль 6061	**ТОРМОЗА**	Tektro V
ВИЛКА	RST Nova ML (60 мм ход)	**ПОКРЫШКИ**	Author Panaracer Silk Road Cross 700 x 42c
СИСТЕМА (ШАТУНЫ)	Suntour NCX (48-38-28 зубьев)	**ЦВЕТ**	McLaren Серебряный / Лесной Зеленый / Черный
ЗАДНИЙ ПЕРЕКЛЮЧАТЕЛЬ / МАНЕТКИ	Shimano Acera, 27 скоростей		



STRATOS [Б]

РАМА	дюраль 6061	**ТОРМОЗА**	Tektro V
ВИЛКА	RST Nova ML (60 мм ход)	**ПОКРЫШКИ**	Author Panaracer Silk Road Cross 700 x 42c
СИСТЕМА (ШАТУНЫ)	Suntour NCX (48-38-28 зубьев)	**ЦВЕТ**	Матовый Черный / Racing Красный
ЗАДНИЙ ПЕРЕКЛЮЧАТЕЛЬ / МАНЕТКИ	Shimano Acera, 27 скоростей		

COLLECTION 2018



VISTA [A]

РАМА	дюраль 6061	**ТОРМОЗА**	Tektro V
ВИЛКА	RST Nova ML (60 мм ход)	**ПОКРЫШКИ**	Author Panaracer Silk Road Cross 700 x 42c
СИСТЕМА (ШАТУНЫ)	Suntour NCX (44-32-22 зубьев)	**ЦВЕТ**	Temple Матовый Серый / Italie Синий
ЗАДНИЙ ПЕРЕКЛЮЧАТЕЛЬ / МАНЕТКИ	Shimano Acera, 27 скоростей		



VISTA [Б]

РАМА	дюраль 6061	**ТОРМОЗА**	Tektro V
ВИЛКА	RST Nova ML (60 мм ход)	**ПОКРЫШКИ**	Author Panaracer Silk Road Cross 700 x 42c
СИСТЕМА (ШАТУНЫ)	Suntour NCX (44-32-22 зубьев)	**ЦВЕТ**	Белый / Suzy Розовый / Черный
ЗАДНИЙ ПЕРЕКЛЮЧАТЕЛЬ / МАНЕТКИ	Shimano Acera, 27 скоростей		



VERTIGO [A]

РАМА	дюраль 6061	**ТОРМОЗА**	Tektro (6"), гидравлические
ВИЛКА	RST Nova ML (60 мм ход)	**ПОКРЫШКИ**	AUTHOR Speed Master 700 x 42c
СИСТЕМА (ШАТУНЫ)	Suntour NCX (48-38-28 зубьев)	**ЦВЕТ**	McLaren Матовый Серебряный / Navy Синий
ЗАДНИЙ ПЕРЕКЛЮЧАТЕЛЬ / МАНЕТКИ	Shimano Altus, 27 скоростей		



VERTIGO [Б]

РАМА	дюраль 6061	**ТОРМОЗА**	Tektro (6"), гидравлические
ВИЛКА	RST Nova ML (60 мм ход)	**ПОКРЫШКИ**	AUTHOR Speed Master 700 x 42c
СИСТЕМА (ШАТУНЫ)	Suntour NCX (48-38-28 зубьев)	**ЦВЕТ**	Матовый Черный / Kongo Зеленый
ЗАДНИЙ ПЕРЕКЛЮЧАТЕЛЬ / МАНЕТКИ	Shimano Altus, 27 скоростей		



CLASSIC [A]

РАМА	дюраль 6061	**ТОРМОЗА**	Tektro V
ВИЛКА	RST Neon ML (60 мм ход)	**ПОКРЫШКИ**	AUTHOR Speed Master 700 x 42c
СИСТЕМА (ШАТУНЫ)	Suntour NCX (48-38-28 зубьев)	**ЦВЕТ**	Kongo Зеленый / Черный
ЗАДНИЙ ПЕРЕКЛЮЧАТЕЛЬ / МАНЕТКИ	Shimano Altus, 27 скоростей		



CLASSIC [Б]

РАМА	дюраль 6061	**ТОРМОЗА**	Tektro V
ВИЛКА	RST Neon ML (60 мм ход)	**ПОКРЫШКИ**	AUTHOR Speed Master 700 x 42c
СИСТЕМА (ШАТУНЫ)	Suntour NCX (48-38-28 зубьев)	**ЦВЕТ**	Ritual Матовый Серебряный / Racing Красный
ЗАДНИЙ ПЕРЕКЛЮЧАТЕЛЬ / МАНЕТКИ	Shimano Altus, 27 скоростей		



INTEGRA [A]

РАМА	дюраль 6061	**ТОРМОЗА**	Tektro V
ВИЛКА	RST Neon ML (60 мм ход)	**ПОКРЫШКИ**	AUTHOR Speed Master 700 x 42c
СИСТЕМА (ШАТУНЫ)	Suntour NCX (44-32-22 зубьев)	**ЦВЕТ**	Temple Матовый Серый / Suzy Розовый
ЗАДНИЙ ПЕРЕКЛЮЧАТЕЛЬ / МАНЕТКИ	Shimano Altus, 27 скоростей		



INTEGRA [Б]

РАМА	дюраль 6061	**ТОРМОЗА**	Tektro V
ВИЛКА	RST Neon ML (60 мм ход)	**ПОКРЫШКИ**	AUTHOR Speed Master 700 x 42c
СИСТЕМА (ШАТУНЫ)	Suntour NCX (44-32-22 зубьев)	**ЦВЕТ**	Белый / Тропический Оранжевый / Черный
ЗАДНИЙ ПЕРЕКЛЮЧАТЕЛЬ / МАНЕТКИ	Shimano Altus, 27 скоростей		



HORIZON [A]

РАМА	дюраль 6061	**ТОРМОЗА**	Tektro V
ВИЛКА	RST Neon T (60 мм ход)	**ПОКРЫШКИ**	AUTHOR Speed Master 700 x 42c
СИСТЕМА (ШАТУНЫ)	Prowheel (48-38-28 зубьев)	**ЦВЕТ**	Белый / Лесной Зеленый / Черный
ЗАДНИЙ ПЕРЕКЛЮЧАТЕЛЬ / МАНЕТКИ	Shimano Altus, 24 скоростей		



HORIZON [Б]

РАМА	дюраль 6061	**ТОРМОЗА**	Tektro V
ВИЛКА	RST Neon T (60 мм ход)	**ПОКРЫШКИ**	AUTHOR Speed Master 700 x 42c
СИСТЕМА (ШАТУНЫ)	Prowheel (48-38-28 зубьев)	**ЦВЕТ**	Treasure Матовый Серебряный / Andaman Синий
ЗАДНИЙ ПЕРЕКЛЮЧАТЕЛЬ / МАНЕТКИ	Shimano Altus, 24 скоростей		



LINEA [A]

РАМА	дюраль 6061	**ТОРМОЗА**	Tektro V
ВИЛКА	RST Neon T (60 мм ход)	**ПОКРЫШКИ**	AUTHOR Speed Master 700 x 42c
СИСТЕМА (ШАТУНЫ)	Prowheel (42-34-24 зубьев)	**ЦВЕТ**	Белый / Karibik Зеленый
ЗАДНИЙ ПЕРЕКЛЮЧАТЕЛЬ / МАНЕТКИ	Shimano Altus, 24 скоростей		



LINEA [Б]

РАМА	дюраль 6061	**ТОРМОЗА**	Tektro V
ВИЛКА	RST Neon T (60 мм ход)	**ПОКРЫШКИ**	AUTHOR Speed Master 700 x 42c
СИСТЕМА (ШАТУНЫ)	Prowheel (42-34-24 зубьев)	**ЦВЕТ**	Ritual Матовый Серебряный / Малина Красный
ЗАДНИЙ ПЕРЕКЛЮЧАТЕЛЬ / МАНЕТКИ	Shimano Altus, 24 скоростей		



LUMINA [A]

РАМА	дюраль 6061	**ТОРМОЗА**	Tektro V
ВИЛКА	hi-ten	**ПОКРЫШКИ**	AUTHOR Speed Master 700 x 42c
СИСТЕМА (ШАТУНЫ)	Prowheel (36 зубьев)	**ЦВЕТ**	Белый / Лиловый
ЗАДНИЙ ПЕРЕКЛЮЧАТЕЛЬ / МАНЕТКИ	Shimano TX800 / Revoshift, 8 скоростей		



LUMINA [Б]

РАМА	дюраль 6061	**ТОРМОЗА**	Tektro V
ВИЛКА	hi-ten	**ПОКРЫШКИ**	AUTHOR Speed Master 700 x 42c
СИСТЕМА (ШАТУНЫ)	Prowheel (36 зубьев)	**ЦВЕТ**	Матовый Черный / Ментол Зеленый
ЗАДНИЙ ПЕРЕКЛЮЧАТЕЛЬ / МАНЕТКИ	Shimano TX800 / Revoshift, 8 скоростей		



COMPACT [A]

РАМА	дюраль 6061	**ТОРМОЗА**	Tektro V
ВИЛКА	RST Neon T (60 мм ход)	**ПОКРЫШКИ**	AUTHOR Speed Master 700 x 42c
СИСТЕМА (ШАТУНЫ)	Prowheel (48-38-28 зубьев)	**ЦВЕТ**	Temple Матовый Серый / Kongo Зеленый
ЗАДНИЙ ПЕРЕКЛЮЧАТЕЛЬ / МАНЕТКИ	Shimano TY500 / Shimano, 21 скоростей		



COMPACT [Б]

РАМА	дюраль 6061	**ТОРМОЗА**	Tektro V
ВИЛКА	RST Neon T (60 мм ход)	**ПОКРЫШКИ**	AUTHOR Speed Master 700 x 42c
СИСТЕМА (ШАТУНЫ)	Prowheel (48-38-28 зубьев)	**ЦВЕТ**	Treasure Матовый Серебряный / Racing Красный
ЗАДНИЙ ПЕРЕКЛЮЧАТЕЛЬ / МАНЕТКИ	Shimano TY500 / Shimano, 21 скоростей		



| THEMA [A] |

РАМА	дюраль 6061	**ТОРМОЗА**	Tektro V
ВИЛКА	hi-ten	**ПОКРЫШКИ**	AUTHOR Speed Master 700 x 42c
СИСТЕМА (ШАТУНЫ)	Prowheel (42-34-24 зубьев)	**ЦВЕТ**	McLaren Серебряный / Тропический Оранжевый
ЗАДНИЙ ПЕРЕКЛЮЧАТЕЛЬ / МАНЕТКИ	Shimano TY500 / Shimano, 21 скоростей		



| THEMA [Б] |

РАМА	дюраль 6061	**ТОРМОЗА**	Tektro V
ВИЛКА	hi-ten	**ПОКРЫШКИ**	AUTHOR Speed Master 700 x 42c
СИСТЕМА (ШАТУНЫ)	Prowheel (42-34-24 зубьев)	**ЦВЕТ**	Temple Матовый Серый / Suzy Розовый
ЗАДНИЙ ПЕРЕКЛЮЧАТЕЛЬ / МАНЕТКИ	Shimano TY500 / Shimano, 21 скоростей		

МОДЕЛЬ	SYNERGY	CODEX	AIRLINE	MISSION	GRAND	STRATOS	VISTA
РАЗМЕР	16", 18", 20", 22"	16", 18", 20", 22"	16", 18", 20", 22"	16", 18", 20", 22"	16", 18", 20", 22"	16", 18", 20", 22"	17", 19"
РАМА	AUTHOR C карбон монокок 700c	дюраль тройного баттирования 6061 700c	дюраль тройного баттирования 6061 700c	дюраль тройного баттирования 6061 700c	дюраль 6061 700c	дюраль 6061 700c	дюраль 6061 700c (L)
ПЕРЕДНЯЯ ВИЛКА	RST Vogue Air TRL воздушная дистанционно замыкаемая 1,5" tapered колонка (60 мм)	RST Vogue Air TRL воздушная дистанционно замыкаемая (60 мм)	RST Vita TnL масляная замыкаемая (60 мм)	RST Vita TnL масляная замыкаемая (60 мм)	RST Nova ML замыкаемая (60 мм)	RST Nova ML замыкаемая (60 мм)	RST Nova ML замыкаемая (60 мм)
РУЛЕВАЯ КОЛОНКА	AUTHOR Integrated 1,5" tapered	AUTHOR Integrated 1-1/8"	AUTHOR Integrated 1-1/8"	AUTHOR Integrated 1-1/8"	AUTHOR Integrated 1-1/8"	AUTHOR Integrated 1-1/8"	AUTHOR I ntegrated 1-1/8"
СИСТЕМА (ШАТУНЫ)	SHIMANO LX 48-36-26 зубьев 170 / 175 мм шатуны	SHIMANO Deore 48-36-26 зубьев 170 / 175 мм шатуны	SHIMANO Deore 48-36-26 зубьев 170 / 175 мм шатуны	SHIMANO T4060 48-36-26 зубьев 170 / 175 мм шатуны	SUNTOUR NCX 48-38-28 зубьев 170 / 175 мм шатуны	SUNTOUR NCX 48-38-28 зубьев 170 / 175 мм шатуны	SUNTOUR NCX 44-32-22 зубьев 170 мм шатуны
КАРЕТКА	SHIMANO MT-800 BB unit	SHIMANO BB-52 BB unit	SHIMANO BB-52 BB unit	SHIMANO BB-52 BB unit	SUNTOUR XCT закрытая	SUNTOUR XCT закрытая	SUNTOUR XCT закрытая
ПЕРЕДНИЙ ПЕРЕКЛЮЧАТЕЛЬ	SHIMANO LX (34,9)	SHIMANO Deore (31,8)	SHIMANO Deore(31,8)	SHIMANO Alivio(31,8)	SHIMANO Altus(31,8)	SHIMANO Altus(31,8)	SHIMANO Altus(31,8)
ЗАДНИЙ ПЕРЕКЛЮЧАТЕЛЬ	SHIMANO XT	SHIMANO XT	SHIMANO Deore	SHIMANO Alivio	SHIMANO Acera	SHIMANO Acera	SHIMANO Acera
МАНЕТКИ	SHIMANO LX (30)	SHIMANO LX (30)	SHIMANO Deore (30)	SHIMANO Alivio (27)	SHIMANO Acera (27)	SHIMANO Acera (27)	SHIMANO Acera (27)
КАССЕТА	SHIMANO HG50-10 11-36 (10)	SHIMANO HG50-10 11-36 (10)	SHIMANO HG50-10 11-36 (10)	SHIMANO HG400-9 11-34 (9)	SHIMANO HG400-9 11-34 (9)	SHIMANO HG400-9 11-34 (9)	SHIMANO HG400-9 11-34 (9)
ЦЕПЬ	SHIMANO HG54	KMC X10-1	KMC X10-1	KMC Z99	KMC Z99	KMC Z99	KMC Z99
ВТУЛКИ	AUTHOR Xenon 32 отверстия	AUTHOR Xenon 32 отверстия	AUTHOR Radon 32 отверстия	AUTHOR Radon 32 отверстия	QUANDO Disc 32 отверстия	QUANDO 32 отверстия	QUANDO 32 отверстия
ТОРМОЗА	TEKTRO Gemini дисковые гидравлические (6" диски)	TEKTRO Gemini дисковые гидравлические (6" диски)	TEKTRO Gemini дисковые гидравлические (6" диски)	TEKTRO Gemini дисковые гидравлические (6" диски)	TEKTRO Vela дисковые гидравлические (6" диски)	TEKTRO V	TEKTRO V
ТОРМОЗНЫЕ РУЧКИ	TEKTRO Gemini	TEKTRO Gemini	TEKTRO Gemini	TEKTRO Gemini	TEKTRO Vela	SHIMANO Acera	SHIMANO Acera
ОБОДА	AUTHOR Radon Cross 32 отверстия	AUTHOR Radon Cross 32 отверстия	AUTHOR Radon Cross 32 отверстия	AUTHOR Radon Cross 32 отверстия	AUTHOR Radon Cross 32 отверстия	AUTHOR Argon Cross 32 отверстия	AUTHOR Argon Cross 32 отверстия
СПИЦЫ	нержавеющая сталь 2,0 мм черные	нержавеющая сталь 2,0 мм черные	нержавеющая сталь 2,0 мм черные	нержавеющая сталь 2,0 мм черные	нержавеющая сталь 2,0 мм черные	нержавеющая сталь 2,0 мм черные	нержавеющая сталь 2,0 мм черные
ПОКРЫШКИ	AUTHOR PANARACER Silk Road Cross кевлар 700 x 42c	AUTHOR PANARACER Silk Road Cross кевлар 700 x 42c	AUTHOR PANARACER Silk Road Cross 700 x 42c	AUTHOR PANARACER Silk Road Cross 700 x 42c	AUTHOR PANARACER Silk Road Cross 700 x 42c	AUTHOR PANARACER Silk Road Cross 700 x 42c	AUTHOR PANARACER Silk Road Cross 700 x 42c
ПЕДАЛИ	AUTHOR односторонне контактные	AUTHOR односторонне контактные	AUTHOR дюраль	AUTHOR дюраль	AUTHOR дюраль	AUTHOR дюраль	AUTHOR Non Slip дюраль
РУЛЬ	AUTHOR 15 мм 620 / 640 / 660 мм	AUTHOR 15 мм 660 мм	AUTHOR 15 мм 660 мм	AUTHOR 15 мм 660 мм	AUTHOR 25 мм 660 мм	AUTHOR 25 мм 660 мм	AUTHOR 20 мм 640 мм
ГРИПСЫ / ОБМОТКА	AUTHOR Microtech ErgoGrip	AUTHOR Microtech ErgoGrip	AUTHOR Microtech ErgoGrip	AUTHOR Microtech ErgoGrip	AUTHOR ErgoGrip Lock	AUTHOR ErgoGrip Lock	AUTHOR ErgoGrip Lock
ВЫНОС РУЛЯ	AUTHOR дюраль	AUTHOR дюраль	AUTHOR дюраль	AUTHOR дюраль	UNO регулируемый	UNO регулируемый	UNO регулируемый
ПОДСЕДЕЛЬНЫЙ ШТЫРЬ	AUTHOR дюраль (27,2)	AUTHOR дюраль (27,2)	AUTHOR дюраль (27,2)	AUTHOR дюраль (27,2)	AUTHOR дюраль (27,2)	AUTHOR дюраль (27,2)	AUTHOR дюраль (27,2)
ПОДСЕДЕЛЬНЫЙ ЗАЖИМ	AUTHOR (31,8)	AUTHOR (31,8)	AUTHOR (31,8)	AUTHOR (31,8)	AUTHOR (31,8)	AUTHOR (31,8)	AUTHOR (31,8)
СЕДЛО	AUTHOR Navigator	AUTHOR Sphere Gel	AUTHOR Sphere Gel	AUTHOR Sphere Gel	AUTHOR Sphere Gel	AUTHOR Sphere Gel	AUTHOR Area Gel
КОЛИЧЕСТВО СКОРОСТЕЙ	30	30	30	27	27	27	27
ВЕС	11,5 кг / 20"	12,3 кг / 20"	12,8 кг / 20"	13,2 кг / 20"	14,2 кг / 20"	13,9 кг / 20"	13,8 кг / 17"

МОДЕЛЬ	VERTIGO	CLASSIC	INTEGRA	HORIZON	LINEA	LUMINA	COMPACT	THEMA
РАЗМЕР	16", 18", 20", 22"	16", 18", 20", 22"	17", 19"	16", 18", 20", 22"	17", 19"	17", 19"	18", 20", 22"	17", 19"
РАМА	дюраль 6061 700c	дюраль 6061 700c	дюраль 6061 700c (L)	дюраль 6061 700c	дюраль 6061 700c (L)	дюраль 6061 700c (L)	дюраль 6061 700c	дюраль 6061 700c (L)
ПЕРЕДНЯЯ ВИЛКА	RST Nova ML замыкаемая (60 мм)	RST Neon ML замыкаемая (60 мм)	RST Neon ML замыкаемая (60 мм)	RST Neon T (60 мм)	RST Neon T (60 мм)	hi-ten	RST Neon T (60 мм)	hi-ten
РУЛЕВАЯ КОЛОНКА	PRESTINE Integrated 1-1/8"	PRESTINE Integrated 1-1/8"	PRESTINE Integrated 1-1/8"	PRESTINE Integrated 1-1/8"	PRESTINE Integrated 1-1/8"	VP COMP 1-1/8"	VP COMP 1-1/8"	VP COMP 1-1/8"
СИСТЕМА (ШАТУНЫ)	SUNTOUR NCX 48-38-28 зубьев 170 / 175 мм шатуны	SUNTOUR NCX 48-38-28 зубьев 170 / 175 мм шатуны	SUNTOUR NCX 44-32-22 зубьев 170 мм шатуны	PROWHEEL 48-38-28 зубьев 170 / 175 мм шатуны	PROWHEEL 42-34-24 зубьев 170 / 175 мм шатуны	PROWHEEL 36 зубьев 170 мм шатуны	PROWHEEL 48-38-28 зубьев 170 мм шатуны	PROWHEEL 42-34-24 зубьев 170 мм шатуны
КАРЕТКА	SUNTOUR XCT закрытая	SUNTOUR XCT закрытая	SUNTOUR XCT закрытая	VP COMP закрытая	VP COMP закрытая	VP COMP закрытая	VP COMP закрытая	VP COMP закрытая
ПЕРЕДНИЙ ПЕРЕКЛЮЧАТЕЛЬ	SHIMANO Altus (31,8)	SHIMANO Altus (31,8)	SHIMANO Altus (31,8)	SHIMANO TX800 (31,8)	SHIMANO TX800 (31,8)	-	SHIMANO TY500 (31,8)	SHIMANO TY500 (31,8)
ЗАДНИЙ ПЕРЕКЛЮЧАТЕЛЬ	SHIMANO Altus	SHIMANO Altus	SHIMANO Altus	SHIMANO Altus	SHIMANO Altus	SHIMANO TX800	SHIMANO TY500	SHIMANO TY500
МАНЕТКИ	SHIMANO Altus (27)	SHIMANO Altus (27)	SHIMANO Altus (27)	SHIMANO Altus (24)	SHIMANO Altus (24)	SHIMANO Revoshift (8)	SHIMANO (21)	SHIMANO (21)
КАССЕТА	SHIMANO HG200-9 11-34 (9)	SHIMANO HG200-9 11-34 (9)	SHIMANO HG200-9 11-34 (9)	SHIMANO HG200-8 12-32 (8)	SHIMANO HG200-8 12-32 (8)	SHIMANO HG-31 11-34 (8)	SHIMANO MF-TZ21 14-28 (7)	SHIMANO MF-TZ21 14-28 (7)
ЦЕПЬ	KMC Z99	KMC Z99	KMC Z99	KMC Z72	KMC Z72	KMC Z72	KMC Z51	KMC Z51
ВТУЛКИ	QUANDO Disc 32 отверстия	QUANDO 32 отверстия	QUANDO 32 отверстия	QUANDO 32 отверстия	QUANDO 32 отверстия	QUANDO 36 отверстий	QUANDO 36 отверстий	QUANDO 36 отверстий
ТОРМОЗА	TEKTRO дисковые гидравлические (6" диски)	TEKTRO V	TEKTRO V	TEKTRO V	TEKTRO V	TEKTRO V	TEKTRO V	TEKTRO V
ТОРМОЗНЫЕ РУЧКИ	TEKTRO	SHIMANO Altus	SHIMANO Altus	SHIMANO Altus	SHIMANO Altus	TEKTRO пластмасса / дюраль	SHIMANO	SHIMANO
ОБОДА	AUTHOR Radon Cross 32 отверстия	AUTHOR Argon Cross 32 отверстия	AUTHOR Argon Cross 32 отверстия	дюраль 32 отверстия	дюраль 32 отверстия	дюраль 36 отверстий	дюраль 36 отверстий	дюраль 36 отверстий
СПИЦЫ	сталь черные	сталь черные	сталь черные	сталь черные	сталь черные	сталь	сталь	сталь
ПОКРЫШКИ	AUTHOR Speed Master 700 x 42c	AUTHOR Speed Master 700 x 42c	AUTHOR Speed Master 700 x 42c	AUTHOR Speed Master 700 x 42c	AUTHOR Speed Master 700 x 42c	AUTHOR Speed Master 700 x 42c	AUTHOR Speed Master 700 x 42c	AUTHOR Speed Master 700 x 42c
ПЕДАЛИ	AUTHOR Non Slip пластмасса	AUTHOR Non Slip пластмасса	AUTHOR Non Slip пластмасса	AUTHOR Non Slip пластмасса	AUTHOR Non Slip пластмасса	пластмасса	пластмасса	пластмасса
РУЛЬ	сталь 20 мм 660 мм	сталь 20 мм 660 мм	сталь 20 мм 640 мм	сталь 20 мм 660 мм	сталь 20 мм 640 мм	сталь 20 мм 640 мм	сталь 20 мм 660 мм	сталь 20 мм 640 мм
ГРИПСЫ / ОБМОТКА	AUTHOR ErgoGrip	AUTHOR ErgoGrip	AUTHOR ErgoGrip	AUTHOR ErgoGrip	AUTHOR ErgoGrip	AUTHOR твердая пена	AUTHOR твердая пена	AUTHOR твердая пена
ВЫНОС РУЛЯ	ZOOM регулируемый	ZOOM регулируемый	ZOOM регулируемый	ZOOM дюраль	ZOOM дюраль	ZOOM дюраль	ZOOM дюраль	ZOOM дюраль
ПОДСЕДЕЛЬНЫЙ ШТЫРЬ	AUTHOR дюраль (27,2)	AUTHOR дюраль (27,2)	AUTHOR дюраль (27,2)	ZOOM дюраль(27,2)	ZOOM дюраль(27,2)	ZOOM дюраль(27,2)	ZOOM дюраль(27,2)	ZOOM дюраль(27,2)
ПОДСЕДЕЛЬНЫЙ ЗАЖИМ	AUTHOR (31,8)	AUTHOR (31,8)	AUTHOR (31,8)	AUTHOR (31,8)	AUTHOR (31,8)	AUTHOR (31,8)	AUTHOR (31,8)	AUTHOR (31,8)
СЕДЛО	AUTHOR Courier	AUTHOR Courier	AUTHOR Noble	AUTHOR Courier	AUTHOR Noble	AUTHOR Noble	AUTHOR Courier	AUTHOR Noble
КОЛИЧЕСТВО СКОРОСТЕЙ	27	27	27	24	24	8	21	21
ВЕС	14,2 кг / 20"	13,8 кг / 20"	13,6 кг / 17"	13,4 кг / 20"	13,2 кг / 17"	12,3 кг / 17"	13,8 кг / 20"	12,8 кг / 17"

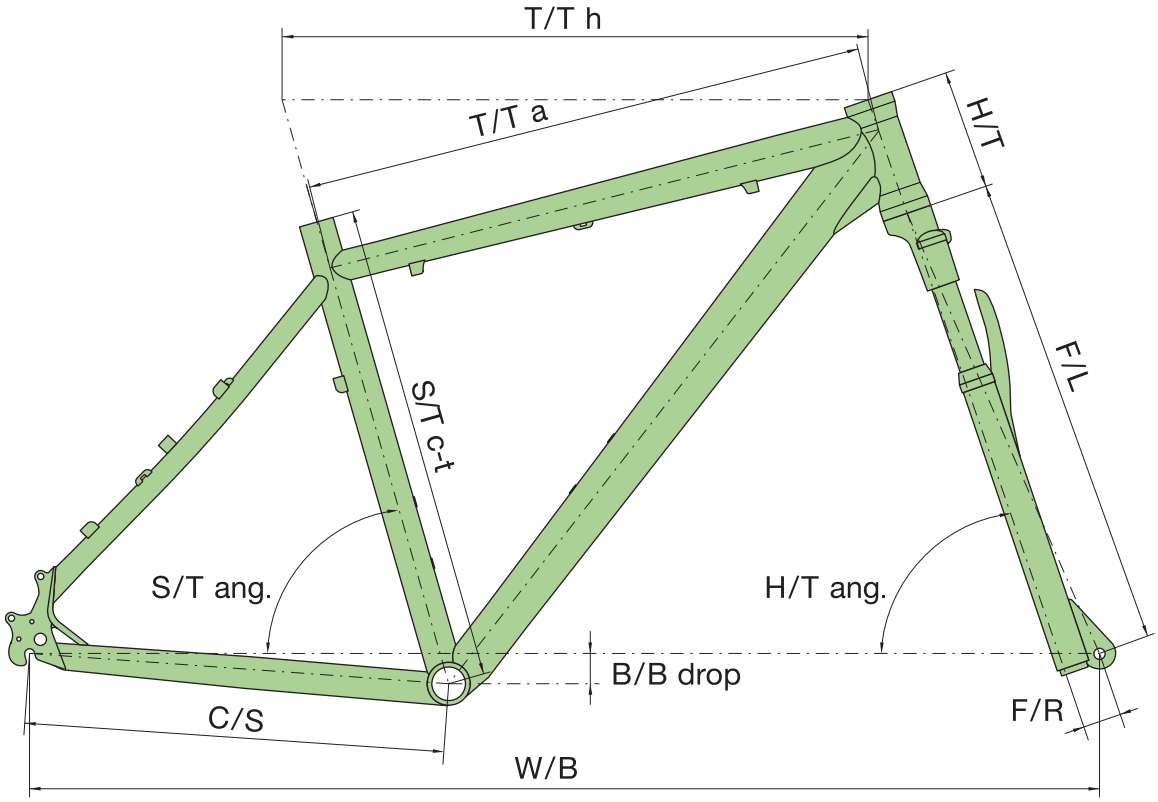

	S/T c-t	T/T h	T/T a	H/T	C/S	W/B	S/T ang.	H/T ang.	F/L	B/B drop	B/B width	F/R
SYNERGY* T 1,5" DI												
16"	410	553	533	120	440	1047	73,0	71,0	470	45	73	46
18"	461	560	537	130	440	1054	73,0	71,0	470	45	73	46
20"	512	583	559	145	440	1077	73,0	71,0	470	45	73	46
22"	563	605	580	160	440	1100	73,0	71,0	470	45	73	46
CODEX* / AIRLINE* / MISSION* / GRAND* / STRATOS*												
16"	406	560	548	130	440	1045	73,0	71,0	470	60	68	44
18"	457	580	560	150	440	1066	73,0	71,0	470	60	68	44
20"	508	600	576	170	440	1087	73,0	71,0	470	60	68	44
22"	559	620	594	180	440	1107	73,0	71,0	470	60	68	44
VERTIGO* / CLASSIC*												
16"	406	560	547	130	440	1044	73,0	71,0	473	60	68	42
18"	457	580	560	150	440	1064	73,0	71,0	473	60	68	42
20"	508	600	575	170	440	1085	73,0	71,0	473	60	68	42
22"	559	620	594	180	440	1105	73,0	71,5	473	60	68	42
HORIZON*												
16"	406	560	551	130	440	1061	74,0	70,5	473	60	68	42
18"	457	580	562	150	440	1076	73,5	70,5	473	60	68	42
20"	508	600	577	170	440	1091	73,5	71,0	473	60	68	42
22"	559	620	594	180	440	1099	73,0	71,5	473	60	68	42
COMPACT												
18"	457	580	559	120	440	1075	73,5	70,5	473	60	68	42
20"	508	600	577	140	440	1090	73,5	71,0	473	60	68	42
22"	559	620	595	160	440	1099	73,0	71,5	413	60	68	42

* t 1,5" DI – полуинтегрированная рулевая колонка 1,5" tapered DI
* – 1 1/8" полуинтегрированная рулевая колонка PF 50 мм

DI – Drop In
PF – Press Fit

ПОЯСНЕНИЯ:

S/T c-t – seat tube (center-top), длина подседельной трубы, от центра каретки до ее вершины
T/T h – top tube horizontal, горизонтальная длина верхней трубы рамы
T/T a – top tube actual, действительная длина верхней трубы рамы
H/T – head tube, длина рулевой трубы
C/S – chain stay, длина нижнего пера
W/B – wheel base, колесная база (расстояние между центрами осей переднего и заднего колеса)
S/T ang. – seat tube angle, угол между осью подседельной трубы и воображаемой соединительной линией оси переднего и заднего колеса
H/T ang. – head tube angle, угол между осью рулевой трубки и воображаемой соединительной осью переднего и заднего колеса
F/L – fork length, длина вилки, от нижней части рулевой колонки до центра переднего колеса
B/B drop – bottom bracket drop, расстояние между воображаемой соединительной линией центра колес с центром каретки, измеряемое от каретки
B/B width – bottom bracked width, ширина центральной муфты
F/R – fork rake, расстояние между осью рулевой трубы и осью вилки, измеряемое в центре переднего колеса, так называемый off set

Рекомендуемые размеры рам в зависимости от роста пользователя можно найти у каждой конкретной модели на нашем сайте **www.author.eu**

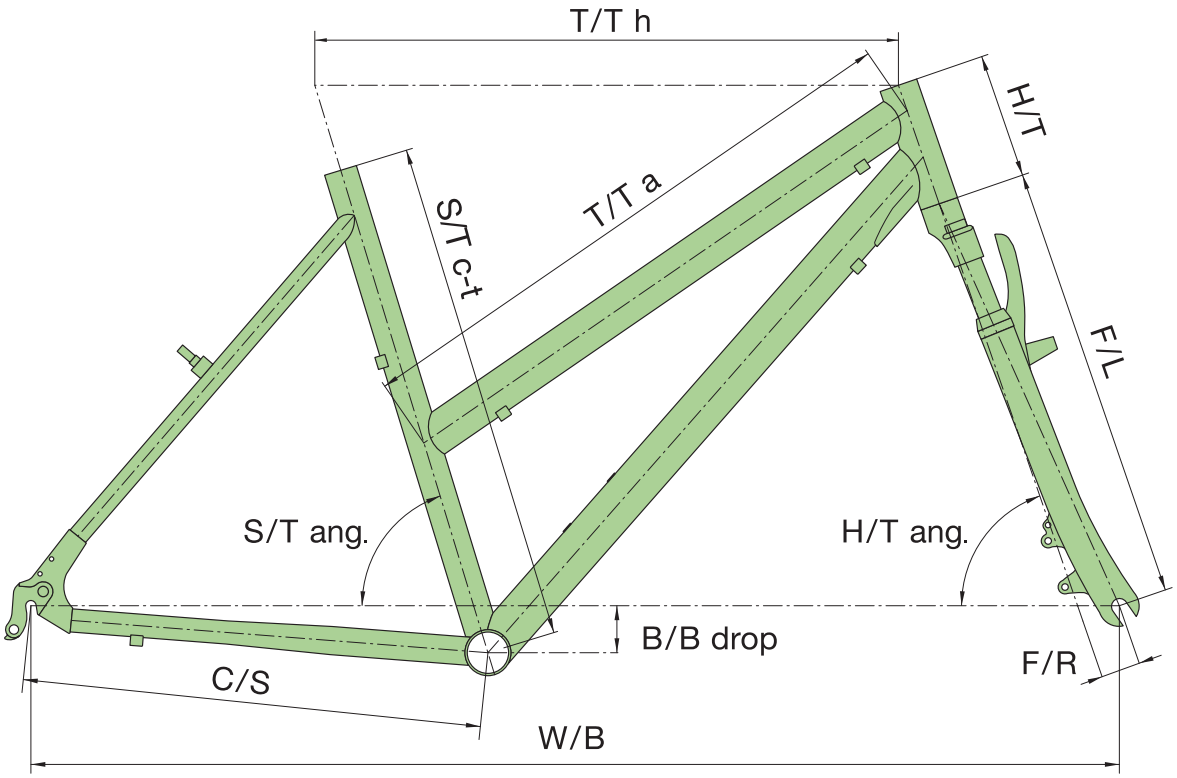

	S/T c-t	T/T h	T/T a	H/T	C/S	W/B	S/T ang.	H/T ang.	F/L	B/B drop	B/B width	F/R
VISTA *												
17"	432	565	602	140	440	1062	73,5	70,5	470	60	68	44
19"	483	585	621	150	440	1083	73,5	70,5	470	60	68	44
INTEGRA *												
17"	432	565	593	140	440	1063	73,5	70,5	470	60	68	44
19"	483	585	612	150	440	1083	73,5	70,5	470	60	68	44
LINEA *												
17"	432	565	593	140	440	1061	73,5	70,5	473	60	68	42
19"	483	585	612	150	440	1081	73,5	70,5	473	60	68	42
LUMINA												
17"	432	565	577	140	440	1061	73,5	70,5	423	60	68	45
19"	483	585	599	155	440	1082	73,5	70,5	423	60	68	45
THEMA												
17"	432	565	577	140	440	1061	73,5	70,5	423	60	68	45
19"	483	585	599	155	440	1082	73,5	70,5	423	60	68	45

* – 1 1/8" полуинтегрированная рулевая колонка PF 50 мм PF – Press Fit

ПОЯСНЕНИЯ:

S/T c-t – seat tube (center-top), длина подседельной трубы, от центра каретки до ее вершины
T/T h – top tube horizontal, горизонтальная длина верхней трубы рамы
T/T a – top tube actual, действительная длина верхней трубы рамы
H/T – head tube, длина рулевой трубы
C/S – chain stay, длина нижнего пера
W/B – wheel base, колесная база (расстояние между центрами осей переднего и заднего колеса)
S/T ang. – seat tube angle, угол между осью подседельной трубы и воображаемой соединительной линией оси переднего и заднего колеса
H/T ang. – head tube angle, угол между осью рулевой трубки и воображаемой соединительной осью переднего и заднего колеса
F/L – fork length, длина вилки, от нижней части рулевой колонки до центра переднего колеса
B/B drop – bottom bracket drop, расстояние между воображаемой соединительной линией центра колес с центром каретки, измеряемое от каретки
B/B width – bottom bracked width, ширина центральной муфты
F/R – fork rake, расстояние между осью рулевой трубы и осью вилки, измеряемое в центре переднего колеса, так называемый off set

Рекомендуемые размеры рам в зависимости от роста пользователя можно найти у каждой конкретной модели на нашем сайте **www.author.eu**

CROSS





CROSS ASL

CATALOG 2018

AUTHOR CROSS ASL

Шесть моделей CODEX ASL, AIRLINE ASL, GRAND ASL, STRATOS ASL, VERTIGO ASL и HORIZON ASL были созданы для женщин, любящих спорт, которые не хотят иметь мужскую кроссовую модель, но и классической женской кроссовой рамы им недостаточно. У этих моделей используем COMFORT CROSS GEOMETRII. Главным элементом этой геометрии является более длинная верхняя трубка рамы в комбинации с более коротким выносом руля, более длинная рулевая колонка и более низкий педальный узел. Как уже подсказывает само название, речь идет об очень комфортной и одновременно забавной геометрии, которая ориентирована на спортивно настроенных дам.

Модели CODEX ASL, AIRLINE ASL, GRAND ASL, STRATOS ASL оборудованы дюралевой рамой, оснащенной упором рамы, со встроенной границей крепления для тормозного хомута типа International Standard (IS) и подножки.

У моделей VERTIGO ASL и HORIZON ASL эта геометрия также применена к рамам с новым дизайном, основанным на форме труб из кругового профиля. Само собой разумеющимися являются резьбовые проушины для крепления багажника и крыльев.

Модели CODEX ASL, AIRLINE ASL, GRAND ASL, STRATOS ASL, VERTIGO ASL и HORIZON ASL снабжены выпуклой изогнутой верхней трубкой рамы и предлагаются в размерах 15, 17 и 19".









CODEX ASL

РАМА	дюраль тройного баттирования 6061 (ASL)	**ТОРМОЗА**	Tektro Gemini (6"), гидравлические
ВИЛКА	RST Vogue Air TRL (60 мм ход)	**ПОКРЫШКИ**	Author Panaracer Silk Road Cross Кевлар 700 x 42c
СИСТЕМА (ШАТУНЫ)	Shimano Deore (44-32-24 зубьев), BB unit	**ЦВЕТ**	Матовый Черный / Ментол Зеленый
ЗАДНИЙ ПЕРЕКЛЮЧАТЕЛЬ / МАНЕТКИ	Shimano XT / LX, 30 скоростей		



AIRLINE ASL

РАМА	дюраль тройного баттирования 6061 (ASL)	**ТОРМОЗА**	Tektro Gemini WS (6"), гидравлические
ВИЛКА	RST Vita TnL (60 мм ход)	**ПОКРЫШКИ**	Author Panaracer Silk Road Cross Кевлар 700 x 42c
СИСТЕМА (ШАТУНЫ)	Shimano Deore (44-32-24 зубьев), BB unit	**ЦВЕТ**	Матовый Черный / Тропический Оранжевый
ЗАДНИЙ ПЕРЕКЛЮЧАТЕЛЬ / МАНЕТКИ	Shimano Deore, 30 скоростей		



GRAND ASL

РАМА	дюраль 6061 (ASL)	**ТОРМОЗА**	Tektro Vela (6"), гидравлические
ВИЛКА	RST Nova ML (60 мм ход)	**ПОКРЫШКИ**	Author Panaracer Silk Road Cross 700 x 42c
СИСТЕМА (ШАТУНЫ)	Suntour NCX (44-32-22 зубьев)	**ЦВЕТ**	Temple Матовый Серый / Suzy Розовый
ЗАДНИЙ ПЕРЕКЛЮЧАТЕЛЬ / МАНЕТКИ	Shimano Acera, 27 скоростей		





STRATOS ASL [A]

РАМА	дюраль 6061 (ASL)	**ТОРМОЗА**	Tektro V
ВИЛКА	RST Nova ML (60 мм ход)	**ПОКРЫШКИ**	Author Panaracer Silk Road Cross 700 x 42c
СИСТЕМА (ШАТУНЫ)	Suntour NCX (44-32-22 зубьев)	**ЦВЕТ**	Белый / Малина Красный / Черный
ЗАДНИЙ ПЕРЕКЛЮЧАТЕЛЬ / МАНЕТКИ	Shimano Acera, 27 скоростей		



STRATOS ASL [Б]

РАМА	дюраль 6061 (ASL)	**ТОРМОЗА**	Tektro V
ВИЛКА	RST Nova ML (60 мм ход)	**ПОКРЫШКИ**	Author Panaracer Silk Road Cross 700 x 42c
СИСТЕМА (ШАТУНЫ)	Suntour NCX (44-32-22 зубьев)	**ЦВЕТ**	Матовый Черный / Тропический Оранжевый
ЗАДНИЙ ПЕРЕКЛЮЧАТЕЛЬ / МАНЕТКИ	Shimano Acera, 27 скоростей		



VERTIGO ASL [A]

РАМА	дюраль 6061 (ASL)	**ТОРМОЗА**	Tektro (6"), гидравлические
ВИЛКА	RST Nova ML (60 мм ход)	**ПОКРЫШКИ**	AUTHOR Speed Master 700 x 42c
СИСТЕМА (ШАТУНЫ)	Suntour NCX (44-32-22 зубьев)	**ЦВЕТ**	Temple Матовый Серый / Suzy Розовый
ЗАДНИЙ ПЕРЕКЛЮЧАТЕЛЬ / МАНЕТКИ	Shimano Altus, 27 скоростей		



VERTIGO ASL [Б]

РАМА	дюраль 6061 (ASL)	**ТОРМОЗА**	Tektro (6"), гидравлические
ВИЛКА	RST Nova ML (60 мм ход)	**ПОКРЫШКИ**	AUTHOR Speed Master 700 x 42c
СИСТЕМА (ШАТУНЫ)	Suntour NCX (44-32-22 зубьев)	**ЦВЕТ**	Белый / Karibik Зеленый
ЗАДНИЙ ПЕРЕКЛЮЧАТЕЛЬ / МАНЕТКИ	Shimano Altus, 27 скоростей		



HORIZON ASL [A]

РАМА	дюраль 6061 (ASL)	**ТОРМОЗА**	Tektro V
ВИЛКА	RST Neon T (60 мм ход)	**ПОКРЫШКИ**	AUTHOR Speed Master 700 x 42c
СИСТЕМА (ШАТУНЫ)	Prowheel (42-34-24 зубьев)	**ЦВЕТ**	Белый / Тропический Оранжевый
ЗАДНИЙ ПЕРЕКЛЮЧАТЕЛЬ / МАНЕТКИ	Shimano Altus, 24 скоростей		



HORIZON ASL [Б]

РАМА	дюраль 6061 (ASL)	**ТОРМОЗА**	Tektro V
ВИЛКА	RST Neon T (60 мм ход)	**ПОКРЫШКИ**	AUTHOR Speed Master 700 x 42c
СИСТЕМА (ШАТУНЫ)	Prowheel (42-34-24 зубьев)	**ЦВЕТ**	Матовый Черный / Ментол Зеленый
ЗАДНИЙ ПЕРЕКЛЮЧАТЕЛЬ / МАНЕТКИ	Shimano Altus, 24 скоростей		

МОДЕЛЬ	CODEX ASL	AIRLINE ASL	GRAND ASL	STRATOS ASL	VERTIGO ASL	HORIZON ASL
РАЗМЕР	15", 17", 19"	15", 17", 19"	15", 17", 19"	15", 17", 19"	15", 17", 19"	15", 17", 19"
РАМА	дюраль тройного баттирования 6061 700c (ASL)	дюраль тройного баттирования 6061 700c (ASL)	дюраль 6061 700c (ASL)	дюраль 6061 700c (ASL)	дюраль 6061 700c	дюраль 6061 700c (ASL)
ПЕРЕДНЯЯ ВИЛКА	RST Vogue Air TRL воздушная дистанционно замыкаемая (60 мм)	RST Vita TnL масляная замыкаемая (60 мм)	RST Nova ML замыкаемая (60 мм)	RST Nova ML замыкаемая (60 мм)	RST Nova ML замыкаемая (60 мм)	RST Neon T (60 мм)
РУЛЕВАЯ КОЛОНКА	AUTHOR Integrated 1-1/8"	AUTHOR Integrated 1-1/8"	AUTHOR Integrated 1-1/8"	AUTHOR Integrated 1-1/8"	PRESTINE Integrated 1-1/8"	PRESTINE Integrated 1-1/8"
СИСТЕМА (ШАТУНЫ)	SHIMANO Deore 44-32-24 зубьев 170 / 175 мм шатуны	SHIMANO Deore 44-32-24 зубьев 170 / 175 мм шатуны	SUNTOUR NCX 44-32-22 зубьев 170 мм шатуны	SUNTOUR NCX 44-32-22 зубьев 170 мм шатуны	SUNTOUR NCX 44-32-22 зубьев 170 / 175 мм шатуны	PROWHEEL 42-34-24 зубьев 170 / 175 мм шатуны
КАРЕТКА	SHIMANO BB-52 BB unit	SHIMANO BB-52 BB unit	SUNTOUR XCT закрытая	SUNTOUR XCT закрытая	SUNTOUR XCT закрытая	VP COMP закрытая
ПЕРЕДНИЙ ПЕРЕКЛЮЧАТЕЛЬ	SHIMANO Deore (31,8)	SHIMANO Deore (31,8)	SHIMANO Altus (31,8)	SHIMANO Altus (31,8)	SHIMANO Altus (31,8)	SHIMANO TX800 (31,8)
ЗАДНИЙ ПЕРЕКЛЮЧАТЕЛЬ	SHIMANO XT	SHIMANO Deore	SHIMANO Acera	SHIMANO Acera	SHIMANO Altus	SHIMANO Altus
МАНЕТКИ	SHIMANO LX (30)	SHIMANO Deore (30)	SHIMANO Acera (27)	SHIMANO Acera (27)	SHIMANO Altus (27)	SHIMANO Altus (24)
КАССЕТА	SHIMANO HG50-10 11-36 (10)	SHIMANO HG50-10 11-36 (10)	SHIMANO HG400-9 11-34 (9)	SHIMANO HG400-9 11-34 (9)	SHIMANO HG200-9 11-34 (9)	SHIMANO HG200-8 12-32 (8)
ЦЕПЬ	KMC X10-1	KMC X10-1	KMC Z99	KMC Z99	KMC Z99	KMC Z72
ВТУЛКИ	AUTHOR Xenon 32 отверстия	AUTHOR Radon 32 отверстия	QUANDO Disc 32 отверстия	QUANDO 32 отверстия	QUANDO Disc 32 отверстия	QUANDO 32 отверстия
ТОРМОЗА	TEKTRO Gemini дисковые гидравлические (6" диски)	TEKTRO Gemini дисковые гидравлические (6" диски)	TEKTRO Vela дисковые гидравлические (6" диски)	TEKTRO V	TEKTRO дисковые гидравлические (6" диски)	TEKTRO V
ТОРМОЗНЫЕ РУЧКИ	TEKTRO Gemini WS	TEKTRO Gemini WS	TEKTRO Vela	SHIMANO Acera	TEKTRO	SHIMANO Altus
ОБОДА	AUTHOR Radon Cross 32 отверстия	AUTHOR Radon Cross 32 отверстия	AUTHOR Radon Cross 32 отверстия	AUTHOR Argon Cross 32 отверстия	AUTHOR Radon Cross 32 отверстия	дюраль 32 отверстия
СПИЦЫ	нержавеющая сталь 2,0 мм черные	нержавеющая сталь 2,0 мм черные	нержавеющая сталь 2,0 мм черные	нержавеющая сталь 2,0 мм черные	сталь черные	сталь черные
ПОКРЫШКИ	AUTHOR PANARACER Silk Road Cross Кевлар 700 x 42c	AUTHOR PANARACER Silk Road Cross Кевлар 700 x 42c	AUTHOR PANARACER Silk Road Cross 700 x 42c	AUTHOR PANARACER Silk Road Cross 700 x 42c	AUTHOR Speed Master 700 x 42c	AUTHOR Speed Master 700 x 42c
ПЕДАЛИ	AUTHOR односторонне контактные	AUTHOR Non Slip дюраль	AUTHOR Non Slip дюраль	AUTHOR Non Slip дюраль	AUTHOR Non Slip пластмасса	AUTHOR Non Slip пластмасса
РУЛЬ	AUTHOR 15 мм 640 / 660 мм	AUTHOR 15 мм 640 / 660 мм	AUTHOR 20 мм 640 / 660 мм	AUTHOR 20 мм 640 / 660 мм	сталь 20 мм 640 / 660 мм	сталь 20 мм 640 / 660 мм
ГРИПСЫ / ОБМОТКА	AUTHOR Microtech ErgoGrip	AUTHOR Microtech ErgoGrip	AUTHOR ErgoGrip Lock	AUTHOR ErgoGrip Lock	AUTHOR ErgoGrip	AUTHOR ErgoGrip
ВЫНОС РУЛЯ	AUTHOR дюраль	AUTHOR дюраль	UNO регулируемый	UNO регулируемый	ZOOM регулируемый	ZOOM дюраль
ПОДСЕДЕЛЬНЫЙ ШТЫРЬ	AUTHOR дюраль (27,2)	AUTHOR дюраль (27,2)	AUTHOR дюраль (27,2)	AUTHOR дюраль (27,2)	AUTHOR дюраль (27,2)	ZOOM дюраль(27,2)
ПОДСЕДЕЛЬНЫЙ ЗАЖИМ	AUTHOR (31,8)	AUTHOR (31,8)	AUTHOR (31,8)	AUTHOR (31,8)	AUTHOR (31,8)	AUTHOR (31,8)
СЕДЛО	AUTHOR Area Gel	AUTHOR Area Gel	AUTHOR Area Gel	AUTHOR Area Gel	AUTHOR Noble	AUTHOR Noble
КОЛИЧЕСТВО СКОРОСТЕЙ	30	30	27	27	27	24
ВЕС	12,4 кг / 17"	12,6 кг / 17"	14,1 кг / 17"	13,9 кг / 17"	14,1 кг / 17"	13,2 кг / 17"

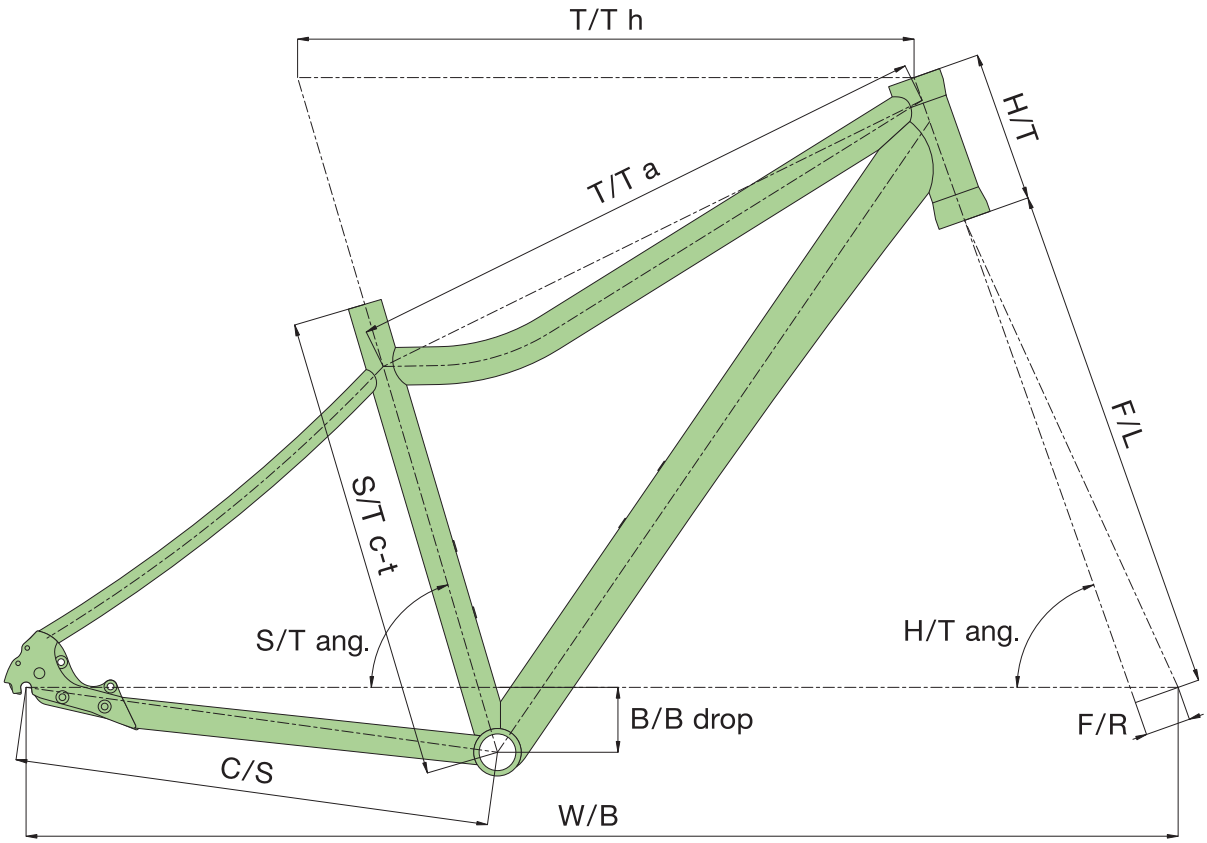

	S/T c-t	T/T h	T/T a	H/T	C/S	W/B	S/T ang.	H/T ang.	F/L	B/B drop	B/B width	F/R
CODEX ASL* / AIRLINE ASL* / GRAND ASL* / STRATOS ASL*												
15"	381	550	546	130	440	1047	73,5	70,5	470	60	68	44
17"	432	570	555	140	440	1067	73,5	70,5	470	60	68	44
19"	483	590	569	150	440	1088	73,5	70,5	470	60	68	44
VERTIGO ASL* / HORIZON ASL*												
15"	381	550	546	130	440	1047	73,5	70,5	470	60	68	44
17"	432	570	555	140	440	1068	73,5	70,5	470	60	68	44
19"	483	590	568	150	440	1088	73,5	70,5	470	60	68	44

* – 1 1/8" полуинтегрированная рулевая колонка PF 50 мм PF – Press Fit

ПОЯСНЕНИЯ:

S/T c-t – seat tube (center-top), длина подседельной трубы, от центра каретки до ее вершины
T/T h – top tube horizontal, горизонтальная длина верхней трубы рамы
T/T a – top tube actual, действительная длина верхней трубы рамы
H/T – head tube, длина рулевой трубы
C/S – chain stay, длина нижнего пера
W/B – wheel base, колесная база (расстояние между центрами осей переднего и заднего колеса)
S/T ang. – seat tube angle, угол между осью подседельной трубы и воображаемой соединительной линией оси переднего и заднего колеса
H/T ang. – head tube angle, угол между осью рулевой трубки и воображаемой соединительной осью переднего и заднего колеса
F/L – fork length, длина вилки, от нижней части рулевой колонки до центра переднего колеса
B/B drop – bottom bracket drop, расстояние между воображаемой соединительной линией центра колес с центром каретки, измеряемое от каретки
B/B width – bottom bracked width, ширина центральной муфты
F/R – fork rake, расстояние между осью рулевой трубы и осью вилки, измеряемое в центре переднего колеса, так называемый off set

Рекомендуемые размеры рам в зависимости от роста пользователя можно найти у каждой конкретной модели на нашем сайте **www.author.eu**



CROSS ASL

COLLECTION 2018



TOURING



TRIUMPH

РАМА	дюраль 6061 700c	**ТОРМОЗА**	Tektro V
ВИЛКА	RST Verse ML (50 мм ход)	**ПОКРЫШКИ**	700 x 40c
СИСТЕМА (ШАТУНЫ)	Prowheel (48-38-28 зубьев)	**ЦВЕТ**	Temple Серый / Andaman Синий
ЗАДНИЙ ПЕРЕКЛЮЧАТЕЛЬ / МАНЕТКИ	Shimano Acera / Altus 24 скоростей		



DYNASTY

РАМА	дюраль 6061 700c	**ТОРМОЗА**	Tektro V
ВИЛКА	RST Verse ML (50 мм ход)	**ПОКРЫШКИ**	700 x 40c
СИСТЕМА (ШАТУНЫ)	Prowheel (42-34-24 зубьев)	**ЦВЕТ**	Temple Серый / Racing Красный
ЗАДНИЙ ПЕРЕКЛЮЧАТЕЛЬ / МАНЕТКИ	Shimano Acera / Altus 24 скоростей		



SEANCE

РАМА	дюраль 6061 700c	**ТОРМОЗА**	Tektro V
ВИЛКА	RST Sofi T (50 мм ход)	**ПОКРЫШКИ**	700 x 40c
СИСТЕМА (ШАТУНЫ)	Prowheel (33 зубьев)	**ЦВЕТ**	Черный / Итальянский Небесный
ЗАДНИЙ ПЕРЕКЛЮЧАТЕЛЬ / МАНЕТКИ	Shimano TX800 / Revoshift, 8 скоростей		



MAJESTY

РАМА	дюраль 6061 700c	**ТОРМОЗА**	Tektro V
ВИЛКА	hi-ten	**ПОКРЫШКИ**	700 x 40c
СИСТЕМА (ШАТУНЫ)	Prowheel (33 зубьев)	**ЦВЕТ**	Белый / Racing Красный / Черный
ЗАДНИЙ ПЕРЕКЛЮЧАТЕЛЬ / МАНЕТКИ	Shimano TX800 / Revoshift, 8 скоростей		



RAPID

РАМА	дюраль 6061 26"	**ТОРМОЗА**	Tektro V
ВИЛКА	RST Capa T (80 мм ход)	**ПОКРЫШКИ**	Classic Venice 26" x 2,00"
СИСТЕМА (ШАТУНЫ)	Prowheel (42-34-24 зубьев)	**ЦВЕТ**	Черный / Andaman Синий
ЗАДНИЙ ПЕРЕКЛЮЧАТЕЛЬ / МАНЕТКИ	Shimano Altus, 24 скоростей		



VICTORIA

РАМА	дюраль 6061 26"	**ТОРМОЗА**	Tektro V
ВИЛКА	RST Capa T (80 мм ход)	**ПОКРЫШКИ**	Classic Venice 26" x 2,00"
СИСТЕМА (ШАТУНЫ)	Prowheel (42-34-24 зубьев)	**ЦВЕТ**	Temple Серый / Ментол Зеленый
ЗАДНИЙ ПЕРЕКЛЮЧАТЕЛЬ / МАНЕТКИ	Shimano Altus, 24 скоростей		



OPUS

РАМА	дюраль 6061 26"	**ТОРМОЗА**	Tektro V
ВИЛКА	RST Capa T (80 мм ход)	**ПОКРЫШКИ**	Classic Venice 26" x 2,00"
СИСТЕМА (ШАТУНЫ)	Prowheel (42-34-24 зубьев)	**ЦВЕТ**	Temple Матовый Серый / Racing Красный
ЗАДНИЙ ПЕРЕКЛЮЧАТЕЛЬ / МАНЕТКИ	Shimano TY300 / Shimano, 21 скоростей		



BRAVA

РАМА	дюраль 6061 26"	**ТОРМОЗА**	Tektro V
ВИЛКА	RST Capa T (80 мм ход)	**ПОКРЫШКИ**	Classic Venice 26" x 2,00"
СИСТЕМА (ШАТУНЫ)	Prowheel (42-34-24 зубьев)	**ЦВЕТ**	Ritual Матовый Серебряный / Suzy Розовый
ЗАДНИЙ ПЕРЕКЛЮЧАТЕЛЬ / МАНЕТКИ	Shimano TY300 / Shimano, 21 скоростей		



SIMPLEX [A]

РАМА	дюраль 7005, складная	**ТОРМОЗА**	Tektro V
ВИЛКА	hi-ten	**ПОКРЫШКИ**	Kenda 20" x 1,50"
СИСТЕМА (ШАТУНЫ)	дюраль (52 зубьев)	**ЦВЕТ А**	Белый / Andaman Синий
ЗАДНИЙ ПЕРЕКЛЮЧАТЕЛЬ / МАНЕТКИ	Shimano Altus / Revoshift, 8 скоростей		



SIMPLEX [Б]

РАМА	дюраль 7005 складная	**ТОРМОЗА**	Tektro V
ВИЛКА	hi-ten	**ПОКРЫШКИ**	Kenda 20" x 1,50"
СИСТЕМА (ШАТУНЫ)	дюраль (52 зубьев)	**ЦВЕТ Б**	Черный / Racing Красный
ЗАДНИЙ ПЕРЕКЛЮЧАТЕЛЬ / МАНЕТКИ	Shimano Altus / Revoshift, 8 скоростей		

МОДЕЛЬ	TRIUMPH	DYNASTY	SEANCE	MAJESTY
РАЗМЕР	18", 20", 22"	17", 19"	17", 19"	17", 19"
РАМА	дюраль 6061 700c	дюраль 6061 700c (L)	дюраль 6061 700c (L)	дюраль 6061 700c (L)
ПЕРЕДНЯЯ ВИЛКА	RST Verse ML замыкаемая (50 мм)	RST Verse ML замыкаемая (50 мм)	RST Sofi T (50 мм)	hi-ten
РУЛЕВАЯ КОЛОНКА	PRESTINE Integrated 1"	PRESTINE Integrated 1"	PRESTINE Integrated 1"	PRESTINE Integrated 1"
СИСТЕМА (ШАТУНЫ)	PROWHEEL 48-38-28 зубьев 170 / 175 мм шатуны	PROWHEEL 42-34-24 зубьев 170 мм шатуны	PROWHEEL 33 зубьев 170 мм шатуны	PROWHEEL 33 зубьев 170 мм шатуны
КАРЕТКА	VP comp закрытая	VP comp закрытая	VP comp закрытая	VP COMP закрытая
ПЕРЕДНИЙ ПЕРЕКЛЮЧАТЕЛЬ	SHIMANO TX800 (31,8)	SHIMANO TX800 (31,8)	-	-
ЗАДНИЙ ПЕРЕКЛЮЧАТЕЛЬ	SHIMANO Acera	SHIMANO Acera	SHIMANO TX800	SHIMANO TX800
МАНЕТКИ	SHIMANO Altus (24)	SHIMANO Altus (24)	SHIMANO Revoshift (8)	SHIMANO Revoshift (8)
КАССЕТА	SHIMANO HG200-8 12-32 (8)	SHIMANO HG200-8 12-32 (8)	SHIMANO HG-31 11-34 (8)	SHIMANO HG-31 11-34 (8)
ЦЕПЬ	KMC Z72	KMC Z72	KMC Z72	KMC Z72
ВТУЛКИ	SHIMANO Dynamo 32 отверстия QUANDO 32 отверстия	SHIMANO Dynamo 32 отверстия QUANDO 32 отверстия	QUANDO 32 отверстия	QUANDO 32 отверстия
ТОРМОЗА	TEKTRO V	TEKTRO V	TEKTRO V	TEKTRO V
ТОРМОЗНЫЕ РУЧКИ	SHIMANO Altus	SHIMANO Altus	TEKTRO пластмасса / дюраль	TEKTRO пластмасса / дюраль
ОБОДА	AUTHOR Argon Cross 32 отверстия	AUTHOR Argon Cross 32 отверстия	дюраль 32 отверстия	дюраль 32 отверстия
СПИЦЫ	нержавеющая сталь 2,0 мм черные	нержавеющая сталь 2,0 мм черные	нержавеющая сталь	нержавеющая сталь
ПОКРЫШКИ	CST светоотражающие полоски 700 x 40c	CST светоотражающие полоски 700 x 40c	CST светоотражающие полоски 700 x 40c	CST светоотражающие полоски 700 x 40c
ПЕДАЛИ	AUTHOR Non Slip пластмасса	AUTHOR Non Slip пластмасса	AUTHOR Non Slip пластмасса	пластмасса
РУЛЬ	KALLOY дюраль 45 мм 620 мм	KALLOY дюраль 45 мм 620 мм	KALLOY дюраль 45 мм 620 мм	KALLOY дюраль 45 мм 620 мм
ГРИПСЫ	AUTHOR ErgoGrip	AUTHOR ErgoGrip	AUTHOR ErgoGrip	AUTHOR твердая пена
ВЫНОС РУЛЯ	UNO регулируемый	UNO регулируемый	UNO регулируемый	UNO регулируемый
ПОДСЕДЕЛЬНЫЙ ШТЫРЬ	UNO подрессоренный (31,6)	UNO подрессоренный (27,2)	UNO подрессоренный (27,2)	ZOOM дюраль (27,2)
ПОДСЕДЕЛЬНЫЙ ЗАЖИМ	AUTHOR (34,9)	AUTHOR (31,8)	AUTHOR (31,8)	AUTHOR (31,8)
СЕДЛО	AUTHOR King Sofa	AUTHOR Queen Sofa	AUTHOR Queen Sofa	AUTHOR Queen Sofa
КОЛИЧЕСТВО СКОРОСТЕЙ	24	24	8	8
ВЕС	16,7 кг / 20"	16,7 кг / 17"	15,7 кг / 17"	14,6 кг / 17"

МОДЕЛЬ	RAPID	VICTORIA	OPUS	BRAVA	SIMPLEX
РАЗМЕР	15", 17", 19", 21"	16", 18"	15", 17", 19", 21"	16", 18"	M
РАМА	дюраль 6061 26"	дюраль 6061 26" (L)	дюраль 6061 26"	дюраль 6061 26" (L)	дюраль 7005 складная
ПЕРЕДНЯЯ ВИЛКА	RST Capa T (80 мм)	RST Capa T (80 мм)	RST Capa T (80 мм)	RST Capa T (80 мм)	hi-ten
РУЛЕВАЯ КОЛОНКА	PRESTINE Integrated 1-1/8"	PRESTINE Integrated 1-1/8"	PRESTINE Integrated 1-1/8"	PRESTINE Integrated 1-1/8"	NECO Integrated 1"
СИСТЕМА (ШАТУНЫ)	PROWHEEL 42-34-24 зубьев 170 / 175 мм шатуны	PROWHEEL 42-34-24 зубьев 170 мм шатуны	PROWHEEL 42-34-24 зубьев 170 мм шатуны	PROWHEEL 42-34-24 зубьев 170 мм шатуны	дюраль 52 зубьев 170 мм шатуны
КАРЕТКА	VP COMP закрытая	VP COMP закрытая	VP COMP закрытая	VP COMP закрытая	NECO закрытая
ПЕРЕДНИЙ ПЕРЕКЛЮЧАТЕЛЬ	SHIMANO TY700 (31,8)	SHIMANO TY700 (31,8)	SHIMANO TY500 (31,8)	SHIMANO TY500 (31,8)	-
ЗАДНИЙ ПЕРЕКЛЮЧАТЕЛЬ	SHIMANO Altus	SHIMANO TY700	SHIMANO TY300	SHIMANO TY300	SHIMANO Altus
МАНЕТКИ	SHIMANO Altus (24)	SHIMANO Altus (24)	SHIMANO (21)	SHIMANO (21)	SHIMANO Revoshift (8)
КАССЕТА	SHIMANO HG200-8 12-32 (8)	SHIMANO HG200-8 12-32 (8)	SHIMANO MF-TZ21 14-28 (7)	SHIMANO MF-TZ21 14-28 (7)	SHIMANO HG-200-8 11-32 (8)
ЦЕПЬ	KMC Z72	KMC Z72	KMC Z51	KMC Z51	TAYA TB-65
ВТУЛКИ	QUANDO 32 отверстия	QUANDO 32 отверстия	QUANDO 32 отверстия	QUANDO 32 отверстия	QUANDO 28 отверстия
ТОРМОЗА	TEKTRO V	TEKTRO V	TEKTRO V	TEKTRO V	TEKTRO V
ТОРМОЗНЫЕ РУЧКИ	SHIMANO Altus	SHIMANO Altus	SHIMANO	SHIMANO	TEKTRO пластмасса / дюраль
ОБОДА	AUTHOR Argon 32 отверстия	AUTHOR Argon 32 отверстия	дюраль 32 отверстия	дюраль 32 отверстия	дюраль 28 отверстия
СПИЦЫ	сталь	сталь	сталь	сталь	сталь 2,0 мм черные
ПОКРЫШКИ	CST Classic Venice 26" x 2,00"	CST Classic Venice 26" x 2,00"	CST Classic Venice 26" x 2,00"	CST Classic Venice 26" x 2,00"	KENDA K-193 20" x 1,50"
ПЕДАЛИ	пластмасса	пластмасса	пластмасса	пластмасса	пластмасса складной
РУЛЬ	сталь 42 мм 620 / 640 мм	сталь 42 мм 620 мм	сталь 42 мм 620 / 640 мм	сталь 42 мм 620 мм	дюраль
ГРИПСЫ	AUTHOR твердая пена	AUTHOR твердая пена	AUTHOR твердая пена	AUTHOR твердая пена	AUTHOR ErgoGrip
ВЫНОС РУЛЯ	ZOOM регулируемый	ZOOM регулируемый	ZOOM регулируемый	ZOOM регулируемый	дюраль телескопический
ПОДСЕДЕЛЬНЫЙ ШТЫРЬ	ZOOM подрессоренный (27,2)	ZOOM подрессоренный (27,2)	ZOOM подрессоренный (27,2)	ZOOM подрессоренный (27,2)	дюраль (33,9)
ПОДСЕДЕЛЬНЫЙ ЗАЖИМ	AUTHOR (31,8)	AUTHOR (31,8)	AUTHOR (31,8)	AUTHOR (31,8)	дюраль (40,7)
СЕДЛО	AUTHOR King Sofa	AUTHOR Queen Sofa	AUTHOR King Sofa	AUTHOR Queen Sofa	AUTHOR Courier
КОЛИЧЕСТВО СКОРОСТЕЙ	24	24	21	21	8
ВЕС	15,6 кг / 19"	15,5 кг / 16"	15,3 кг / 19"	15,3 кг / 16"	12,6 кг / M

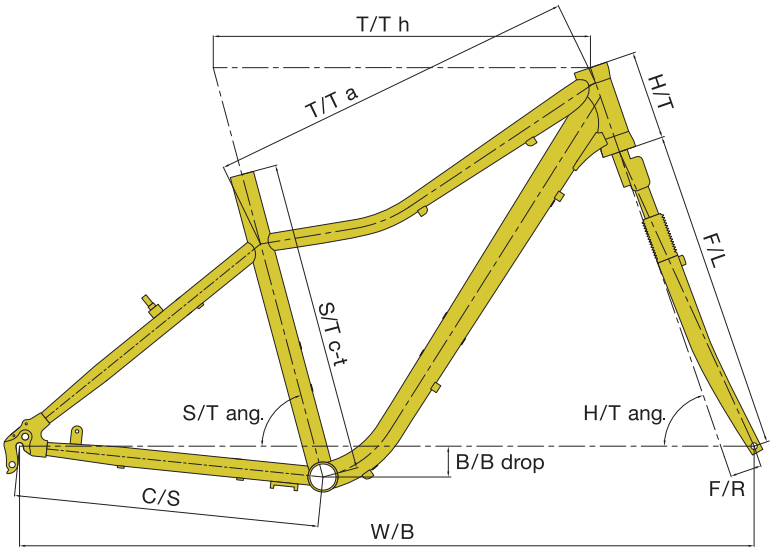

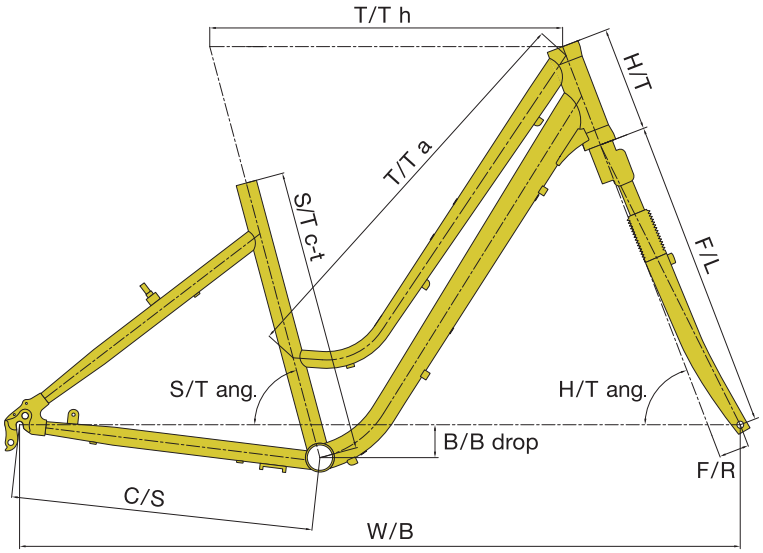

	S/T c-t	T/T h	T/T a	H/T	C/S	W/B	S/T ang.	H/T ang.	F/L	B/B drop	B/B width	F/R
TRIUMPH *												
18"	457	550	535	130	445	1069	75,0	71,0	460	45	68	44
20"	508	555	538	130	445	1074	75,0	71,0	460	45	68	44
22"	558	559	544	150	445	1079	75,0	71,0	460	45	68	44
DYNASTY *												
17"	432	536	526	160	459	1091	75,0	69,0	460	50	68	44
19"	483	568	559	160	459	1125	75,0	69,0	460	50	68	44
SEANCE *												
17"	432	522	513	155	459	1077	75,0	69,0	460	50	68	44
19"	483	567	556	155	459	1122	75,0	69,0	460	50	68	44
MAJESTY *												
17"	432	528	518	155	459	1079	75,0	69,0	415	50	68	45
19"	483	573	562	155	459	1124	75,0	69,0	415	50	68	45
RAPID / OPUS												
17"	432	550	541	150	430	1049	75	71	460	45	68	38
19"	483	560	545	160	430	1060	75	71	460	45	68	38
21"	533	570	552	170	430	1070	75	71	460	45	68	38
VICTORIA / BRAVA												
16"	406	545	533	145	430	1053	75	70	460	50	68	38
18"	457	560	548	155	430	1074	75	70	460	50	68	38

* – 1 1/8" полуинтегрированная рулевая колонка PF 50 мм PF – Press Fit

ПОЯСНЕНИЯ:

S/T c-t – seat tube (center-top), длина подседельной трубы, от центра каретки до ее вершины
T/T h – top tube horizontal, горизонтальная длина верхней трубы рамы
T/T a – top tube actual, действительная длина верхней трубы рамы
H/T – head tube, длина рулевой трубы
C/S – chain stay, длина нижнего пера
W/B – wheel base, колесная база (расстояние между центрами осей переднего и заднего колеса)
S/T ang. – seat tube angle, угол между осью подседельной трубы и воображаемой соединительной линией оси переднего и заднего колеса
H/T ang. – head tube angle, угол между осью рулевой трубки и воображаемой соединительной осью переднего и заднего колеса
F/L – fork length, длина вилки, от нижней части рулевой колонки до центра переднего колеса
B/B drop – bottom bracket drop, расстояние между воображаемой соединительной линией центра колес с центром каретки, измеряемое от каретки
B/B width – bottom bracked width, ширина центральной муфты
F/R – fork rake, расстояние между осью рулевой трубы и осью вилки, измеряемое в центре переднего колеса, так называемый off set

Рекомендуемые размеры рам в зависимости от роста пользователя можно найти у каждой конкретной модели на нашем сайте **www.author.eu**



TOURING

JUNIOR



AUTHOR ДЕТСКИЕ ВЕЛОСИПЕДЫ

Модели ULTRASONIC 26 и SONIC 26 базируются на 26" велосипедах с низкой 13,5" рамой, чтобы молодые спортсмены могли насладиться «большими» колесами как можно раньше. Совместно с новой спортивной и одновременно игривой геометрией эти модели являются идеальным началом для гоночного сезона, однако они идеальны для семейного использования. Модель MIRAGE остается на 24" колесах, а для коллекции 2018 г. с 12" рамой. Через 4 года мы снова возвращаемся к модели Ultrasonic 24, она тоже оснащена 12" рамой, прочной вилкой и новой передачей 1x9 (кассета 11-34z.). Эти велосипеды были разработаны с упором на легкий вес, простое управление и предназначены прежде всего для молодых спортсменов.

Для всех четырех вышеуказанных моделей использован материал «triple butted» (трижды утонченная стенка рамы) дюраль 6061.

У моделей A-MATRIX 26, A-MATRIX, A-MATRIX ASL и MATRIX продолжают использоваться сниженные рамы (A-MATRIX 26 13,5", остальные рамы 12,5") со спортивной игривой геометрией.

Новая модель 20" детского велосипеда Record с 10" рамой со сниженной верхней трубкой, предназначенной для максимально возможного и легкого управления велосипедом и служащей для безопасности молодого велосипедиста. Она оснащена алюминиевой вилкой, A-head сетом выноса руля и системой передач 1x7 (кассета 12-32z.). При разработке этой модели мы снова ориентировались на самый низкий вес.

2 модели KING KONG из предложения детских велосипедов на широких 2,5" шинах с 2017 г. дополняет модель KING KONG 16". Очень игривая геометрия, низкая рама, достаточно низкий вес и широкие шины предлагают детям насладиться новыми впечатлениями от катания на велосипедах под девизом «Отличное развлечение!»







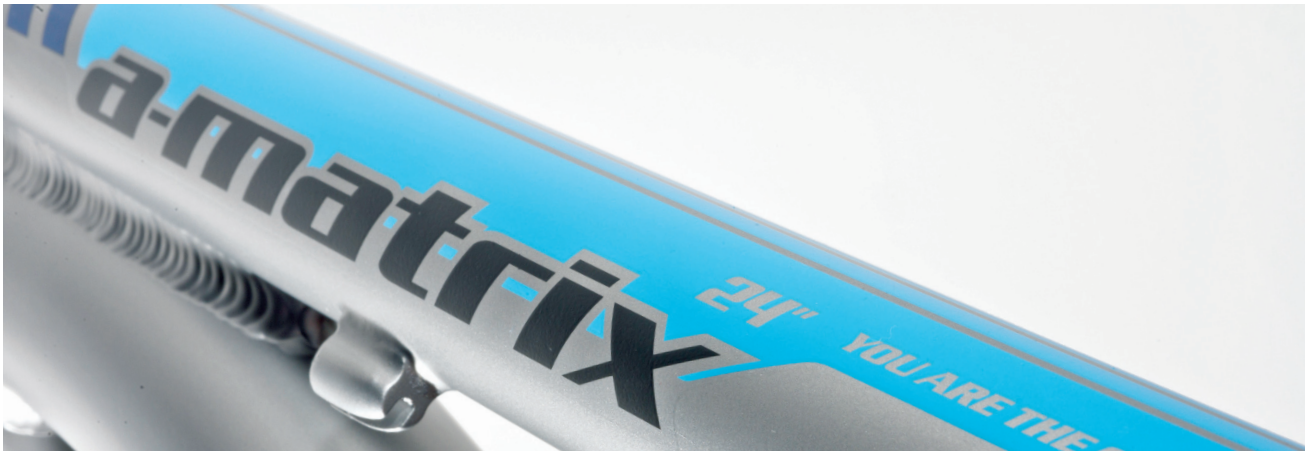



ULTRASONIC 26

РАМА	дюраль тройного баттирования, гидроформного 6061 13,5"	**ТОРМОЗА**	Tektro Auriga (6"), гидравлические
ВИЛКА	дюраль 6061 26"	**ПОКРЫШКИ**	Vittoria Barzo Кевлар 26" x 2,10"
СИСТЕМА (ШАТУНЫ)	SRAM (32 зубьев), BB unit	**ЦВЕТ**	McLaren Серебряный / Racing Красный
ЗАДНИЙ ПЕРЕКЛЮЧАТЕЛЬ / МАНЕТКИ	SRAM NX-1, 11 скоростей		



SONIC 26

РАМА	дюраль тройного баттирования, гидроформного 6061 13,5"	**ТОРМОЗА**	Tektro V
ВИЛКА	RST Gila T 26 (80 мм ход)	**ПОКРЫШКИ**	Vittoria Barzo Кевлар 26" x 2,10"
СИСТЕМА (ШАТУНЫ)	Suntour XCT-JR (42-32-22 зубьев)	**ЦВЕТ**	Temple Матовый Серый /Neon Желтый
ЗАДНИЙ ПЕРЕКЛЮЧАТЕЛЬ / МАНЕТКИ	Shimano Acera, 24 скоростей		



A-MATRIX 26 [A]

РАМА	дюраль 6001 13,5"	**ТОРМОЗА**	Tektro V
ВИЛКА	RST Capa T 26 (80 мм ход)	**ПОКРЫШКИ**	AUTHOR Speed Master 26" x 2,00"
СИСТЕМА (ШАТУНЫ)	Prowheel (42-34-24 зубьев)	**ЦВЕТ А**	Матовый Черный / Neon Оранжевый
ЗАДНИЙ ПЕРЕКЛЮЧАТЕЛЬ / МАНЕТКИ	Shimano TY21 / Revoshift, 18 скоростей		



A-MATRIX 26 [Б]

РАМА	дюраль 6001 13,5"	**ТОРМОЗА**	Tektro V
ВИЛКА	RST Capa T 26 (80 мм ход)	**ПОКРЫШКИ**	AUTHOR Speed Master 26" x 2,00"
СИСТЕМА (ШАТУНЫ)	Prowheel (42-34-24 зубьев)	**ЦВЕТ Б**	Treasure Матовый Серебряный / Andaman Синий
ЗАДНИЙ ПЕРЕКЛЮЧАТЕЛЬ / МАНЕТКИ	Shimano TY21 / Revoshift, 18 скоростей		



A-MATRIX 26 (B)

РАМА	дюраль 6001 13,5"	**ТОРМОЗА**	Tektro V
ВИЛКА	RST Capa T 26 (80 мм ход)	**ПОКРЫШКИ**	AUTHOR Speed Master 26" x 2,00"
СИСТЕМА (ШАТУНЫ)	Prowheel (42-34-24 зубьев)	**ЦВЕТ B**	Ritual Матовый Серебряный / Suzy Розовый
ЗАДНИЙ ПЕРЕКЛЮЧАТЕЛЬ / МАНЕТКИ	Shimano TY21 / Revoshift, 18 скоростей		



ULTRASONIC 24

РАМА	дюраль тройного баттирования, гидроформного 6061 12"	**ТОРМОЗА**	Tektro V
ВИЛКА	дюраль 24"	**ПОКРЫШКИ**	Kenda Small Block Eight Кевлар 24" x 1,95"
СИСТЕМА (ШАТУНЫ)	Samox (32 зубьев)	**ЦВЕТ**	McLaren Серебряный / Andaman Синий
ЗАДНИЙ ПЕРЕКЛЮЧАТЕЛЬ / МАНЕТКИ	Shimano Alivio, 9 скоростей		



MIRAGE 24 [A]

РАМА	дюраль тройного баттирования, гидроформного 6061 12"	**ТОРМОЗА**	Tektro (5"), гидравлические
ВИЛКА	RST Capa T 24 (50 мм ход)	**ПОКРЫШКИ**	Kenda Small Block Eight Кевлар 24" x 1,95"
СИСТЕМА (ШАТУНЫ)	Suntour XCT-JR (42-32-22 зубьев)	**ЦВЕТ А**	Treasure Матовый Серебряный / Racing Красный / Черный
ЗАДНИЙ ПЕРЕКЛЮЧАТЕЛЬ / МАНЕТКИ	Shimano Acera / Altus, 24 скоростей		



MIRAGE 24 [Б]

РАМА	дюраль тройного баттирования, гидроформного 6061 12"	**ТОРМОЗА**	Tektro (5"), гидравлические
ВИЛКА	RST Capa T 24 (50 мм ход)	**ПОКРЫШКИ**	Kenda Small Block Eight Кевлар 24" x 1,95"
СИСТЕМА (ШАТУНЫ)	Suntour XCT-JR (42-32-22 зубьев)	**ЦВЕТ Б**	Матовый Черный / Neon Оранжевый
ЗАДНИЙ ПЕРЕКЛЮЧАТЕЛЬ / МАНЕТКИ	Shimano Acera / Altus, 24 скоростей		



A-MATRIX 24 (А)

РАМА	дюраль 6001 12,5"	**ТОРМОЗА**	Tektro V
ВИЛКА	RST Capa T 24 (50 мм ход)	**ПОКРЫШКИ**	24" x 1,75"
СИСТЕМА (ШАТУНЫ)	Prowheel (42-34-24 зубьев)	**ЦВЕТ А**	Treasure Матовый Серебряный / Racing Красный
ЗАДНИЙ ПЕРЕКЛЮЧАТЕЛЬ / МАНЕТКИ	Shimano TY21 / Revoshift, 18 скоростей		



A-MATRIX 24 (Б)

РАМА	дюраль 6001 12,5"	**ТОРМОЗА**	Tektro V
ВИЛКА	RST Capa T 24 (50 мм ход)	**ПОКРЫШКИ**	24" x 1,75"
СИСТЕМА (ШАТУНЫ)	Prowheel (42-34-24 зубьев)	**ЦВЕТ Б**	Черный / Neon Зеленый
ЗАДНИЙ ПЕРЕКЛЮЧАТЕЛЬ / МАНЕТКИ	Shimano TY21 / Revoshift, 18 скоростей		



A-MATRIX ASL 24 [А]

РАМА	дюраль 6061 12,5" (ASL)	**ТОРМОЗА**	Tektro V
ВИЛКА	RST Capa T 24 (50 мм ход)	**ПОКРЫШКИ**	24" x 1,75"
СИСТЕМА (ШАТУНЫ)	Prowheel (42-34-24 зубьев)	**ЦВЕТ А**	Белый / Karibik Зеленый
ЗАДНИЙ ПЕРЕКЛЮЧАТЕЛЬ / МАНЕТКИ	Shimano TY21 / Revoshift, 18 скоростей		



A-MATRIX ASL 24 [Б]

РАМА	дюраль 6061 12,5" (ASL)	**ТОРМОЗА**	Tektro V
ВИЛКА	RST Capa T 24 (50 мм ход)	**ПОКРЫШКИ**	24" x 1,75"
СИСТЕМА (ШАТУНЫ)	Prowheel (42-34-24 зубьев)	**ЦВЕТ Б**	Temple Матовый Серый / Limeta
ЗАДНИЙ ПЕРЕКЛЮЧАТЕЛЬ / МАНЕТКИ	Shimano TY21 / Revoshift, 18 скоростей		



MATRIX 24 [A]

РАМА	hi-ten 12,5"	**ТОРМОЗА**	Tektro V
ВИЛКА	Zoom (40 мм ход)	**ПОКРЫШКИ**	24" x 1,75"
СИСТЕМА (ШАТУНЫ)	Prowheel (42-34-24 зубьев)	**ЦВЕТ А**	Kongo Зеленый / Andaman Синий / Черный
ЗАДНИЙ ПЕРЕКЛЮЧАТЕЛЬ / МАНЕТКИ	Shimano TY21 / Revoshift, 18 скоростей		



MATRIX 24 [Б]

РАМА	hi-ten 12,5"	**ТОРМОЗА**	Tektro V
ВИЛКА	Zoom (40 мм ход)	**ПОКРЫШКИ**	24" x 1,75"
СИСТЕМА (ШАТУНЫ)	Prowheel (42-34-24 зубьев)	**ЦВЕТ Б**	Матовый Черный / Neon Желтый
ЗАДНИЙ ПЕРЕКЛЮЧАТЕЛЬ / МАНЕТКИ	Shimano TY21 / Revoshift, 18 скоростей		



ULTIMA 24 [A]

РАМА	дюраль 6001 12,5"	**ТОРМОЗА**	Tektro V
ВИЛКА	hi-ten 24"	**ПОКРЫШКИ**	24" x 1,50"
СИСТЕМА (ШАТУНЫ)	Prowheel (32 зубьев)	**ЦВЕТ А**	McLaren Серебряный / Neon Оранжевый
ЗАДНИЙ ПЕРЕКЛЮЧАТЕЛЬ / МАНЕТКИ	Shimano TX800 / Revoshift, 8 скоростей		



ULTIMA 24 [Б]

РАМА	дюраль 6001 12,5"	**ТОРМОЗА**	Tektro V
ВИЛКА	hi-ten 24"	**ПОКРЫШКИ**	24" x 1,50"
СИСТЕМА (ШАТУНЫ)	Prowheel (32 зубьев)	**ЦВЕТ Б**	Suzy Розовый / Italie Синий
ЗАДНИЙ ПЕРЕКЛЮЧАТЕЛЬ / МАНЕТКИ	Shimano TX800 / Revoshift, 8 скоростей		



| RECORD 20 |

РАМА	дюраль 6061 10"	**ТОРМОЗА**	Tektro V
ВИЛКА	дюраль 20"	**ПОКРЫШКИ**	20" x 1,75"
СИСТЕМА (ШАТУНЫ)	Prowheel (36 зубьев)	**ЦВЕТ**	Author Красный
ЗАДНИЙ ПЕРЕКЛЮЧАТЕЛЬ / МАНЕТКИ	Shimano TY300 / Revoshift, 7 скоростей		



| SMART 20 |

РАМА	дюраль 6061 10"	**ТОРМОЗА**	Tektro V
ВИЛКА	RST Capa T 20 (50 мм ход)	**ПОКРЫШКИ**	20" x 1,75"
СИСТЕМА (ШАТУНЫ)	Prowheel (36 зубьев)	**ЦВЕТ**	Черный / Neon Оранжевый
ЗАДНИЙ ПЕРЕКЛЮЧАТЕЛЬ / МАНЕТКИ	Shimano TY21 / Revoshift, 6 скоростей		



COSMIC 20 [A]

РАМА	дюраль 6061 10"	**ТОРМОЗА**	Tektro V
ВИЛКА	hi-ten 20"	**ПОКРЫШКИ**	20" x 1,75"
СИСТЕМА (ШАТУНЫ)	Prowheel (36 зубьев)	**ЦВЕТ А**	Матовый Черный / Neon Зеленый
ЗАДНИЙ ПЕРЕКЛЮЧАТЕЛЬ / МАНЕТКИ	Shimano TY21 / Revoshift, 6 скоростей		



COSMIC 20 [Б]

РАМА	дюраль 6061 10"	**ТОРМОЗА**	Tektro V
ВИЛКА	hi-ten 20"	**ПОКРЫШКИ**	20" x 1,75"
СИСТЕМА (ШАТУНЫ)	Prowheel (36 зубьев)	**ЦВЕТ Б**	Kongo Зеленый / Andaman Синий / Черный
ЗАДНИЙ ПЕРЕКЛЮЧАТЕЛЬ / МАНЕТКИ	Shimano TY21 / Revoshift, 6 скоростей		



COSMIC 20 [B]

РАМА	дюраль 6061 10"	**ТОРМОЗА**	Tektro V
ВИЛКА	hi-ten 20"	**ПОКРЫШКИ**	20" x 1,75"
СИСТЕМА (ШАТУНЫ)	Prowheel (36 зубьев)	**ЦВЕТ B**	Author Красный
ЗАДНИЙ ПЕРЕКЛЮЧАТЕЛЬ / МАНЕТКИ	Shimano TY21 / Revoshift, 6 скоростей		



COSMIC 20 [G]

РАМА	дюраль 6061 10"	**ТОРМОЗА**	Tektro V
ВИЛКА	hi-ten 20"	**ПОКРЫШКИ**	20" x 1,75"
СИСТЕМА (ШАТУНЫ)	Prowheel (36 зубьев)	**ЦВЕТ G**	Ritual Серебряный / Suzy Розовый
ЗАДНИЙ ПЕРЕКЛЮЧАТЕЛЬ / МАНЕТКИ	Shimano TY21 / Revoshift, 6 скоростей		



ENERGY 20 [A]

РАМА	hi-ten 10"	**ТОРМОЗА**	Tektro V
ВИЛКА	hi-ten 20"	**ПОКРЫШКИ**	20" x 1,75"
СИСТЕМА (ШАТУНЫ)	Prowheel (36 зубьев)	**ЦВЕТ А**	Nascar Синий / Neon Оранжевый
ЗАДНИЙ ПЕРЕКЛЮЧАТЕЛЬ / МАНЕТКИ	Shimano TY21 / Revoshift, 6 скоростей		



ENERGY 20 [Б]

РАМА	hi-ten 10"	**ТОРМОЗА**	Tektro V
ВИЛКА	hi-ten 20"	**ПОКРЫШКИ**	20" x 1,75"
СИСТЕМА (ШАТУНЫ)	Prowheel (36 зубьев)	**ЦВЕТ Б**	Матовый Серый / Neon Желтый
ЗАДНИЙ ПЕРЕКЛЮЧАТЕЛЬ / МАНЕТКИ	Shimano TY21 / Revoshift, 6 скоростей		



MELODY 20

РАМА	дюраль 6061 10"	**ТОРМОЗА**	Tektro V
ВИЛКА	hi-ten 20"	**ПОКРЫШКИ**	20" x 1,50"
СИСТЕМА (ШАТУНЫ)	Prowheel (36 зубьев)	**ЦВЕТ**	Жемчуг-Белый / Лиловый
ЗАДНИЙ ПЕРЕКЛЮЧАТЕЛЬ / МАНЕТКИ	Shimano TY21 / Revoshift, 6 скоростей		



KING KONG 16

РАМА	дюраль 6061 9"	**ТОРМОЗА**	Tektro V передняя / торпедо
ВИЛКА	дюраль 16"	**ПОКРЫШКИ**	16" x 2,25"
СИСТЕМА (ШАТУНЫ)	Prowheel (32 зубьев)	**ЦВЕТ**	Матовый Черный / Neon Оранжевый



STYLO 16 [A]

РАМА	дюраль 6061 9"	**ТОРМОЗА**	Tektro V передняя / торпедо
ВИЛКА	hi-ten 16"	**ПОКРЫШКИ**	16" x 1,75"
СИСТЕМА (ШАТУНЫ)	Prowheel (32 зубьев)	**ЦВЕТ А**	Temple Матовый Серый / Neon Оранжевый



STYLO 16 [Б]

РАМА	дюраль 6061 9"	**ТОРМОЗА**	Tektro V передняя / торпедо
ВИЛКА	hi-ten 16"	**ПОКРЫШКИ**	16" x 1,75"
СИСТЕМА (ШАТУНЫ)	Prowheel (32 зубьев)	**ЦВЕТ Б**	Kongo Зеленый / Navy Синий



BELLO 16 [А]

РАМА	дюраль 6061 9"	**ТОРМОЗА**	Tektro V передняя / торпедо
ВИЛКА	hi-ten 16"	**ПОКРЫШКИ**	16" x 1,50"
СИСТЕМА (ШАТУНЫ)	Prowheel (32 зубьев)	**ЦВЕТ А**	Жемчуг-Белый / Лиловый



BELLO 16 [Б]

РАМА	дюраль 6061 9"	**ТОРМОЗА**	Tektro V передняя / торпедо
ВИЛКА	hi-ten 16"	**ПОКРЫШКИ**	16" x 1,50"
СИСТЕМА (ШАТУНЫ)	Prowheel (32 зубьев)	**ЦВЕТ Б**	Temple Серый / Ментол Зеленый



ORBIT 16 [A]

РАМА	hi-ten 9"	**ТОРМОЗА**	Tektro V передняя / торпедо
ВИЛКА	hi-ten 16"	**ПОКРЫШКИ**	16" x 1,75"
СИСТЕМА (ШАТУНЫ)	Prowheel (32 зубьев)	**ЦВЕТ А**	Белый / Navy Синий



ORBIT 16 [Б]

РАМА	hi-ten 9"	**ТОРМОЗА**	Tektro V передняя / торпедо
ВИЛКА	hi-ten 16"	**ПОКРЫШКИ**	16" x 1,75"
СИСТЕМА (ШАТУНЫ)	Prowheel (32 зубьев)	**ЦВЕТ Б**	Temple Матовый Серый / Neon Оранжевый

МОДЕЛЬ	ULTRASONIC 26	SONIC 26	A-MATRIX 26	ULTRASONIC 24	MIRAGE 24	A-MATRIX 24
РАЗМЕР	13,5"	13,5"	13,5"	12"	12"	12,5"
РАМА	дюраль тройного баттирования, гидроформного 6061 26"	дюраль тройного баттирования, гидроформного 6061 26"	дюраль 6061 26"	дюраль тройного баттирования, гидроформного 6061 24"	дюраль тройного баттирования, гидроформного 6061 24"	дюраль 6061 24"
ПЕРЕДНЯЯ ВИЛКА	дюраль 6061 26"	RST Gila T 26 (80 мм)	RST Capa T 26 (80 мм)	дюраль 6061 24"	RST Capa T 24 (50 мм)	RST Capa T 24 (50 мм)
РУЛЕВАЯ КОЛОНКА	AUTHOR Integrated 1,5" tapered	AUTHOR Integrated 1,5" tapered	PRESTINE 1-1/8"	AUTHOR Integrated 1,5" tapered	AUTHOR Integrated 1,5" tapered	PRESTINE 1-1/8"
СИСТЕМА (ШАТУНЫ)	SRAM 32 зубьев 155 мм шатуны	SUNTOUR XCT-JR 42-32-22 зубьев 165 мм шатуны	PROWHEEL 42-34-24 зубьев 165 мм шатуны	SAMOX 32 зубьев 152 мм шатуны	SUNTOUR XCT-JR 42-32-22 зубьев 152 мм шатуны	PROWHEEL 42-34-24 зубьев 152 мм шатуны
КАРЕТКА	SRAM BB unit	SUNTOUR XCT закрытая	VP COMP	VP COMP закрытая	SUNTOUR XCT закрытая	VP COMP
ПЕРЕДНИЙ ПЕРЕКЛЮЧАТЕЛЬ	-	SHIMANO TY700 (34,9)	SHIMANO TY500 (31,8)	-	SHIMANO TY700 (34,9)	SHIMANO TY500 (31,8)
ЗАДНИЙ ПЕРЕКЛЮЧАТЕЛЬ	SRAM NX-1	SHIMANO Acera	SHIMANO TY21	SHIMANO Alivio	SHIMANO Acera	SHIMANO TY21
МАНЕТКИ	SRAM NX-1 (11)	SHIMANO Acera (24)	SHIMANO Revoshift (18)	SHIMANO Alivio (9)	SHIMANO Altus (24)	SHIMANO Revoshift (18)
КАССЕТА	SRAM PG1130 11-42 (11)	SHIMANO HG200-8 12-32 (8)	SHIMANO MF-TZ20 14-28 (6)	SHIMANO HG400-9 11-34 (9)	SHIMANO HG200-8 12-32 (8)	SHIMANO MF-TZ20 14-28 (6)
ЦЕПЬ	SRAM CN-1100	KMC Z72	KMC Z33	KMC Z99	KMC Z72	KMC Z33
ВТУЛКИ	AUTHOR Xenon 32 отверстия	QUANDO 32 отверстия	QUANDO 32 отверстия	QUANDO 24 отверстия	QUANDO Disc 32 отверстия	QUANDO 32 отверстия
ТОРМОЗА	TEKTRO Auriga дисковые гидравлические (6" диски)	TEKTRO V	TEKTRO V	TEKTRO V	TEKTRO дисковые гидравлические (5" диски)	TEKTRO V
ТОРМОЗНЫЕ РУЧКИ	TEKTRO Auriga WS	TEKTRO дюраль	TEKTRO пластмасса / дюраль	TEKTRO дюраль	TEKTRO дюраль	TEKTRO пластмасса / дюраль
ОБОДА	AUTHOR Argon 26 32 отверстия	AUTHOR Argon 26 32 отверстия	дюраль 32 отверстия	дюраль 24 отверстия	дюраль 32 отверстия	дюраль 32 отверстия
СПИЦЫ	нержавеющая сталь 2,0 мм черные	нержавеющая сталь 2,0 мм черные	сталь черные	сталь черные	сталь черные	сталь черные
ПОКРЫШКИ	VITTORIA Barzo кевлар 26" x 2,10"	VITTORIA Barzo кевлар 26" x 2,10"	AUTHOR Speed Master 26" x 2,00"	KENDA Small Block Eight кевлар 24" x 1,95"	KENDA Small Block Eight кевлар 24" x 1,95"	24" x 1,75"
ПЕДАЛИ	дюраль	пластмасса	пластмасса	дюраль	пластмасса	пластмасса
РУЛЬ	AUTHOR 0 мм 600 мм	AUTHOR 0 мм 600 мм	сталь 20 мм 620 мм	AUTHOR 0 мм 600 мм	ZOOM дюраль 20 мм 580 мм	сталь 20 мм 580 мм
ГРИПСЫ	AUTHOR твердая пена	AUTHOR твердая пена	AUTHOR резина	AUTHOR твердая пена	AUTHOR резина	AUTHOR резина
ВЫНОС РУЛЯ	AUTHOR дюраль	AUTHOR дюраль	дюраль	AUTHOR дюраль	ZOOM дюраль	дюраль
ПОДСЕДЕЛЬНЫЙ ШТЫРЬ	AUTHOR дюраль (31,6)	AUTHOR дюраль (31,6)	дюраль (27,2)	AUTHOR дюраль (31,6)	ZOOM дюраль (31,6)	дюраль (27,2)
ПОДСЕДЕЛЬНЫЙ ЗАЖИМ	AUTHOR (34,9)	AUTHOR (34,9)	AUTHOR (31,8)	AUTHOR (34,9)	AUTHOR (34,9)	AUTHOR (31,8)
СЕДЛО	AUTHOR Champion CR	AUTHOR Champion	AUTHOR	AUTHOR Champion CR	AUTHOR Champion	AUTHOR
КОЛИЧЕСТВО СКОРОСТЕЙ	11	24	18	9	24	18
ВЕС	10,6 кг / 13,5"	12,5 кг / 13,5"	13,5 кг / 13,5"	9,5 кг / 12"	12,0 кг / 12"	12,4 кг / 12,5"

МОДЕЛЬ	A-MATRIX ASL 24	MATRIX 24	ULTIMA 24	RECORD 20	SMART 20	COSMIC 20
РАЗМЕР	12,5"	12,5"	12,5"	10"	10"	10"
РАМА	дюраль 6061 24" (ASL)	hi-ten 24"	дюраль 6061 24" (L)	дюраль 6061 20"	дюраль 6061 20"	дюраль 6061 20"
ПЕРЕДНЯЯ ВИЛКА	RST Capa T 24 (50 мм)	ZOOM (40 мм)	hi-ten	дюраль	RST Capa T 20 (50 мм)	hi-ten
РУЛЕВАЯ КОЛОНКА	PRESTINE 1-1/8"	PRESTINE 1-1/8"	PRESTINE 1-1/8"	PRESTINE 1-1/8"	PRESTINE 1-1/8"	VP COMP 1"
СИСТЕМА (ШАТУНЫ)	PROWHEEL 42-34-24 зубьев 152 мм шатуны	PROWHEEL 42-34-24 зубьев 152 мм шатуны	PROWHEEL 32 зубьев 152 mm шатуны	PROWHEEL 36 зубьев 140 мм шатуны	PROWHEEL 36 зубьев 127 мм шатуны	PROWHEEL 36 зубьев 127 мм шатуны
КАРЕТКА	VP COMP	VP COMP	VP COMP	VP COMP	VP COMP	VP COMP
ПЕРЕДНИЙ ПЕРЕКЛЮЧАТЕЛЬ	SHIMANO TY500 (31,8)	SHIMANO TY500 (28,6)	-	-	-	-
ЗАДНИЙ ПЕРЕКЛЮЧАТЕЛЬ	SHIMANO TY21	SHIMANO TY21	SHIMANO TX800	SHIMANO TY300	SHIMANO TY21	SHIMANO TY21
МАНЕТКИ	SHIMANO Revoshift (18)	SHIMANO Revoshift (18)	SHIMANO Revoshift (8)	SHIMANO Revoshift (7)	SHIMANO Revoshift (6)	SHIMANO Revoshift (6)
КАССЕТА	SHIMANO MF-TZ20 14-28 (6)	SHIMANO MF-TZ20 14-28 (6)	SHIMANO HG31-8 11-34 (8)	SHIMANO HG200-7 12-32 (7)	SHIMANO MF-TZ20 14-28 (6)	SHIMANO MF-TZ20 14-28 (6)
ЦЕПЬ	KMC Z33	KMC Z33	KMC Z72	KMC Z51	KMC Z33	KMC Z33
ВТУЛКИ	QUANDO 32 отверстия	сталь 32 отверстия	QUANDO 32 отверстия	QUANDO 20 отверстия	QUANDO 32 отверстия	QUANDO 32 отверстия
ТОРМОЗА	TEKTRO V	TEKTRO V	TEKTRO V	TEKTRO V	TEKTRO V	TEKTRO V
ТОРМОЗНЫЕ РУЧКИ	TEKTRO пластмасса / дюраль	TEKTRO пластмасса / дюраль	TEKTRO пластмасса / дюраль	TEKTRO пластмасса / дюраль	TEKTRO пластмасса / дюраль	TEKTRO пластмасса / дюраль
ОБОДА	дюраль 32 отверстия	дюраль 32 отверстия	дюраль 32 отверстия	дюраль 20 отверстия	дюраль 32 отверстия	дюраль 32 отверстия
СПИЦЫ	сталь	сталь	сталь	сталь черные	сталь черные	сталь черные
ПОКРЫШКИ	24" x 1,75"	24" x 1,75"	24" x 1,50"	20" x 1,75"	20" x 1,75"	20" x 1,75"
ПЕДАЛИ	пластмасса	пластмасса	пластмасса	пластмасса	пластмасса	пластмасса
РУЛЬ	сталь 20 мм 580 мм	сталь 20 мм 580 мм	сталь 20 мм 580 мм	дюраль 25 мм 560 мм	сталь 20 мм 540 мм	дюраль 15 мм 540 мм
ГРИПСЫ	AUTHOR резина	AUTHOR резина	AUTHOR резина	AUTHOR резина	AUTHOR резина	AUTHOR резина
ВЫНОС РУЛЯ	дюраль	дюраль	дюраль	дюраль	дюраль	дюраль
ПОДСЕДЕЛЬНЫЙ ШТЫРЬ	дюраль (27,2)	сталь (25,4)	дюраль (27,2)	дюраль (27,2)	дюраль (27,2)	дюраль (27,2)
ПОДСЕДЕЛЬНЫЙ ЗАЖИМ	AUTHOR (31,8)	AUTHOR (28,6)	AUTHOR (31,8)	AUTHOR (31,8)	AUTHOR (31,8)	AUTHOR (31,8)
СЕДЛО	AUTHOR	AUTHOR	AUTHOR	AUTHOR Pilot	AUTHOR Pilot	AUTHOR Pilot
КОЛИЧЕСТВО СКОРОСТЕЙ	18	18	8	7	6	6
ВЕС	12,4 кг / 12,4"	13,8 кг / 12,5"	11,2 кг / 12,5"	8,7 кг / 10"	10,7 кг / 10"	9,2 кг / 10"

МОДЕЛЬ	ENERGY 20	MELODY 20	KING KONG 16	STYLO 16	BELLO 16	ORBIT 16
РАЗМЕР	10"	10"	9"	9"	9"	9"
РАМА	hi-ten 20"	дюраль 6061 20" (L)	дюраль 6061 16"	дюраль 6061 16"	дюраль 6061 16" (L)	hi-ten 16"
ПЕРЕДНЯЯ ВИЛКА	hi-ten	hi-ten	дюраль	hi-ten	hi-ten	hi-ten
РУЛЕВАЯ КОЛОНКА	VP COMP 1"	VP COMP 1"	PRESTINE 1-1/8"	VP COMP 1"	VP COMP 1"	VP COMP 1"
СИСТЕМА (ШАТУНЫ)	PROWHEEL 36 зубьев 127 мм шатуны	PROWHEEL 36 зубьев 127 мм шатуны	PROWHEEL 32 зубьев 114 мм шатуны	PROWHEEL 32 зубьев 102 мм шатуны	PROWHEEL 32 зубьев 102 мм шатуны	PROWHEEL 32 зубьев 102 мм шатуны
КАРЕТКА	VP COMP	VP COMP	VP COMP	VP COMP	VP COMP	VP COMP
ПЕРЕДНИЙ ПЕРЕКЛЮЧАТЕЛЬ	-	-	-	-	-	-
ЗАДНИЙ ПЕРЕКЛЮЧАТЕЛЬ	SHIMANO TY21	SHIMANO TY21	-	-	-	-
МАНЕТКИ	SHIMANO Revoshift (6)	SHIMANO Revoshift (6)	-	-	-	-
КАССЕТА	SHIMANO MF-TZ20 14-28 (6)	SHIMANO MF-TZ20 14-28 (6)	торпедо 18 зубьев	торпедо 16 зубьев	торпедо 16 зубьев	торпедо 16 зубьев
ЦЕПЬ	KMC Z33	KMC Z33	KMC Z33	KMC Z33	KMC Z33	KMC Z33
ВТУЛКИ	сталь 32 отверстия	сталь 32 отверстия	задняя втулка с торпедо 28 отверстия	задняя втулка с торпедо 28 отверстия	задняя втулка с торпедо 28 отверстия	задняя втулка с торпедо 28 отверстия
ТОРМОЗА	TEKTRO V	TEKTRO V	TEKTRO V / торпедо	TEKTRO V / торпедо	TEKTRO V / торпедо	TEKTRO V / торпедо
ТОРМОЗНЫЕ РУЧКИ	TEKTRO пластмасса / дюраль	TEKTRO пластмасса / дюраль	TEKTRO пластмасса / дюраль	TEKTRO пластмасса / дюраль	TEKTRO пластмасса / дюраль	TEKTRO пластмасса / дюраль
ОБОДА	дюраль 32 отверстия	дюраль 32 отверстия	дюраль 28 отверстия	дюраль 28 отверстия	дюраль 28 отверстия	дюраль 28 отверстия
СПИЦЫ	сталь	сталь	сталь черные	сталь черные	сталь	сталь
ПОКРЫШКИ	20" x 1,75"	20" x 1,50"	16" x 2,25"	16" x 1,75"	16" x 1,50"	16" x 1,75"
ПЕДАЛИ	пластмасса	пластмасса	пластмасса	пластмасса	пластмасса	пластмасса
РУЛЬ	сталь 20 мм 540 мм	сталь 20 мм 540 мм	дюраль 45 мм 540 мм	дюраль 60 мм 500 мм	сталь 60 мм 500 мм	сталь 60 мм 500 мм
ГРИПСЫ	AUTHOR резина	AUTHOR резина	AUTHOR резина	AUTHOR резина	AUTHOR резина	AUTHOR резина
ВЫНОС РУЛЯ	дюраль	дюраль	дюраль	дюраль	дюраль	дюраль
ПОДСЕДЕЛЬНЫЙ ШТЫРЬ	сталь (25,4)	сталь (27,2)	дюраль (27,2)	дюраль (27,2)	дюраль (27,2)	сталь (25,4)
ПОДСЕДЕЛЬНЫЙ ЗАЖИМ	AUTHOR (28,6)	AUTHOR (31,8)	AUTHOR (31,8)	дюраль (31,8)	дюраль (31,8)	дюраль (28,6)
СЕДЛО	AUTHOR Pilot	AUTHOR Melody	AUTHOR Pilot	AUTHOR Stylo	AUTHOR Bello	AUTHOR Junior
КОЛИЧЕСТВО СКОРОСТЕЙ	6	6	1	1	1	1
ВЕС	10,9 кг / 10"	10,6 кг / 10"	7,7 кг / 9"	7,8 кг / 9"	8,2 кг / 9"	9,2 кг / 9"

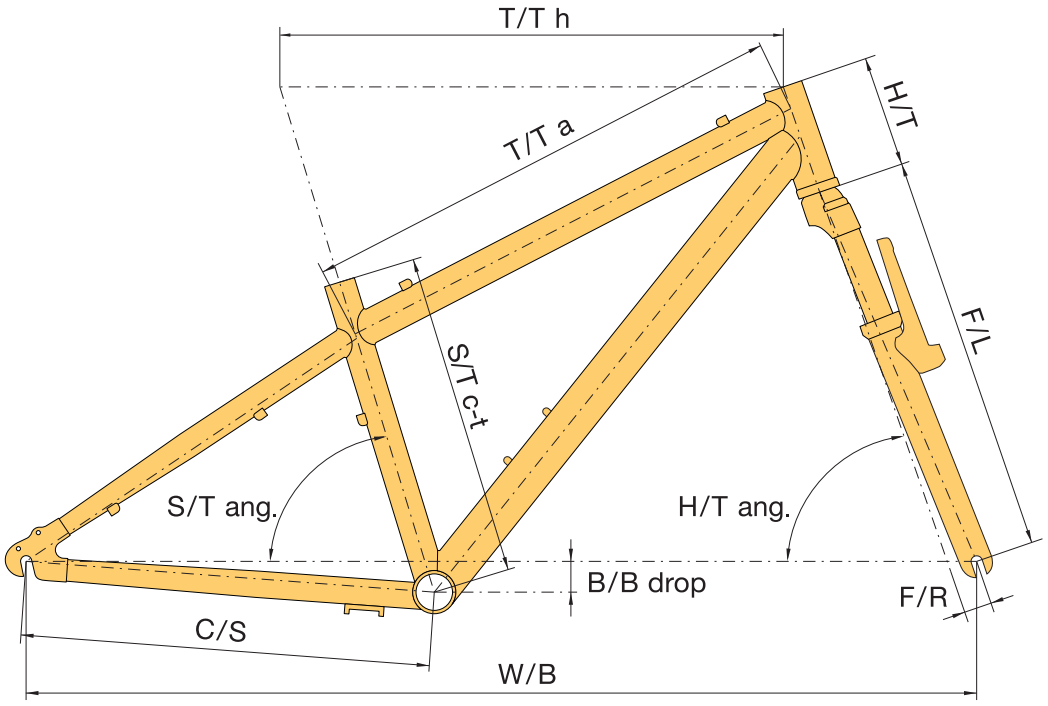

	S/T c-t	T/T h	T/T a	H/T	C/S	W/B	S/T ang.	H/T ang.	F/L	B/B drop	B/B width	F/R
ULTRASONIC 26 * T 1,5" PF												
13,5"	343	545	527	110	405	1020	73,5	69,5	440	30	73	38
SONIC 26 * T 1,5" PF												
13,5"	343	545	530	110	415	1032	73,5	69,5	460	30	73	38
A-MATRIX 26												
13,5"	343	526	520	100	405	1002	73,5	69,5	460	30	68	38
ULTRASONIC 24 * T 1,5" PF												
12"	305	500	482	110	400	965	73,5	70,0	372	25	68	45
MIRAGE * T 1,5" PF												
12"	305	500	489	110	400	959	73,0	70,0	410	25	68	38
A-MATRIX 24 / A-MATRIX ASL / MATRIX 24												
12,5"	318	492	482	100	395	956	73,5	70,0	410	20	68	42
ULTIMA												
12,5"	318	492	476	100	395	956	73,5	70,0	376	20	68	45
RECORD												
10"	254	430	419	90	360	850	73,5	71,0	321	15	68	28
SMART												
10"	254	430	426	90	360	850	73,5	71,0	364	15	68	42
COSMIC												
10"	254	435	419	90	360	847	73,0	72,0	316	10	68	45
ENERGY												
10"	254	435	419	90	360	846	73,0	72,0	316	10	68	45
MELODY												
10"	254	444	420	90	360	855	73,0	72,0	316	10	68	45
KING KONG 16 *												
9"	229	400	388	110	310	766	73,0	69,0	280	5	73	28
STYLO												
9"	229	375	364	90	305	717	74,0	73,0	264	-5	68	34
BELLO												
9"	229	375	364	90	305	717	74,0	73,0	264	-5	68	34
ORBIT												
9"	229	375	364	90	305	717	74,0	73,0	264	-5	68	34

* t 1,5" PF – полуинтегрированная рулевая колонка 1,5" tapered PF PF – Press Fit
* – 1 1/8" полуинтегрированная рулевая колонка PF 50 мм

ПОЯСНЕНИЯ:
S/T c-t – seat tube (center-top), длина подседельной трубы, от центра каретки до ее вершины
T/T h – top tube horizontal, горизонтальная длина верхней трубы рамы
T/T a – top tube actual, действительная длина верхней трубы рамы
H/T – head tube, длина рулевой трубы
C/S – chain stay, длина нижнего пера
W/B – wheel base, колесная база (расстояние между центрами осей переднего и заднего колеса)
S/T ang. – seat tube angle, угол между осью подседельной трубы и воображаемой соединительной линией оси переднего и заднего колеса
H/T ang. – head tube angle, угол между осью рулевой трубки и воображаемой соединительной осью переднего и заднего колеса
F/L – fork length, длина вилки, от нижней части рулевой колонки до центра переднего колеса
B/B drop – bottom bracket drop, расстояние между воображаемой соединительной линией центра колес с центром каретки, измеряемое от каретки
B/B width – bottom bracked width, ширина центральной муфты
F/R – fork rake, расстояние между осью рулевой трубы и осью вилки, измеряемое в центре переднего колеса, так называемый off set

Рекомендуемые размеры рам в зависимости от роста пользователя можно найти у каждой конкретной модели на нашем сайте **www.author.eu**


Kitzbüheler Alpen
www.kitzalps.com
AUTHOR
AUTHOR
AUTHOR



UNIVERSE AGENCY spol. s r.o.
Prague 2
Czech Republic
e-mail: info@author.cz
www.author.eu



AUTHOR International Ltd.
Taichung City
Taiwan, R.O.C.
e-mail: service@authorbike.asia
www.en.author.eu



BIKE MANIA
Huizhou
China
e-mail: service@authorbike.asia
www.en.author.eu



UNIVERSE SLOVAKIA s.r.o.
Trenčianske Stankovce
Slovak Republic
e-mail: author@author.sk
www.author.sk



VELO sp. z o.o.
Gliwice
Poland
e-mail: office@velo.com.pl
www.author.pl



PULZAR d.o.o.
Kamnik
Slovenia
e-mail: pulzar@siol.net
www.author.si



TČT d.o.o.
Zagreb
Croatia
e-mail: ante.cuic@tct-author.hr
www.tct-author.hr



MEREUURIMISE ARENDUSKESKUS
Tallinn
Estonia
e-mail: author@author.ee
www.author.ee
Distribution for Estonia & Lithuania



SIA "ETG"
Riga
Latvia
e-mail: info@elkor.lv
www.elkor.com



URIEL HUNGARY Kft.
Budapest
Hungary
e-mail: info@authorkerekpar.hu
www.authorkerekpar.hu



Taylor Wheels GmbH
Schmölln-Putzkau
Germany
e-mail: service@taylor-wheels.de
www.taylor-wheels.de



HUSASMIÐJAN
Reykjavík
Iceland
e-mail: thoraust@husa.is
www.husa.is



PODILATIS GROUP
Thessaloniki
Greece
e-mail: info@podilatis.gr
www.podilatis.gr



MAXIMUM Ltd.
St. Petersburg
Russia
e-mail: maximum@msgbox.ru
www.st-peterbike.ru



VELOCITY Group Ltd.
Kaliningrad
Russia
e-mail: energysport39@mail.ru
www.esport39.ru



BELADVACOM Group Ltd.
Minsk
Republic of Belarus
e-mail: info@beladva.com
www.beladva.com



AT Distribution Llc.
Kiev
Ukraine
e-mail: author@atd.net.ua
www.author-ukraine.com



PARALAX s.r.l.
Kishinev
Moldova
e-mail: paralax@velo.md
www.velo.md



LIMPOPO OUTDOOR
Almaty
Kazakhstan
e-mail: limpopo-kz@mail.ru
www.limpopo.kz



DI SPORT Stores
Tashkent
Uzbekistan
e-mail: info@di-sport.com
www.di-sport.com



GERGERT Sport
Bishkek
Kyrgyzstan
e-mail: info@gergert.kg
www.gergert.kg



Authorbikes Philippines Incorporated
Cagayan de Oro City
Philippines
email: authorbikesphil.inc@gmail.com
www.en.author.eu
@authorbikesphilippines

www.author.eu
www.facebook.com / Author.cz

Мы оставляем за собой право изменять приведенные технические спецификации и цветовые решения без предварительного предупреждения.

© 2017 Universe Agency spol. s r. o.

AUTHOR 2018